Федеральный поставщик фурнитуры для алюминиевых окон

ALVN

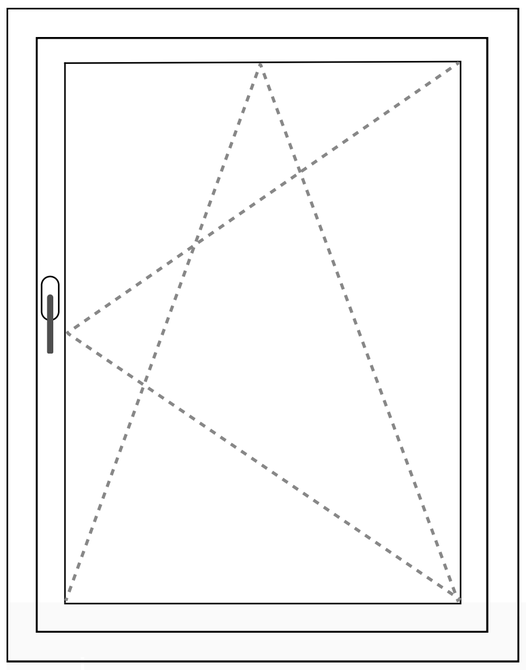

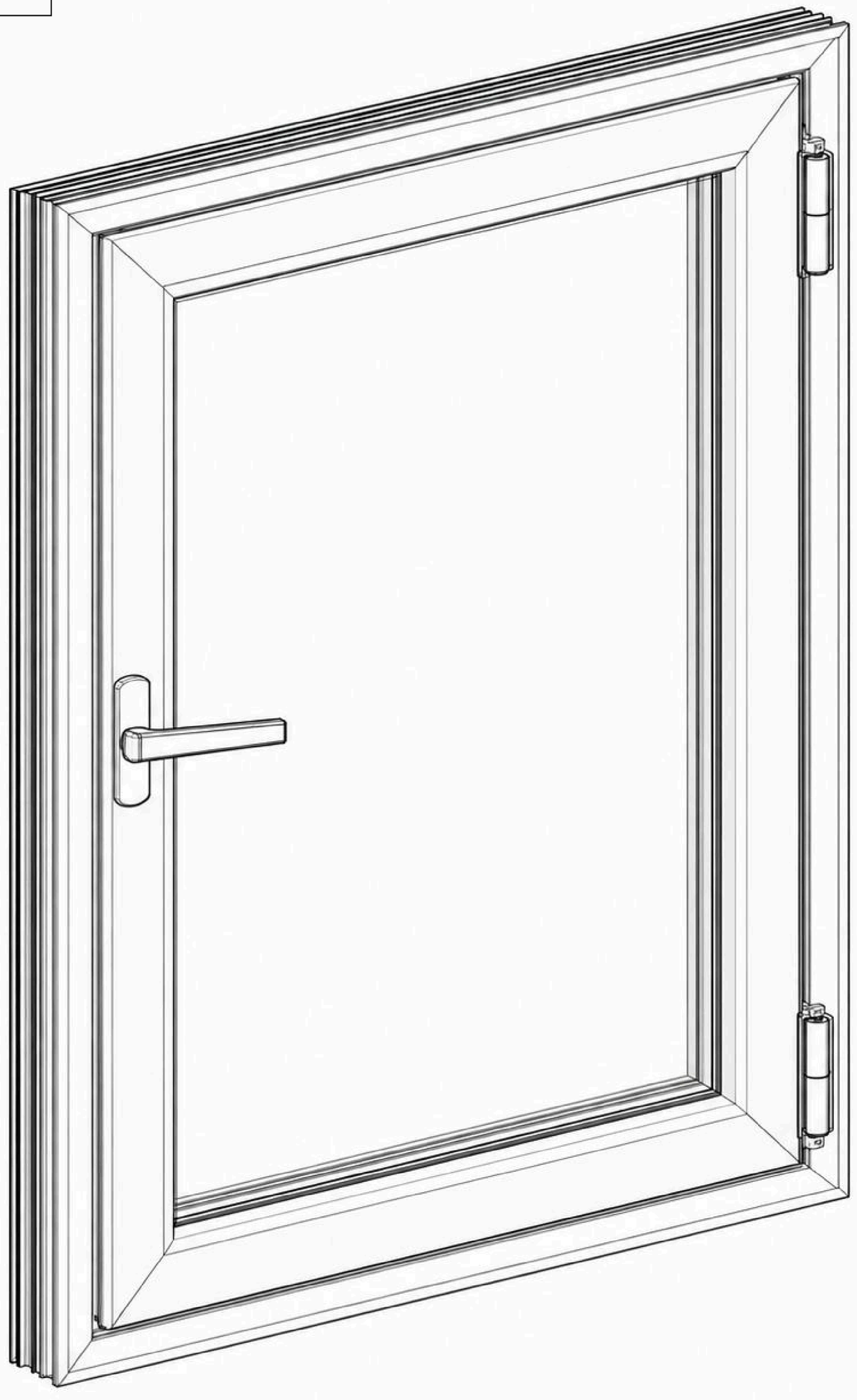

Адрес: 142006, Московская область
г . Домодедово, мкр . Востряково
ул . Донбасская, д. 52/1, офис 04

Сайт: https://alvn.ru
E-mail: info@aluvision.ru
Тел.: +7 (495) 970-43-14
+7 (926) 028-09-28

ALVN

Список фурнитуры для алюминиевых окон

с фурнитурным пазом Provedal (холодная серия)

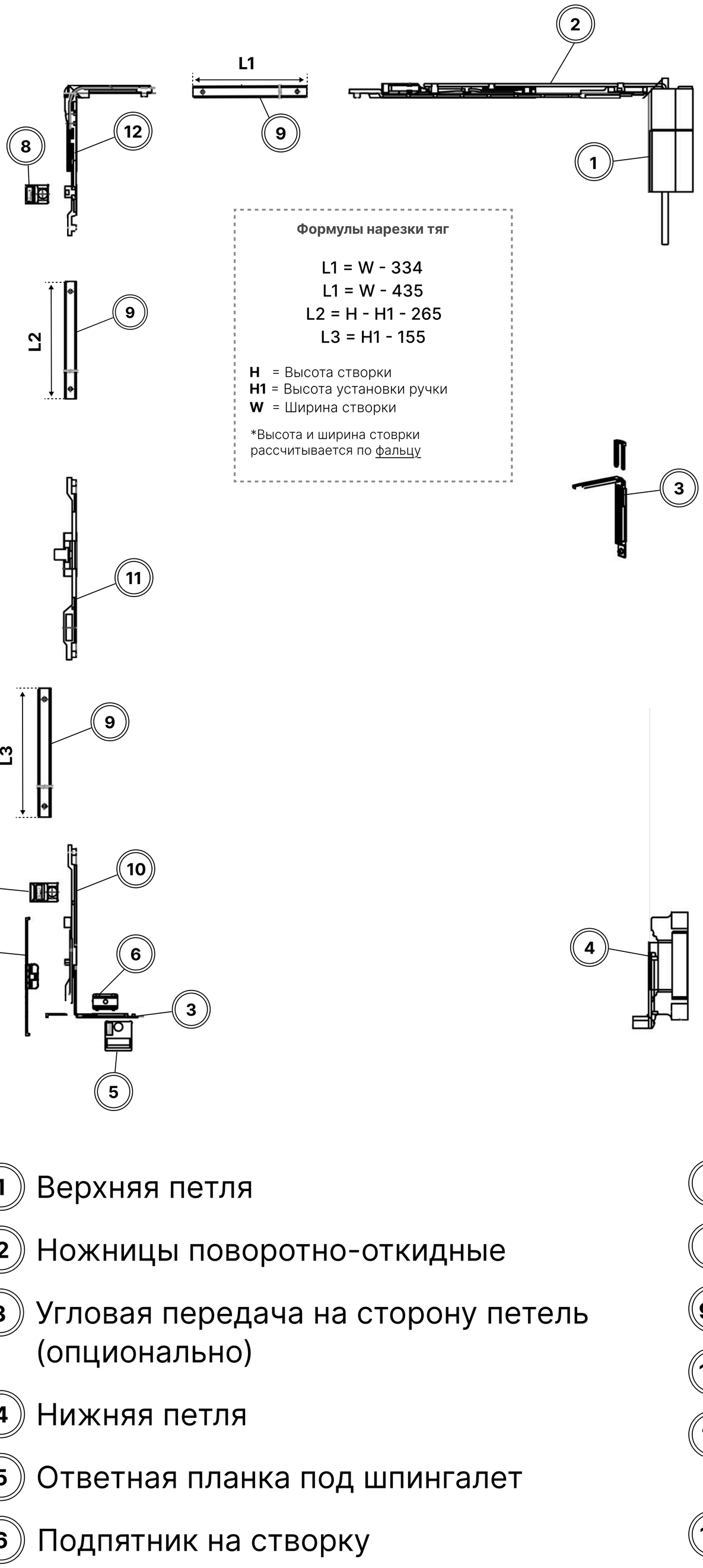

Формулы нарезки тяг

L1 = W - 334
L1 = W - 435
L2 = H - H1 - 265
L3 = H1 - 155

H = Высота створки
H1 = Высота установки ручки
W = Ширина створки

*Высота и ширина стоврки рассчитывается по фальцу

№	Артикул
1	В составе комплета ALVP4060 / ALVP6012
2	В составе комплета ALVP4060 / ALVP6012
3	ALVPU1
4	В составе комплета ALVP4060 / ALVP6012
5	В составе комплета ALVP4060 / ALVP6012
6	В составе комплета ALVP4060 / ALVP6012
7	В составе комплета ALVP4060 / ALVP6012
8	В составе комплета ALVP4060 / ALVP6012
10	В составе комплета ALVP4060 / ALVP6012
11	В составе комплета ALVP4060 / ALVP6012
12	В составе комплета ALVP4060 / ALVP6012

Рекомендуемая ширина створки для установки комплекта ALVP4060	405-600 мм
Рекомендуемая ширина створки для установки комплекта ALVP6012	600-1200 мм

1 Верхняя петля

2 Ножницы поворотно-откидные

3 Угловая передача на сторону петель (опционально)

4 Нижняя петля

5 Ответная планка под шпингалет

6 Подпятник на створку

7 Откидная планка

8 Ответная планка x2

9[1)] Фурнитурная тяга

10 Шпингалет

11 Приемник под ручку с блокиратором ошибочного действия

12 Угловая передача

1) Фурнитурная тяга является обязательным элементом комплектации и приобретается отдельно. Возможно применение полиамидной или алюминиевой тяги. Приобрести тягу можно у поставщика.

ALVN

Инструкция по монтажу
фурнитуры для алюминиевых окон с фурнитурным пазом Provedal

1

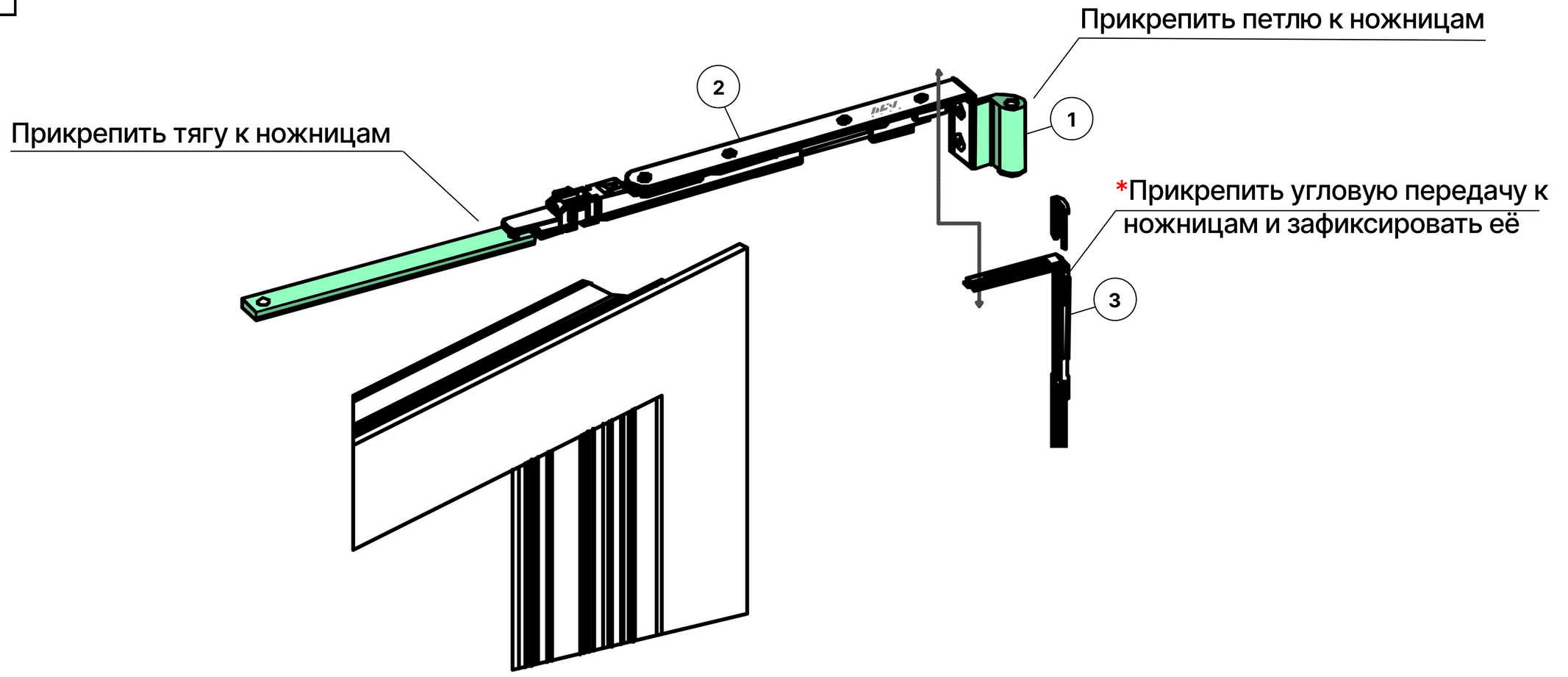

После установки винты располагаются вровень

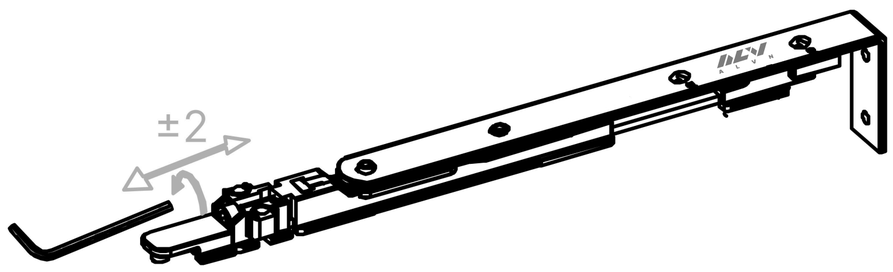

2

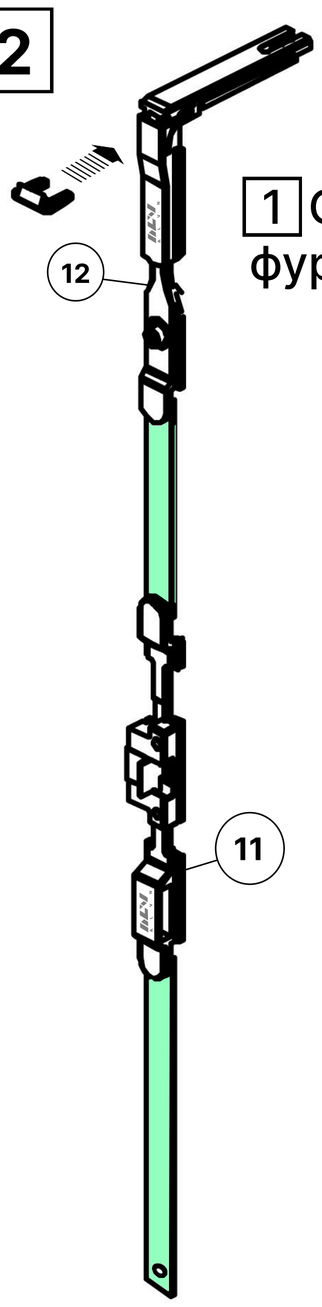

1 Соединить элементы фурнитуры тягой

2 Вставить собранную конструкцию в фурнитурный паз оконной рамы

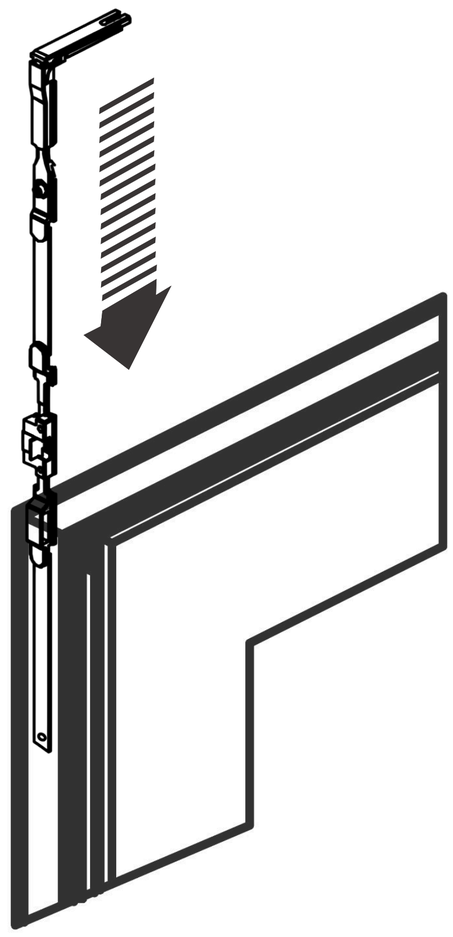

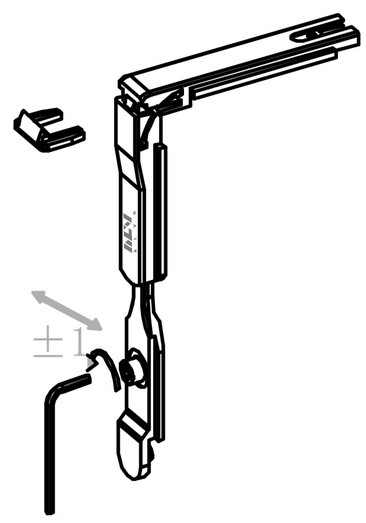

После установки винты располагаются вровень

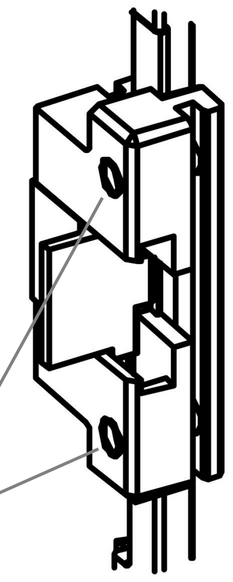

* Опционально

ALVN

Инструкция по монтажу

фурнитуры для алюминиевых окон с фурнитурным пазом Provedal

3

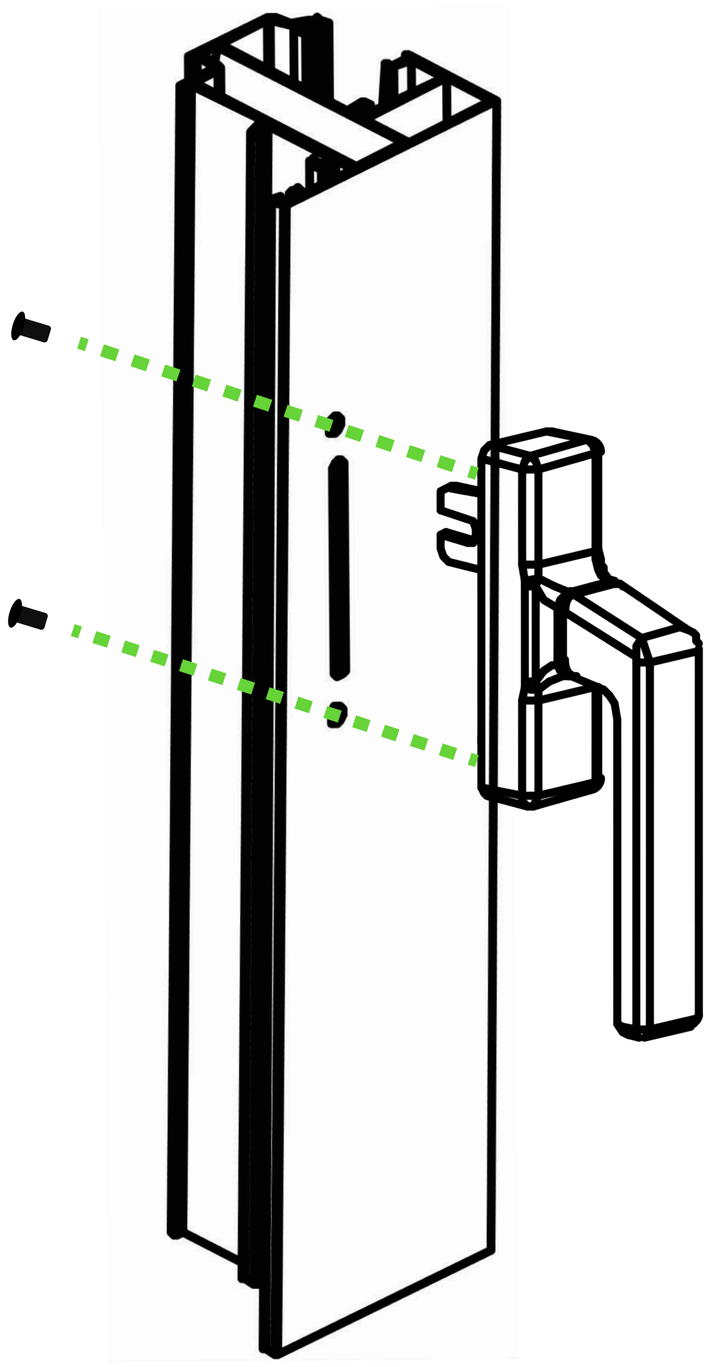

1 Установить ручку в заранее подготовленные отверстия в алюминиевом профиле в соответствии с размерами указанными на рисунке *1*

2 Зафиксировать ручку крепёжными винтами

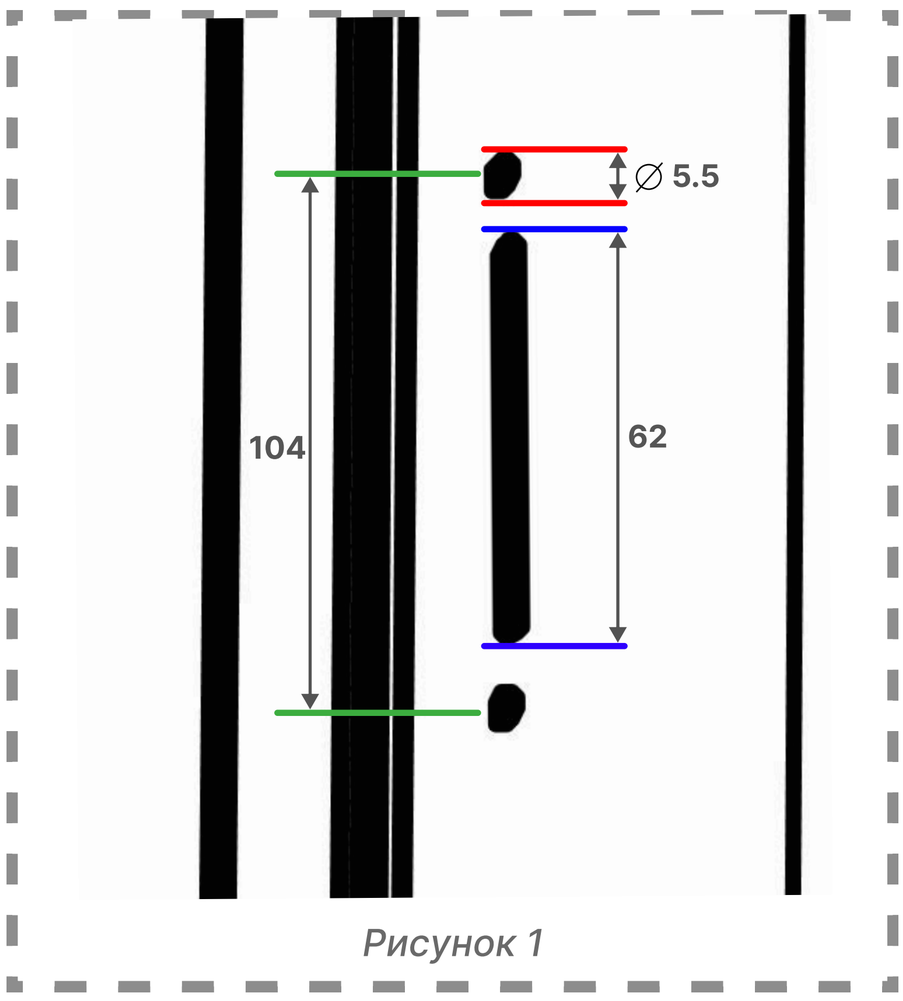

Рисунок 1

4

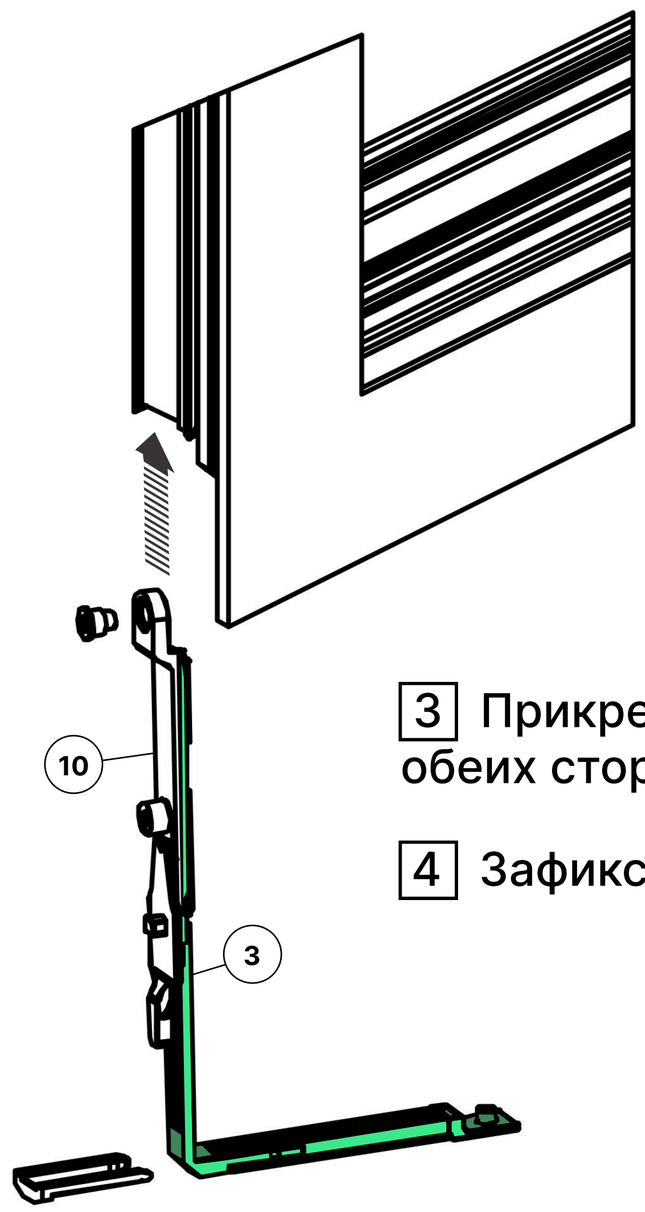

1 Прикепить шпингалет к угловой передаче

2 Вставить угловую передачу в фурнитурный паз стровки

3 Прикрепить тягу к угловой передаче с обеих сторон

4 Зафиксировать угловую передачу

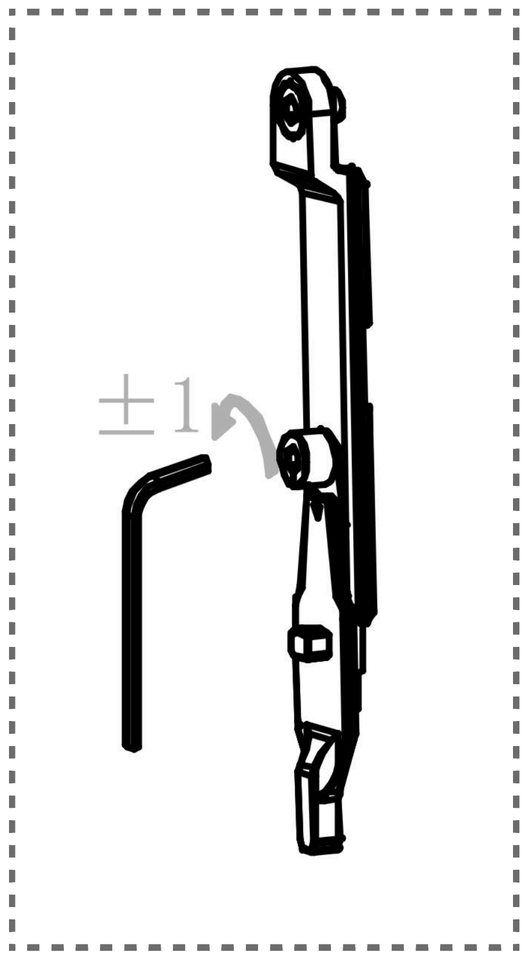

ALVN

Инструкция по монтажу

фурнитуры для алюминиевых окон с фурнитурным пазом Provedal

5

1 Установить на оконную раму ответную планку под шпингалет вполтную в угол рамы

2 Установить на оконную раму откидную планку вполтную в угол ра

3 Установить на оконную раму ответную планку вполную к откидной планке

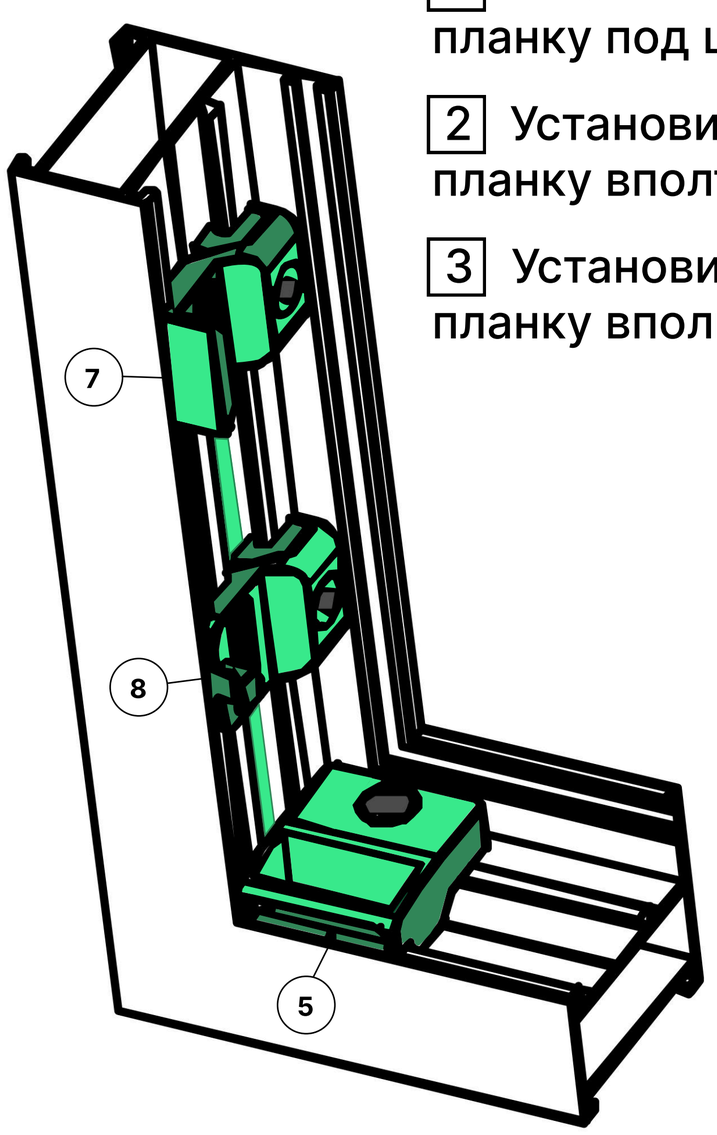

6

1 Установить подпятник на оконную раму

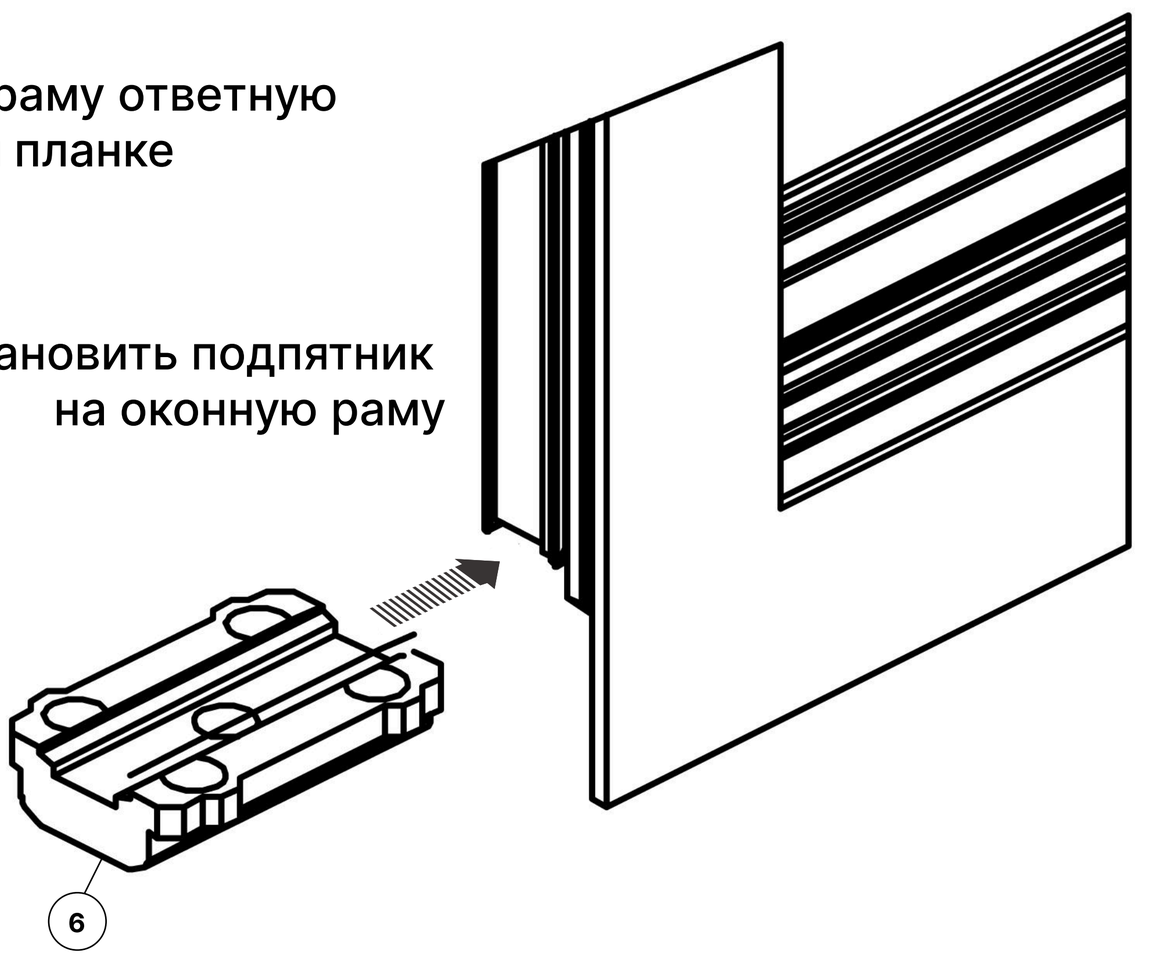

7

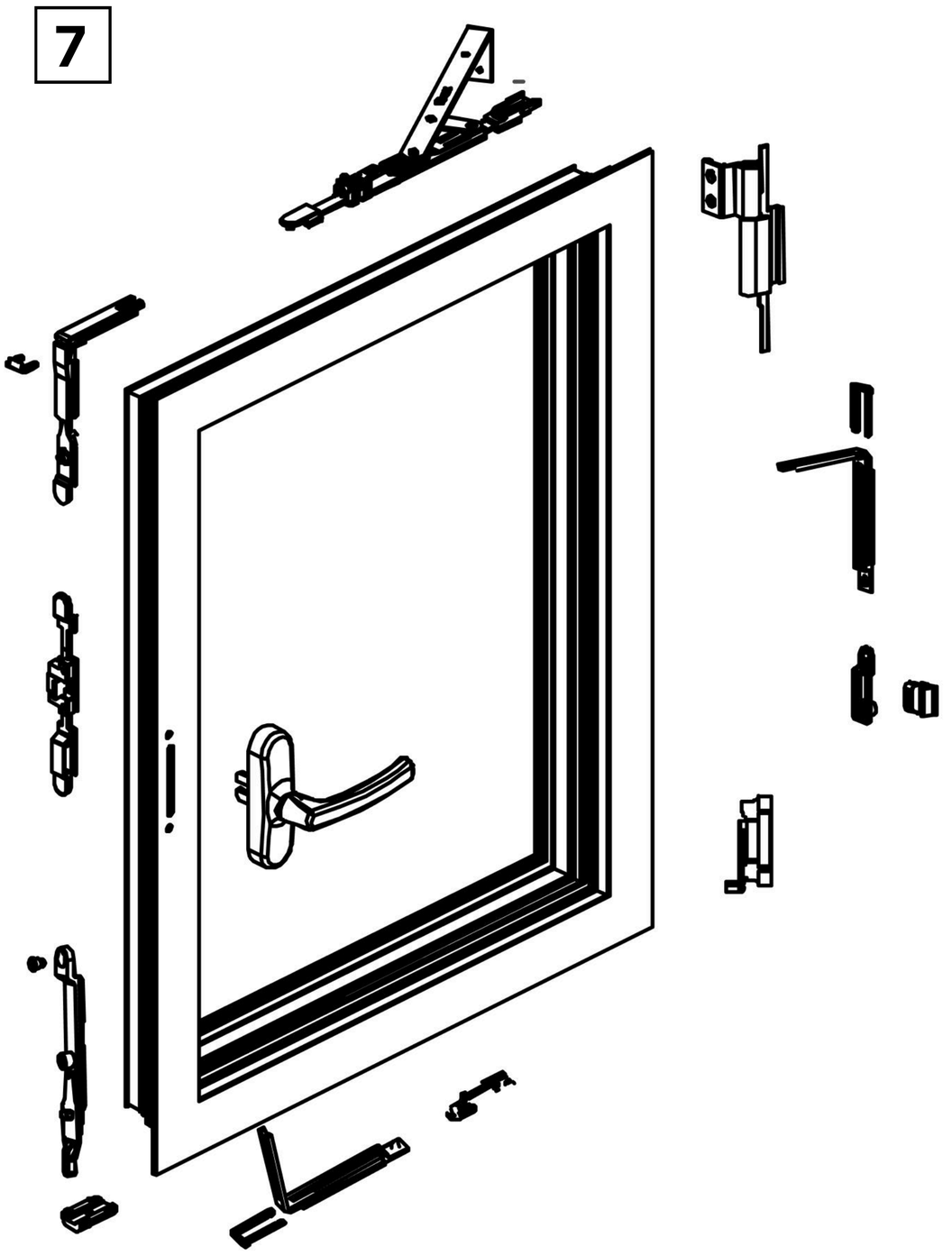

Обрезать уплотнительную резинку по размеру высоты петель

Перейти на сайт

alvn.ru