Федеральный поставщик фурнитуры для тёплых алюминиевых окон

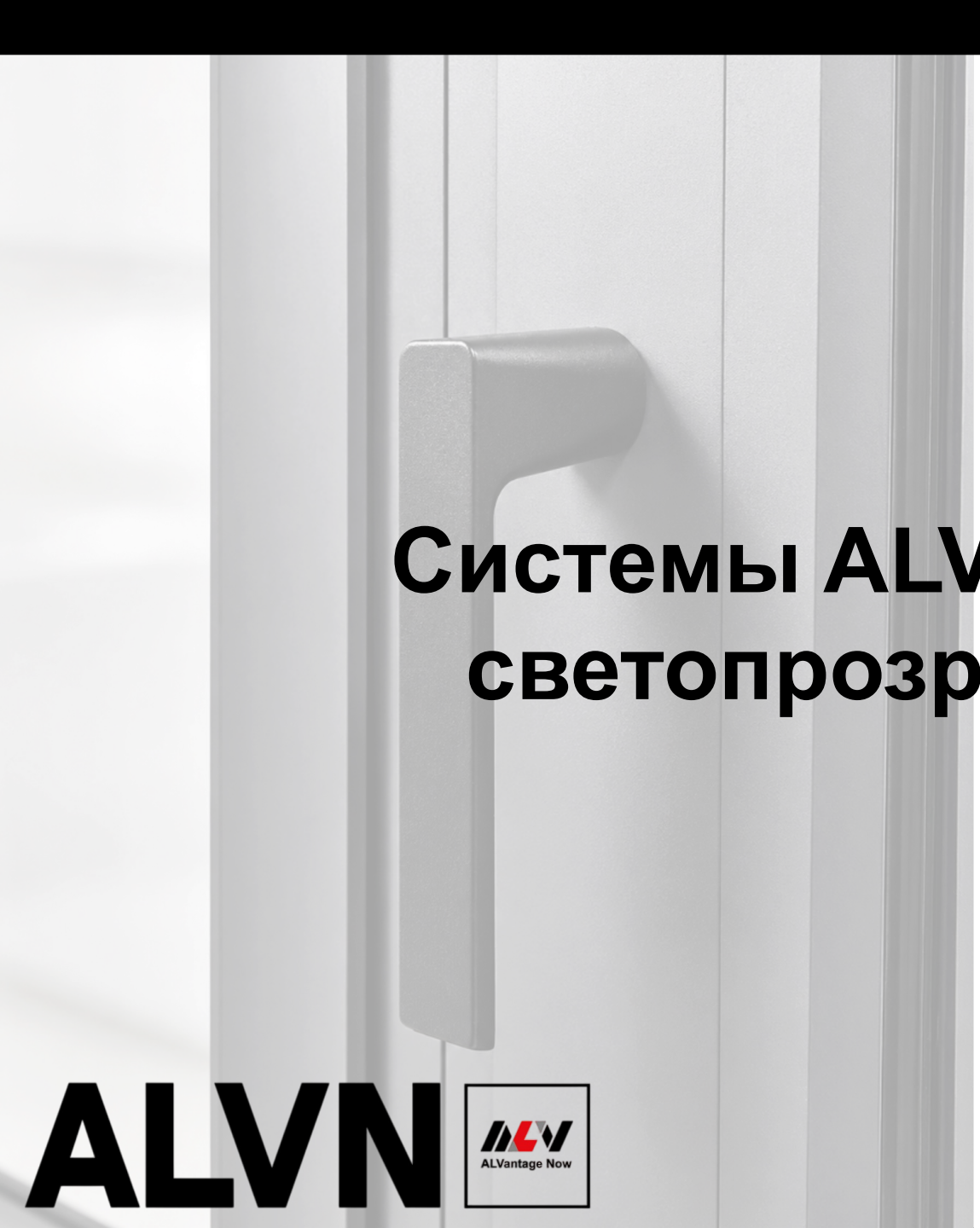

Системы ALVN для алюминиевых светопрозрачных конструкций

ALVN

ALVantage Now

перейти на сайт

Telegram канал

ALVN

Содержание

1. Описание и назначение системы ALVN-1100

3. Описание системы
4. Принцип открывания системы
5. Преимущества системы
6.Технические характеристики

2. Описание и назначение системы ALVN-1200

8. Описание системы
9. Принцип открывания системы
10. Преимущества системы
11. Технические характеристики

3. Описание и назначение системы ALVN-TF 1300

13. Описание системы
14. Принцип открывания системы
15. Преимущества системы
16. Технические характеристики

4. Описание и назначение системы ALVN-HS 1400

18. Описание системы
19. Принцип открывания системы
20. Преимущества системы
21. Технические характеристики

5. Описание и назначение системы системы ALVN-1500

23. Описание системы
24. Принцип открывания системы
25. Преимущества системы
26. Технические характеристик

6. Описание и назначение ALVN-1600 верхнеподвесная система

28. Описание системы
29. Принцип открывания системы
30. Преимущества системы
31. Технические характеристики

7. Описание и назначение ALVN-1700 ножницы для параллельно-отставной створки

33. Описание
34. Принцип открывания
35. Преимущества
36. Технические характеристики

ALVN



Описание и назначение системы ALVN-1100 скрытолежащая фурнитура для алюминиевых окон

ALVN



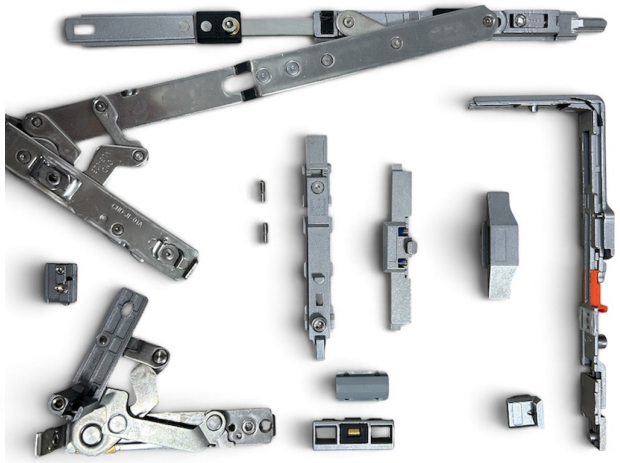



Описание системы ALVN-1100 скрытолежащая фурнитура для алюминиевых окон

Система ALVN-1100 предназначена для поворотного и поворотно-откидного открывания алюминиевых окон. Механизмы размещаются между рамой и створкой и не видны при закрытом окне. В базовый комплект входят верхние ножницы, нижняя петля, запорные элементы, угловой переключатель с блокировщиком, шпингалет, приёмник для вилочной ручки и роликовый подъемник створки.

Для проектов с повышенными требованиями к внешнему виду предусмотрено безрозеточное исполнение ручки в сочетании с врезным редуктором, который имеет собственное крепление к створке. Система также допускает установку обычной редукторной ручки с квадратным штифтом сечением 7 × 7 мм.
Дополнительные опции позволяют адаптировать комплект под конкретную конструкцию. В частности, применение разгружателя петель увеличивает допустимую массу створки до 160 кг.

В зависимости от задачи можно выбрать открывание створки на 90° или 180° без замены артикулов петель и ножниц. Комплектацию подбирают по ширине, высоте и массе створки с учётом диаграммы применимости системы.

ALVN

Принцип открывания системы ALVN-1100 скрытолежащая фурнитура для алюминиевых окон











При повороте ручки усилие через систему тяг передаётся на запорные элементы. В зависимости от положения ручки они освобождают створку для поворотного открывания или откидывания верхней части в режим проветривания. Верхние ножницы и нижняя петля направляют движение створки в выбранном режиме.

При закрывании роликовый подъемник плавно приподнимает створку, помогая вернуть её в правильное положение и снизить риск провисания. Запорные элементы затем фиксируют створку по периметру. Вращающаяся цапфа обеспечивает мягкое запирание, а регулировка натяжения тяг позволяет компенсировать люфт в соединениях фурнитуры.

ALVN

Преимущества системы ALVN-1100 скрытолежащая фурнитура для алюминиевых окон



- Скрытое расположение механизмов сохраняет лаконичный вид окна и помогает обеспечить плотное прилегание створки.

- Петли и ножницы позволяют выбрать угол открывания 90° или 180° без замены артикулов фурнитуры.

- Регулировка натяжения тяг в соединениях с элементами фурнитуры предусмотрена уже в базовой комплектации.

- Вращающиеся цапфы, входящие в базовый комплект, снижают усилие при повороте ручки и делают запирание более плавным.

- Безрозеточные ручки и врезные редукторы сочетают удобство монтажа, аккуратный внешний вид и привлекательную стоимость.

- Специальные механизмы в угловом переключателе и шпингалете позволяют компенсировать люфт в соединениях и точно настроить работу фурнитуры.

ALVN

Технические характеристики

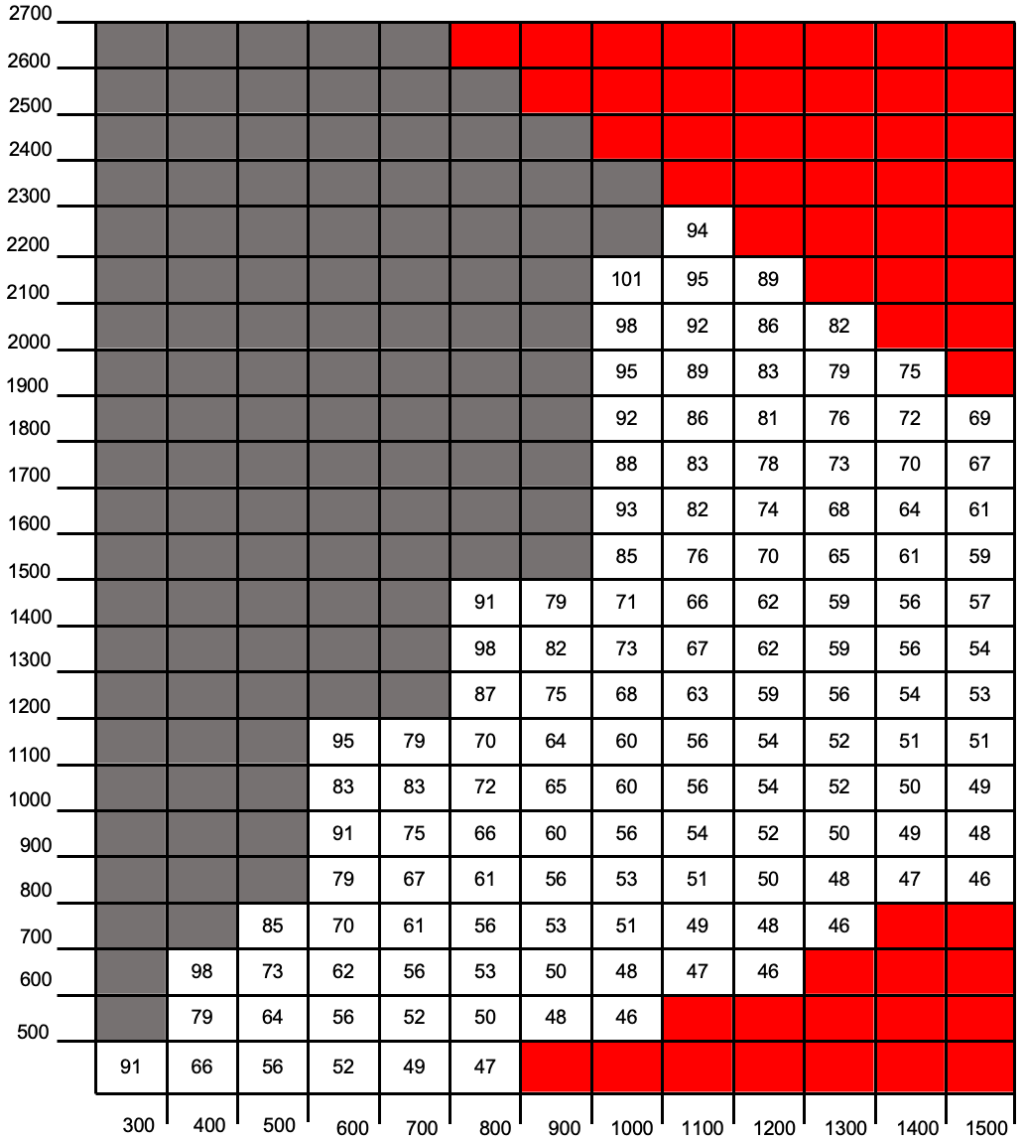

	300	400	500	600	700	800	900	1000	1100	1200	1300	1400	1500
2200									94				
2100								101	95	89			
2000								98	92	86	82		
1900								95	89	83	79	75	
1800								92	86	81	76	72	69
1700								88	83	78	73	70	67
1600								93	82	74	68	64	61
1500								85	76	70	65	61	59
1400						91	79	71	66	62	59	56	57
1300						98	82	73	67	62	59	56	54
1200						87	75	68	63	59	56	54	53
1100				95	79	70	64	60	56	54	52	51	51
1000				83	83	72	65	60	56	54	52	50	49
900				91	75	66	60	56	54	52	50	49	48
800				79	67	61	56	53	51	50	48	47	46
700			85	70	61	56	53	51	49	48	46		
600		98	73	62	56	53	50	48	47	46			
500		79	64	56	52	50	48	46					
	91	66	56	52	49	47							

Система ALVN-1100

рассчитана на створки шириной от 435 до 1200 мм. Допустимая высота составляет от 500 до 2700 мм для комплекта с вилочной ручкой и от 600 до 2700 мм — для ручки с редуктором. Размеры указаны по фальцу створки. Максимальная масса створки — 120 кг.

ALVN



Описание и назначение системы ALVN-1200 накладная фурнитура для алюминиевых окон

ALVN

Описание системы ALVN-1200
накладная фурнитура для алюминиевых окон



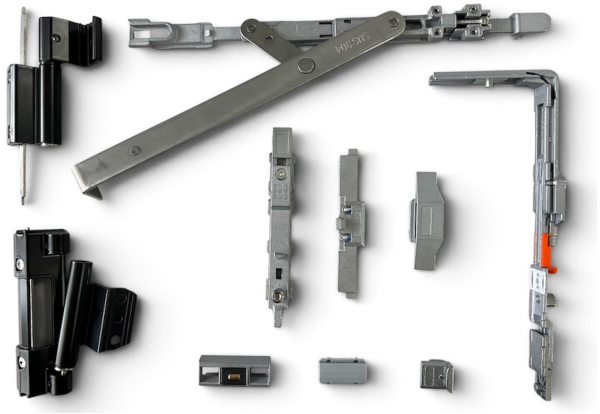

Система ALVN-1200 предназначена для поворотного и поворотно-откидного открывания алюминиевых окон. Её основные механизмы размещаются на профиле и остаются доступными для монтажа, регулировки и обслуживания.

В состав системы входят приводной механизм, тяги и запорные элементы. Монтажные шаблоны и фиксирующие детали помогают точно установить компоненты. Как и в системе ALVN-1100 , предусмотрена регулировка натяжения тяг, позволяющая настроить работу соединений. Положение створки также можно регулировать.

Система ALVN-1200 подходит для светопрозрачных конструкций со стандартными требованиями к теплоизоляции, когда важно уложиться в ограниченный бюджет. В зависимости от комплектации можно использовать вилочные, безрозеточные или стандартные оконные ручки.

ALVN

Принцип открывания системы ALVN-1200 накладная фурнитура для алюминиевых окон



В базовом исполнении система поддерживает два режима открывания: откидывание створки для проветривания при переводе ручки вверх и поворотное открывание на 180°.

Дополнительно фурнитуру можно оснастить устройством микропроветривания.

ALVN



Преимущества системы ALVN-1200 накладная фурнитура для алюминиевых окон

- Широкий диапазон регулировок позволяет настроить положение створки и натяжение фурнитурной тяги.

- Плавное запирание обеспечивается вращающимися цапфами и направляющими элементами.

- Поддержка створки при закрывании помогает снизить риск провисания благодаря роликовому подъемнику.

- Точный монтаж упрощают шаблоны и фиксирующие элементы.

- Удобное обслуживание обеспечивается доступностью накладных механизмов.

- Надёжная фиксация достигается работой запорных элементов по периметру створки.

- Современный вид видимых элементов фурнитуры

ALVN

Технические характеристики

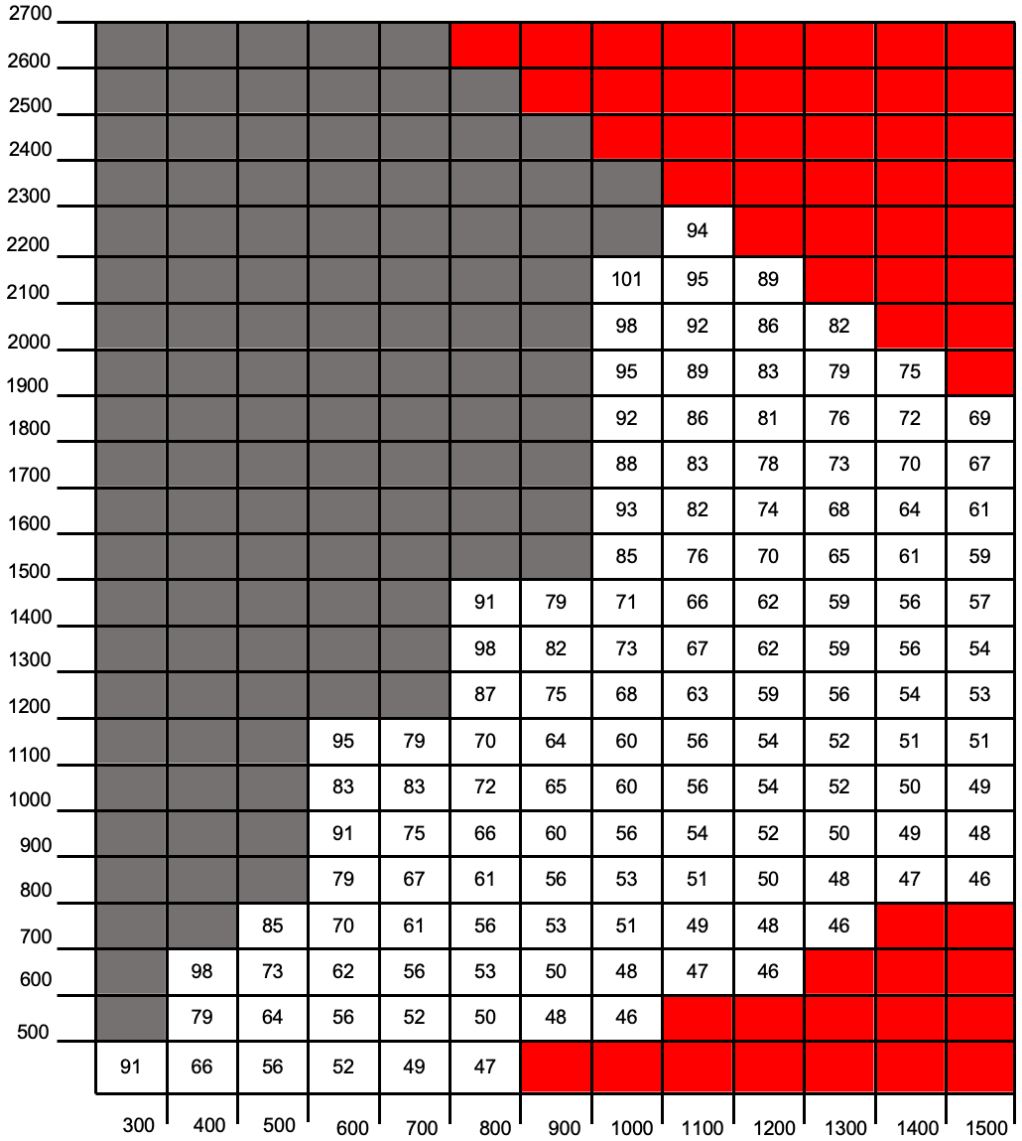

	300	400	500	600	700	800	900	1000	1100	1200	1300	1400	1500
2700													
2600													
2500													
2400													
2300													
2200									94				
2100								101	95	89			
2000								98	92	86	82		
1900								95	89	83	79	75	
1800								92	86	81	76	72	69
1700								88	83	78	73	70	67
1600								93	82	74	68	64	61
1500								85	76	70	65	61	59
1400						91	79	71	66	62	59	56	57
1300						98	82	73	67	62	59	56	54
1200						87	75	68	63	59	56	54	53
1100				95	79	70	64	60	56	54	52	51	51
1000				83	83	72	65	60	56	54	52	50	49
900				91	75	66	60	56	54	52	50	49	48
800				79	67	61	56	53	51	50	48	47	46
700			85	70	61	56	53	51	49	48	46		
600		98	73	62	56	53	50	48	47	46			
500		79	64	56	52	50	48	46					
	91	66	56	52	49	47							

Система ALVN-1200

рассчитана на створки шириной от 395 до 1000 мм и высотой от 400 до 2400 мм. Размеры указаны по фальцу створки. Максимальная масса створки — 80 кг. Рекомендуемое соотношение ширины и высоты — около 1:1,5.

ALVN

Описание и назначение системы ALVN-TF 1300 фурнитура Tilt First для алюминиевых окон

ALVN

Описание системы ALVN-TF 1300
фурнитура Tilt First для алюминиевых окон



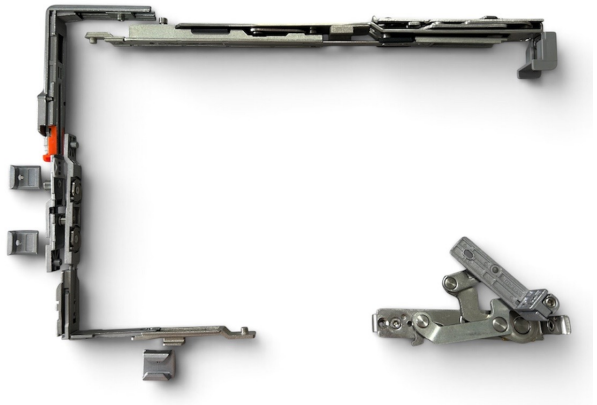

Система ALVN-TF 1300 обеспечивает работу створки по алгоритму *Tilt First*: при переводе ручки в горизонтальное положение створка сначала откидывается для проветривания. Поворотное открывание становится доступным при переводе ручки вверх, после прохождения промежуточной блокировки.

Блокировка помогает ограничить доступ к режиму полного открывания, в том числе в проектах с повышенными требованиями к безопасности детей. В зависимости от задачи алгоритм Tilt First можно включить или отключить. Если проектом предусмотрен запрет на распахивание створки, поворотный режим можно полностью заблокировать. Такое решение может применяться, в частности, при остеклении высотных зданий.

В системе можно предусмотреть угол поворотного открывания 90° или 180° — в зависимости от проекта. Доступны разные варианты ручек, как и для систем 1100 и 1200: вилочные, безрозеточные с редуктором и стандартные редукторные.

Для увеличения допустимой нагрузки на створку можно установить специальные разгружатели петель. При их применении угол поворотного открывания необходимо ограничить до 90°.

ALVN

Принцип открывания системы ALVN-TF 1300 фурнитура Tilt First для алюминиевых окон



При повороте ручки на 90° створка сначала переходит в режим проветривания: её верхняя часть отклоняется внутрь помещения. Чтобы перейти к полному поворотному открыванию, ручку необходимо дополнительно повернуть в предусмотренное положение.

При закрывании усилие через фурнитурную тягу передаётся запорным элементам. Вращающаяся цапфа способствует плавному запиранию, а пластиковый направляющий элемент помогает избежать люфта механизма.

ALVN

Преимущества системы ALVN-TF 1300 фурнитура Tilt First для алюминиевых окон



- Открывание 90° и 180°
Два варианта поворотного режима

- Вес створки до 120 кг в режиме Tilt First
Высокая допустимая нагрузка для алюминиевой системы - 120 кг

- Блокировка в положении «откид»
Не нужен дополнительный детский замок и не требуется ручка с ключом

- Уникальное крепление нижней угловой передачи на клеммы
Продуманное решение для надежной фиксации и стабильной работы механизма

- Крепление петель и ножниц усилено клеммными фиксаторами и дополнительным страховочным саморезом.

- Для системы Tilt First предусмотрены три варианта настройки: режим включён, режим отключён либо поворотное открывание створки полностью заблокировано.

ALVN

Технические характеристики

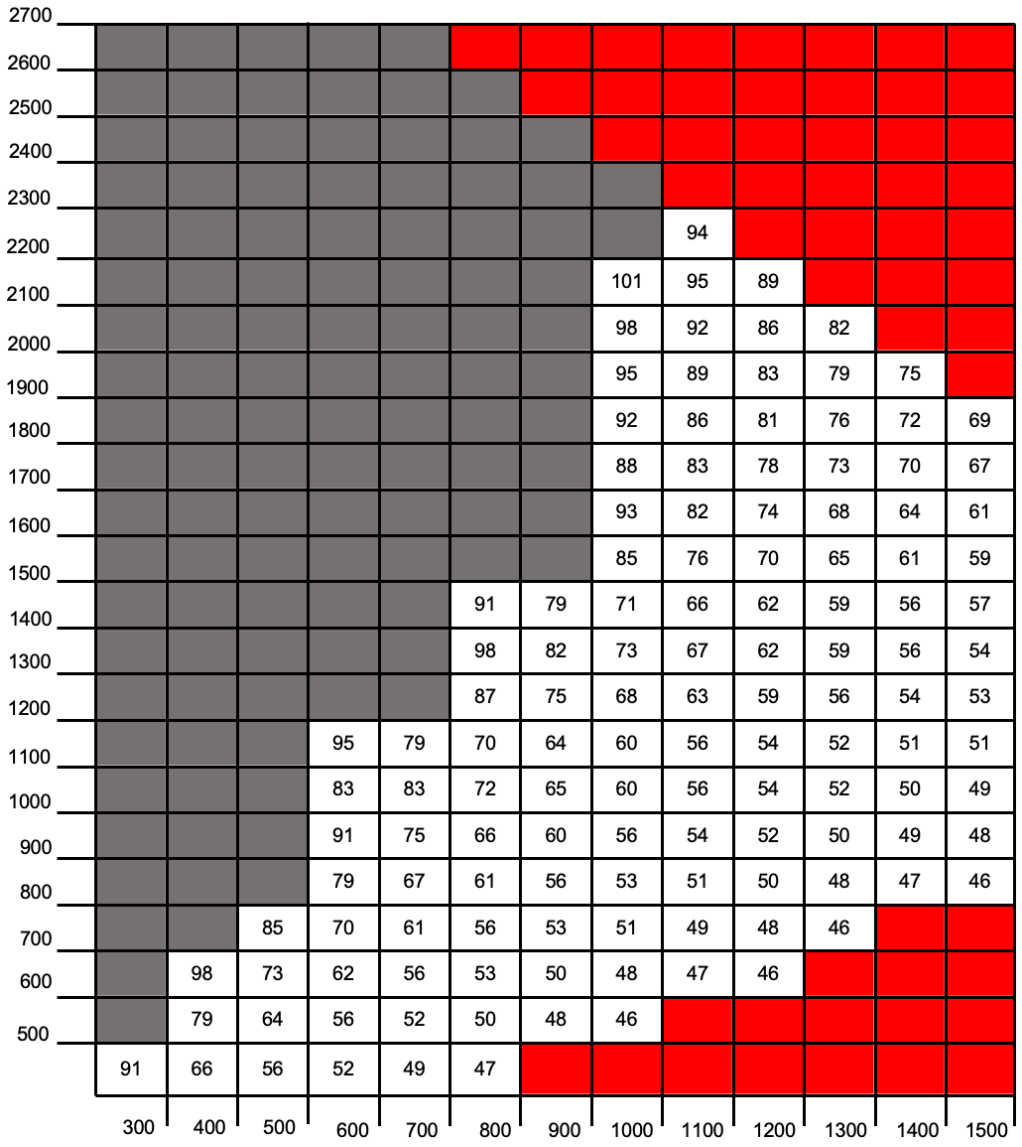

	300	400	500	600	700	800	900	1000	1100	1200	1300	1400	1500
2200									94				
2100								101	95	89			
2000								98	92	86	82		
1900								95	89	83	79	75	
1800								92	86	81	76	72	69
1700								88	83	78	73	70	67
1600								93	82	74	68	64	61
1500								85	76	70	65	61	59
1400						91	79	71	66	62	59	56	57
1300						98	82	73	67	62	59	56	54
1200						87	75	68	63	59	56	54	53
1100				95	79	70	64	60	56	54	52	51	51
1000				83	83	72	65	60	56	54	52	50	49
900				91	75	66	60	56	54	52	50	49	48
800				79	67	61	56	53	51	50	48	47	46
700			85	70	61	56	53	51	49	48	46		
600		98	73	62	56	53	50	48	47	46			
500		79	64	56	52	50	48	46					
	91	66	56	52	49	47							

Система ALVN-TF 1300

Ширина створки по фальцу — от 435 до 1200 мм.

Высота с вилочной ручкой — от 500 до 2700 мм, с ручкой с редуктором — от 600 до 2700 мм.

ALVN

Описание и назначение системы ALVN-HS 1400 подъемно-сдвижная система для алюминиевых окон

ALVN

Описание системы ALVN-HS 1400
подъемно-сдвижная система для алюминиевых окон



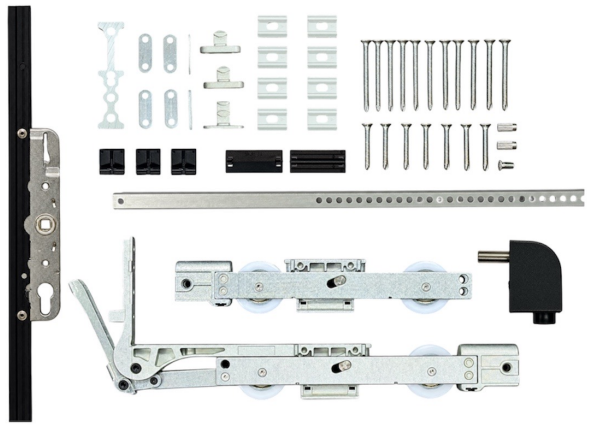

Подъемно-сдвижная система ALVN-HS 1400 предназначена для крупноформатных алюминиевых конструкций. Она позволяет изготавливать створки шириной от 720 до 3235 мм, высотой до 3600 мм и массой до 300 кг в стандартном исполнении. При использовании тандемных кареток допустимая масса створки увеличивается до 600 кг.

Базовая комплектация объединена в один артикул. Это упрощает подбор, заказ и отгрузку фурнитуры, а также подготовку комплекта на производстве.
Для отдельных проектов предусмотрены дополнительные опции: газовый лифт, удлинитель основного привода для створок высотой свыше 3000 мм и вспомогательные элементы, облегчающие подъём створок массой более 400 кг.

ALVN

Принцип открывания системы ALVN-HS 1400 подъемно-сдвижная система для алюминиевых окон





Для открывания ручку поворачивают вниз. Привод активирует подъемные каретки: створка слегка приподнимается, освобождается от прижима к уплотнению и легко перемещается в сторону по направляющей.

Чтобы закрыть конструкцию, створку возвращают в исходное положение и переводят ручку вверх, в положение «Закрыто». Каретки опускают створку, после чего она плотно прилегает к уплотнению и фиксируется.

ALVN

Преимущества системы ALVN-HS 1400 подъемно-сдвижная система для алюминиевых окон



- **Створки высотой до 3600 мм**
Позволяют создавать крупноформатные панорамные конструкции с большой площадью остекления наличие приводных механизмов длинной 3000 мм с возможностью установки удлинения

- Нагрузка до 600 кг
Система рассчитана на тяжелые створки и стабильную эксплуатацию при больших габаритах и имеют спец кстройства которые помогают эксплуатировать систему при подобных весах

- Ширина створки от 720 до 3235 мм
Широкий диапазон размеров расширяет возможности при проектировании оконных и дверных конструкций.

- Плавное подъемно-сдвижное открывание
При повороте ручки створка приподнимается и перемещается по направляющей. Разгружатель каретки снижает нагрузку на механизм и обеспечивает более плавный и комфортный ход створки.

- **Привод**
Привод выполнен в глубоком чёрном цвете, который выделяет систему среди аналогичных решений. Ручки со строгой прямоугольной геометрией поддерживают современный дизайн крупноформатной конструкции.

ALVN

Технические характеристики

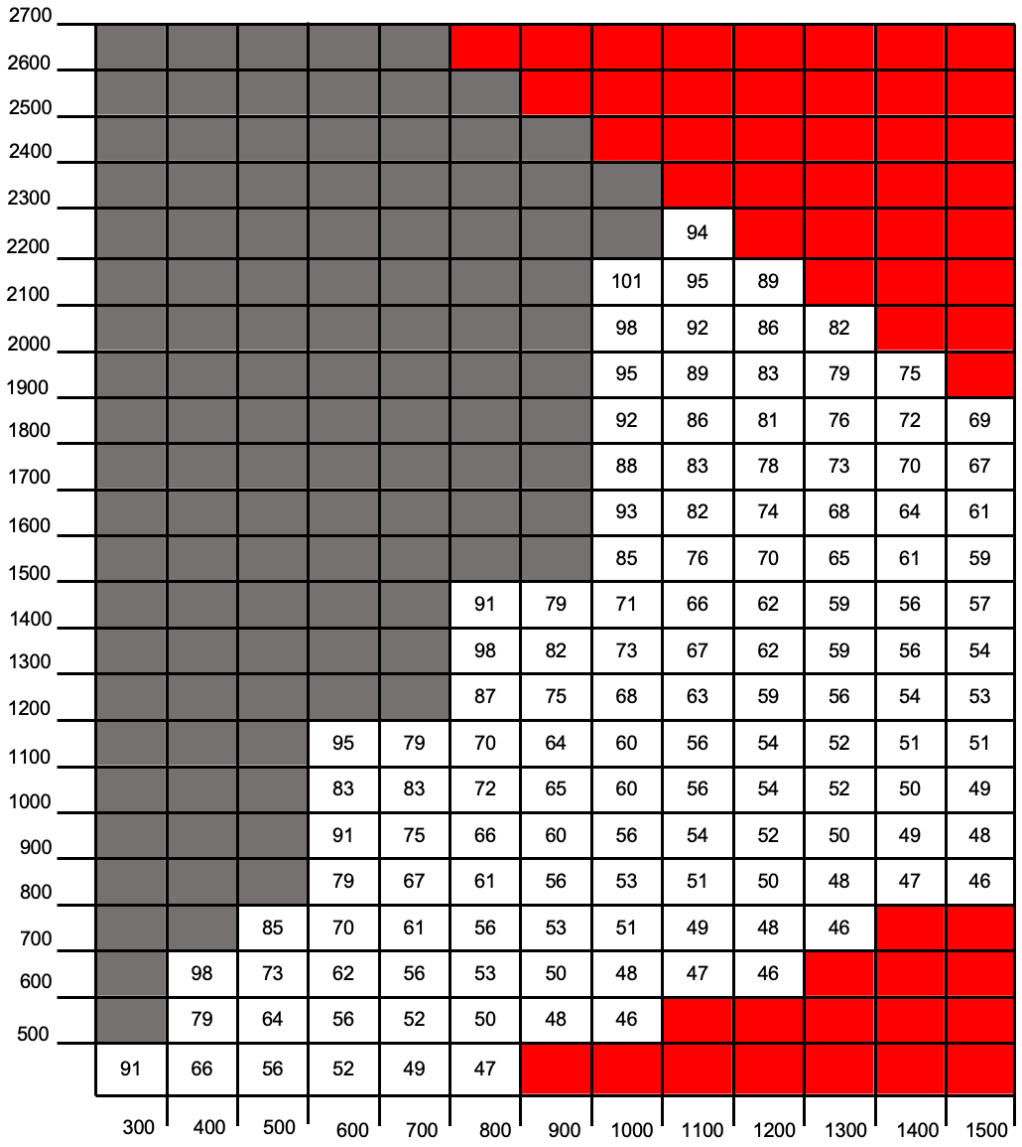

Высота, мм \ Ширина, мм	300	400	500	600	700	800	900	1000	1100	1200	1300	1400	1500
2700													
2600													
2500													
2400													
2300													
2200									94				
2100								101	95	89			
2000								98	92	86	82		
1900								95	89	83	79	75	
1800								92	86	81	76	72	69
1700								88	83	78	73	70	67
1600								93	82	74	68	64	61
1500								85	76	70	65	61	59
1400						91	79	71	66	62	59	56	57
1300						98	82	73	67	62	59	56	54
1200						87	75	68	63	59	56	54	53
1100				95	79	70	64	60	56	54	52	51	51
1000				83	83	72	65	60	56	54	52	50	49
900				91	75	66	60	56	54	52	50	49	48
800				79	67	61	56	53	51	50	48	47	46
700			85	70	61	56	53	51	49	48	46		
600		98	73	62	56	53	50	48	47	46			
500		79	64	56	52	50	48	46					
	91	66	56	52	49	47							

Система ALVN-HS 1400

рассчитана на створки шириной от 720 до 3235 мм и высотой от 1300 до 3000 мм. При использовании удлинителя редуктора 600 мм максимальная высота увеличивается до 3600 мм.

Допустимая масса створки в стандартном исполнении — до 300 кг, со сдвоенными тележками — до 450–600 кг в зависимости от комплектации.

ALVN



Описание и назначение системы системы ALVN-1500 накладная фурнитура для алюминиевых окон с фурнитурным пазом Provedal (холодная серия)

ALVN

Описание системы ALVN-1500. Накладная фурнитура для алюминиевых окон с фурнитурным пазом типа «Provedal» (холодная серия)



Система предназначена для холодных алюминиевых конструкций и поддерживает два привычных режима открывания: откидывание для проветривания и поворотное открывание створки. Для таких конструкций предусмотрено исполнение без скрытых и более сложных механизмов; в базовой комплектации используется вилочная ручка.

Количество и расположение точек прижима можно выбрать под требования проекта. Базовый вариант предусматривает стандартный комплект без дополнительного прижима со стороны петель. Расширенный вариант дополняется точками прижима на петлевой стороне для более плотного прилегания створки.

ALVN

Принцип открывания системы ALVN-1500. накладная фурнитура для алюминиевых окон с фурнитурным пазом Provedal (холодная серия)







Распашная створка поворачивается на петлях вокруг вертикальной оси. При повороте ручки запорные элементы выходят из зацепления с ответными частями, после чего створку можно открыть. Для закрывания её возвращают к раме и переводят ручку в положение запирания.

Раздвижная створка перемещается в сторону вдоль направляющей. Она освобождает проём, не занимая пространство перед окном. Это особенно удобно на балконах и лоджиях с ограниченной площадью.

ALVN

Преимущества системы ALVN-1500. накладная фурнитура для алюминиевых окон с фурнитурным пазом Provedal (холодная серия)







Система ALVN 1500 - практичное решение для поворотно-откидных алюминиевых створок. Её надёжная конструкция предусматривает базовые регулировки для настройки работы окна. Стандартный комплект поставляется в единой упаковке: это упрощает заказ, логистику и комплектацию на производстве, снижая вероятность ошибок. При этом система сохраняет доступный уровень цены.

Для створок разной ширины предусмотрены два типоразмера ножниц: один — для узких створок, второй — для створок стандартной и большой ширины.

ALVN

Технические характеристики

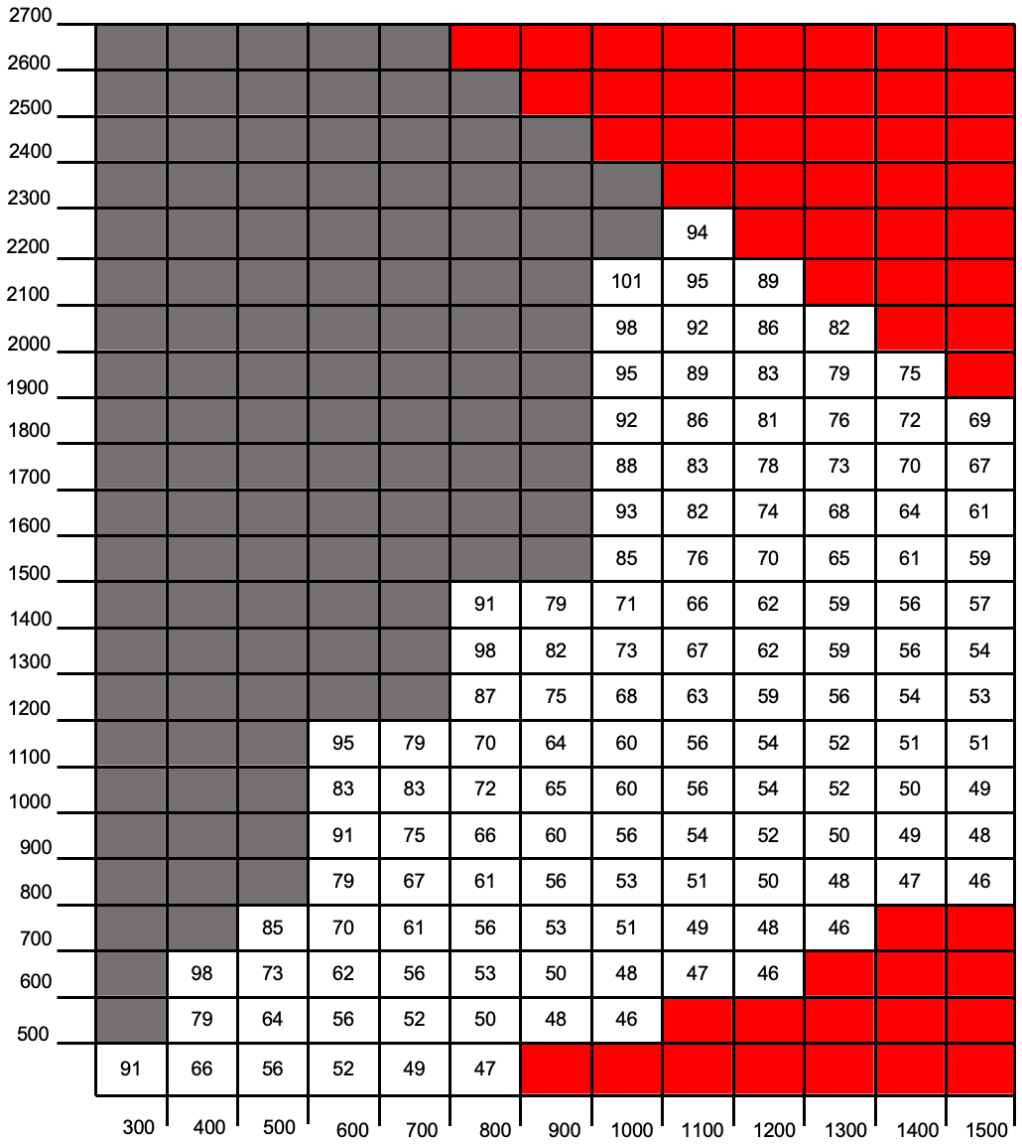

	300	400	500	600	700	800	900	1000	1100	1200	1300	1400	1500
2200								94					
2100								101	95	89			
2000								98	92	86	82		
1900								95	89	83	79	75	
1800								92	86	81	76	72	69
1700								88	83	78	73	70	67
1600								93	82	74	68	64	61
1500								85	76	70	65	61	59
1400						91	79	71	66	62	59	56	57
1300						98	82	73	67	62	59	56	54
1200						87	75	68	63	59	56	54	53
1100				95	79	70	64	60	56	54	52	51	51
1000				83	83	72	65	60	56	54	52	50	49
900				91	75	66	60	56	54	52	50	49	48
800				79	67	61	56	53	51	50	48	47	46
700			85	70	61	56	53	51	49	48	46		
600		98	73	62	56	53	50	48	47	46			
500		79	64	56	52	50	48	46					
	91	66	56	52	49	47							

Системы ALVN-1500

Для алюминиевых окон с фурнитурным пазом Provedal предусмотрены два комплекта:

Створки шириной от 405 до 600 мм;
Створки шириной от 600 до 1200 мм.

Общий диапазон ширины створки составляет от 405 до 1200 мм.

ALVN



Описание и назначение ALVN-1600 верхнеподвесная система

ALVN

Описание ALVN-1600 верхнеподвесная система

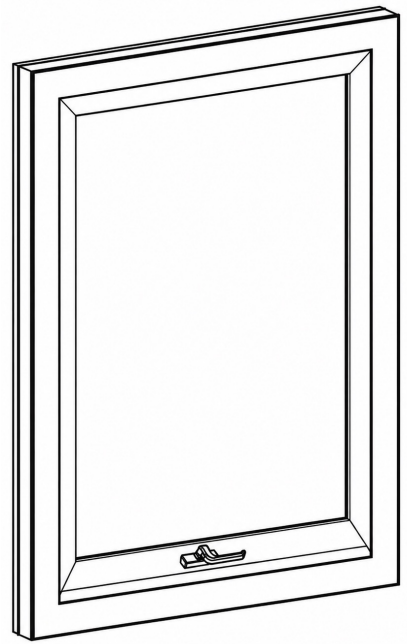

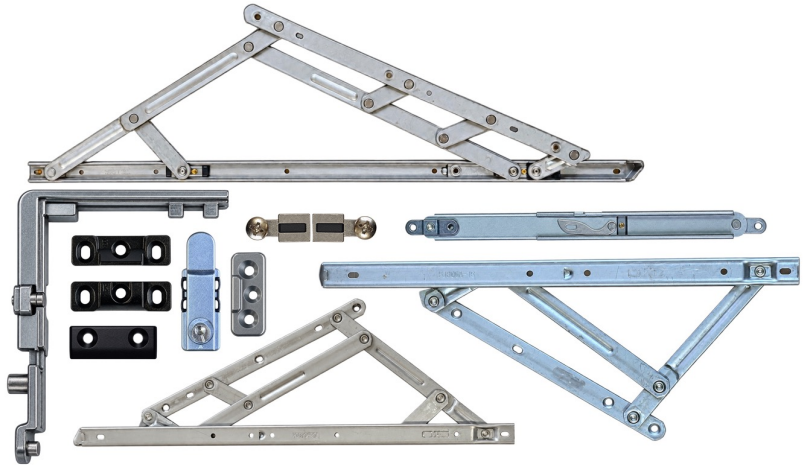

Верхнеподвесное окно позволяет проветривать помещение, сохраняя свободное пространство перед окном. Запирание по нескольким сторонам обеспечивает прижим створки к раме, а регулируемые эксцентриковые элементы позволяют точно настроить её прилегание. Усилие открывания и закрывания можно изменять регулировкой трения в ножницах. В представленной в каталоге комплектации также предусмотрен страховочный элемент для дополнительной защиты от падения створки.

ALVN

Принцип открывания ALVN-1600 верхнеподвесная система

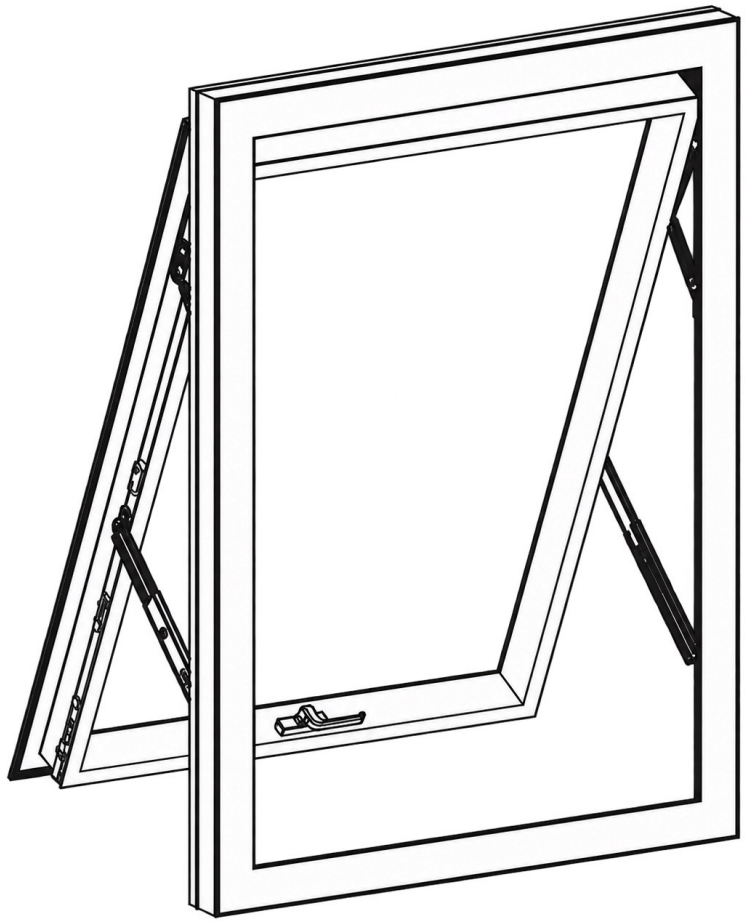

Верхнеподвесное окно открывается наружу: нижняя часть створки отходит от рамы, образуя проём для проветривания. Створка удерживается боковыми фрикционными ножницами, которые направляют её движение. Сопротивление механизма при открывании и закрывании регулируется винтами.

Управление осуществляется ручкой, связанной с системой запорных тяг. При закрывании несколько точек запирания обеспечивают прижим створки к раме. Ограничители задают допустимое раскрытие и помогают удерживать створку в открытом положении.

ALVN

Преимущества ALVN-1600 верхнеподвесная система

- Створка открывается наружу и не занимает место перед окном.

- Точки запирания расположены по нескольким сторонам створки; их количество подбирается в зависимости от её размеров.

- Эксцентриковые элементы с диапазоном регулировки ±1,4 мм позволяют точнее настроить прилегание створки к раме.

- Регулировка трения в ножницах позволяет подобрать сопротивление при движении створки.

- Ограничители открывания и дополнительный ограничительный элемент способствуют устойчивому удержанию створки в открытом положении.

- В представленной комплектации предусмотрен страховочный элемент.

ALVN

Технические характеристики

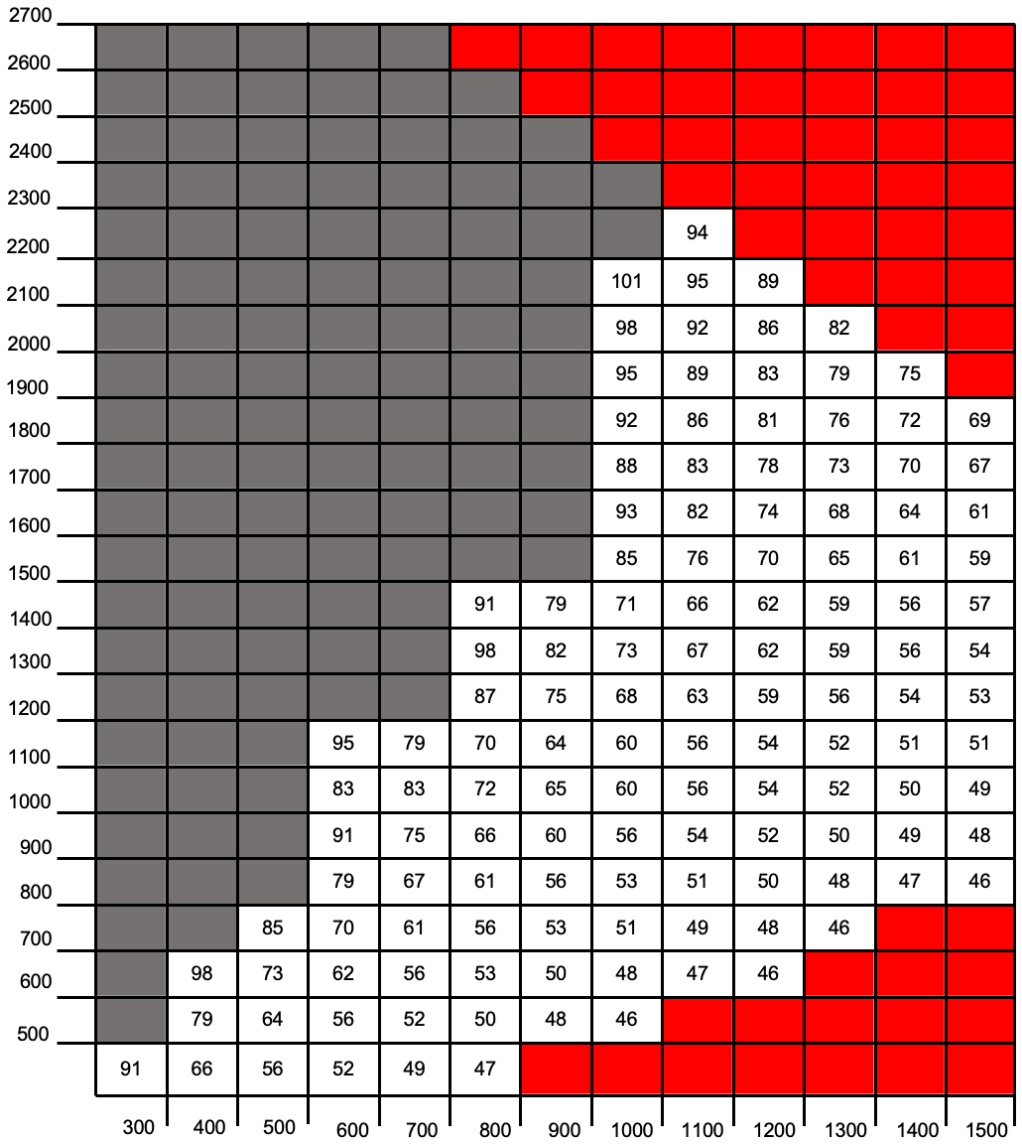

	300	400	500	600	700	800	900	1000	1100	1200	1300	1400	1500
2200								94					
2100								101	95	89			
2000								98	92	86	82		
1900								95	89	83	79	75	
1800								92	86	81	76	72	69
1700								88	83	78	73	70	67
1600								93	82	74	68	64	61
1500								85	76	70	65	61	59
1400						91	79	71	66	62	59	56	57
1300						98	82	73	67	62	59	56	54
1200						87	75	68	63	59	56	54	53
1100				95	79	70	64	60	56	54	52	51	51
1000				83	83	72	65	60	56	54	52	50	49
900				91	75	66	60	56	54	52	50	49	48
800				79	67	61	56	53	51	50	48	47	46
700			85	70	61	56	53	51	49	48	46		
600		98	73	62	56	53	50	48	47	46			
500		79	64	56	52	50	48	46					
	91	66	56	52	49	47							

Система ALVN-1600

Ширина и высота створки показаны до 1700 мм. Однако это схема подбора количества точек запирания, поэтому она не подтверждает предельно допустимые размеры окна.

Минимальный размер 500 мм

Описание и назначение ALVN-1700 ножницы для параллельно-отставной створки

ALVN

Описание ALVN-1700 ножницы для параллельно-отставной створки



Ножницы для параллельно-отставной створки обеспечивают её выдвижение наружу с сохранением параллельности плоскости рамы. При открывании створка отходит от рамы всем периметром, образуя вентиляционный зазор по четырём сторонам. Рычажный механизм ножниц поддерживает створку и направляет её движение при открывании и закрывании

ALVN

Принцип открывания ALVN-1700 ножницы для параллельно-отставной створки

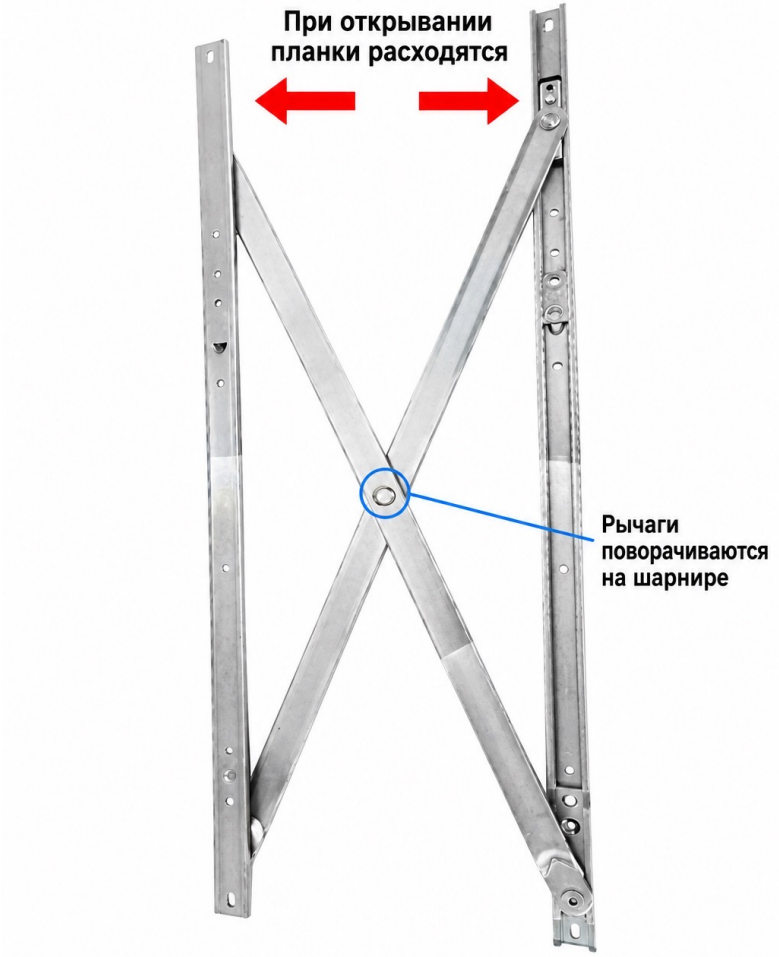

После разблокировки фурнитуры рычаги ножниц раскрываются и направляют движение створки относительно рамы. Ограничитель задаёт рабочее положение, а ножницы удерживают створку и контролируют усилие при открывании и закрывании.

Сопротивление движению регулируется винтами на механизме. Это позволяет настроить плавность хода с учётом размеров и массы створки.

ALVN

Преимущества ALVN-1700 ножницы для параллельно-отставной створки



- Симметричное распределение нагрузки
- Регулировка усилия движения
- Устойчивое положение открытой створки
- Совместимость с многоточечной системой запирания
- Возможность установки элемента защиты от выпадения

ALVN

Технические характеристики

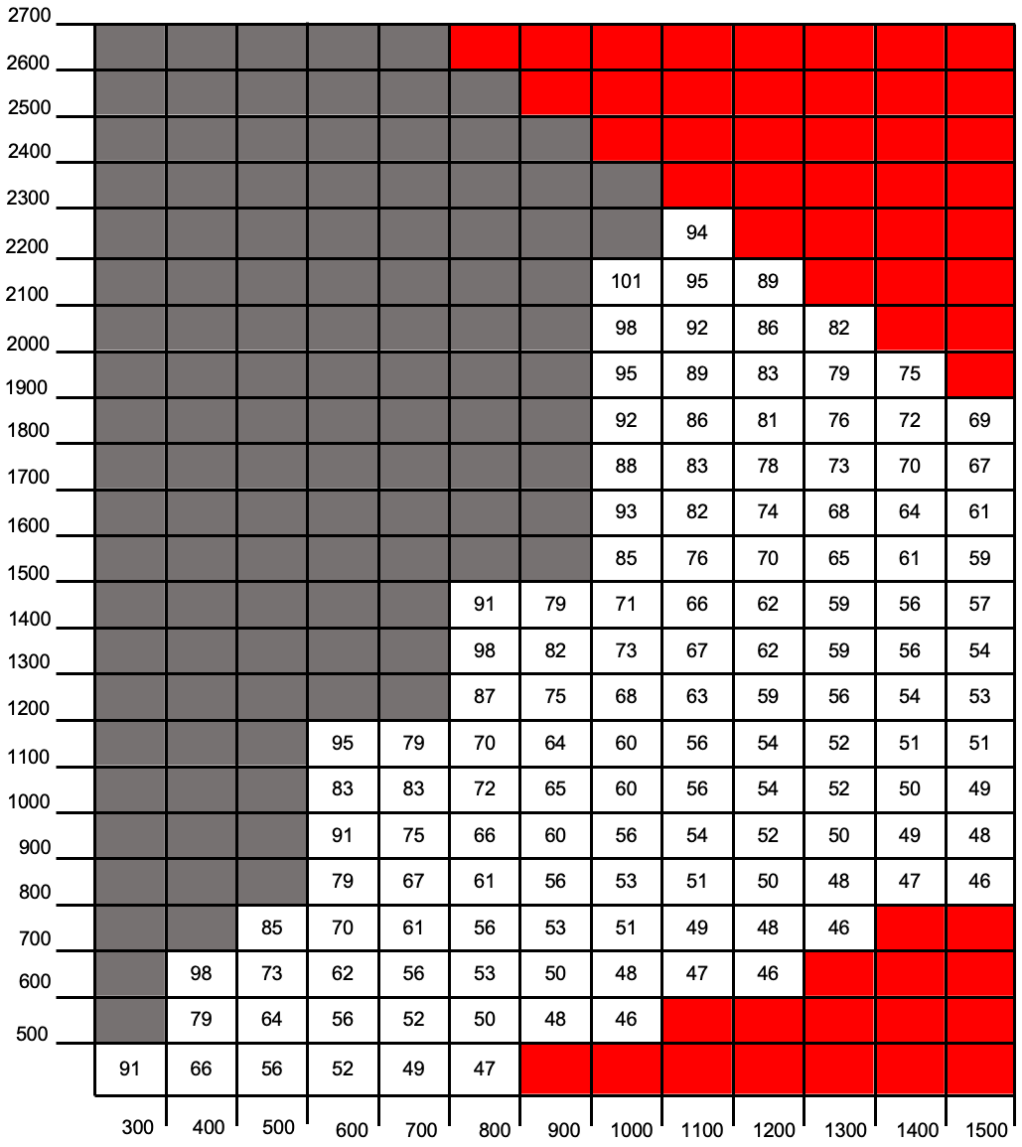

	300	400	500	600	700	800	900	1000	1100	1200	1300	1400	1500
2700													
2600													
2500													
2400													
2300													
2200									94				
2100								101	95	89			
2000								98	92	86	82		
1900								95	89	83	79	75	
1800								92	86	81	76	72	69
1700								88	83	78	73	70	67
1600								93	82	74	68	64	61
1500								85	76	70	65	61	59
1400						91	79	71	66	62	59	56	57
1300						98	82	73	67	62	59	56	54
1200						87	75	68	63	59	56	54	53
1100				95	79	70	64	60	56	54	52	51	51
1000				83	83	72	65	60	56	54	52	50	49
900				91	75	66	60	56	54	52	50	49	48
800				79	67	61	56	53	51	50	48	47	46
700			85	70	61	56	53	51	49	48	46		
600		98	73	62	56	53	50	48	47	46			
500		79	64	56	52	50	48	46					
	91	66	56	52	49	47							

ALVN-1700

Максимальные значения - 1700 мм по ширине и 1700 мм по высоте.

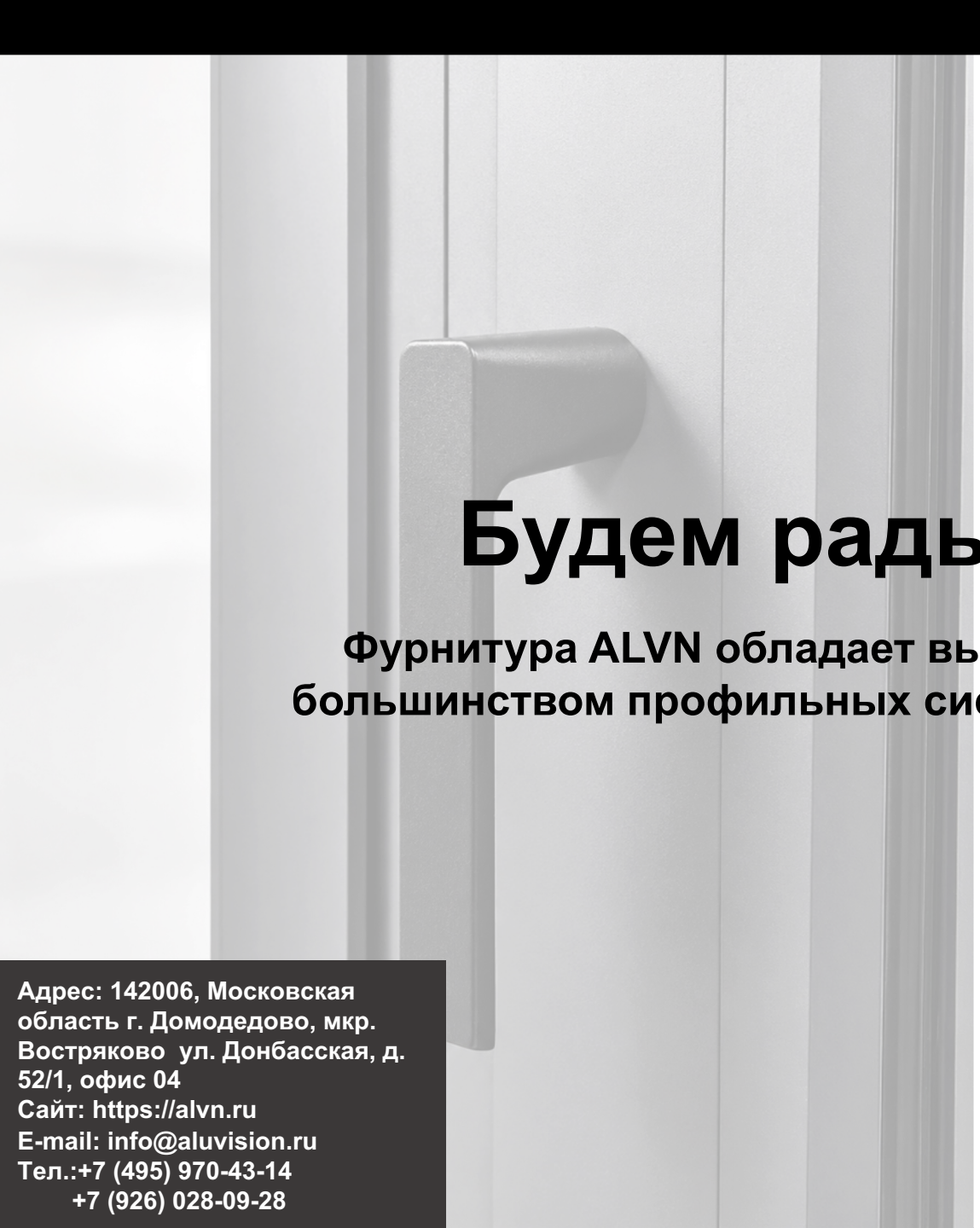

Федеральный поставщик фурнитуры для тёплых алюминиевых окон

ALVN

ALVantage Now

Будем рады сотрудничеству!

Фурнитура ALVN обладает высокой универсальностью и совместима с большинством профильных систем, представленных на российском рынке

перейти на сайт

Telegram канал

Адрес: 142006, Московская область г. Домодедово, мкр. Востряково ул. Донбасская, д. 52/1, офис 04
Сайт: https://alvn.ru
E-mail: info@aluvision.ru
Тел.:+7 (495) 970-43-14
+7 (926) 028-09-28