ALVN



Адрес: 142006, Московская область г. Домодедово, мкр. Востряково ул. Донбасская, д. 52/1, офис 04
Сайт: https://alvn.ru
E-mail: info@aluvision.ru
Тел.:+7 (495) 970-43-14
+7 (926) 028-09-28

ALVN

Содержание
Table of content

Страница
page

Конструкция створки,Технические данные, Сокращения / Sash arrangement, Technical Data, Abbreviations	2
Список фурнитуры для подъемно-раздвижных систем / Lift & Slide Hardware List	3
Комплекты ручек / Handles	9
Горизонтальный разрез редуктора / Horizontal section espag	10
Вертикальный разрез тележки / Vertical section bogie	11
Горизонтальный разрез редуктора – Схема C / Horizontal section espag – Scheme C	12
Монтажные размеры / Mounting measures	13

Конструкция створки / Sash arrangement

Схема A
Schema A

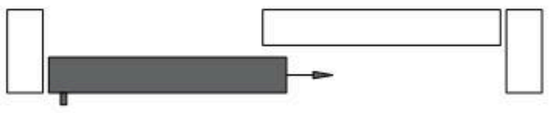

Схема D
Schema D

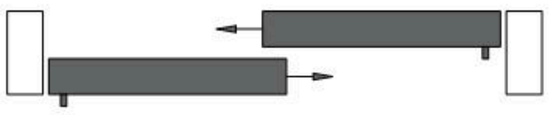

Схема C
Schema C

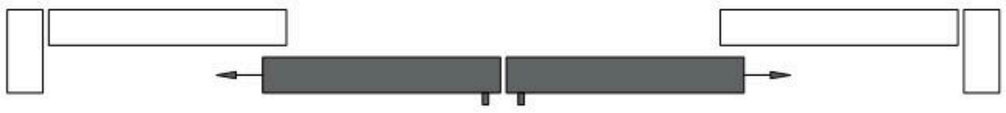

Схема F
Schema F

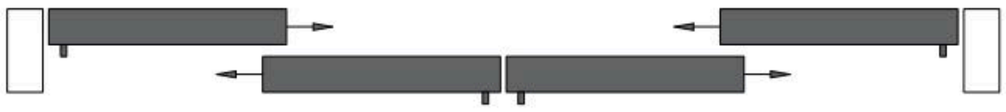

Схема G
Schema G



G-2



Схема H
Schema H



Технические данные / Technical Data

Область применения для схемы A:

Ширина створки(FB):720–3235мм
Высота створки(FH):1300–3000мм(3600мм)*

Вес створки:
Стандартное исполнение: макс.300кг
Со сдвоенной кареткой:макс.450кг–макс.600кг

Размер оси (редуктора):37,5мм

Место для ручки:
Окно (FH1300–1800 мм):408мм
Дверь(FH1801–3000 мм):981мм

В зависимости от применяемой профильной системы области применения могут отличаться. Требования производителей профилей необходимо соблюдать во всех случаях.

* в комплекте с удлинителем редуктора 600 мм

**Усилие управления по DIN EN 13126-16 в зависимости от системы может превышать класс 1, долговременная работа по DIN EN 13126-16 класс 4 = 15000 циклов.

Range of application scheme A:

Sash width (FB):720–3235mm
Sash height (FH):1300–3000mm(3600mm)*

Sash weight
Standard:max.300kg
with tandem bogies:max.450kg-max.600kg

Backset (Espag):37.5mm

Handle position
Window(FH1300–1800mm):408mm
Door(FH1801–3000mm):981mm

Range of application is depending on used profile systems.Specifications of profile manufacturers to be observed.

* with 600 mm espag extension

**Operating forces acc. to DIN EN 13126-16 can be greater than class 1 (system-dependent), durability acc. to DIN EN 13126-16 class 4 = 15000 cycles

Сокращения / Abbreviations

Gr. = Размер / Size
L = Длина / Length

FH = Высота створки / Sash height
FB = Ширина створки / Sash width

Примечание:Все размеры в данном документе указаны в миллиметрах.
Note:All measurements in this document are indicated in millimetres.

ALVN

Список фурнитуры для подъемно-раздвижных дверей весом 300 кг

Hardware List for 300kg Lifting Sliding Door

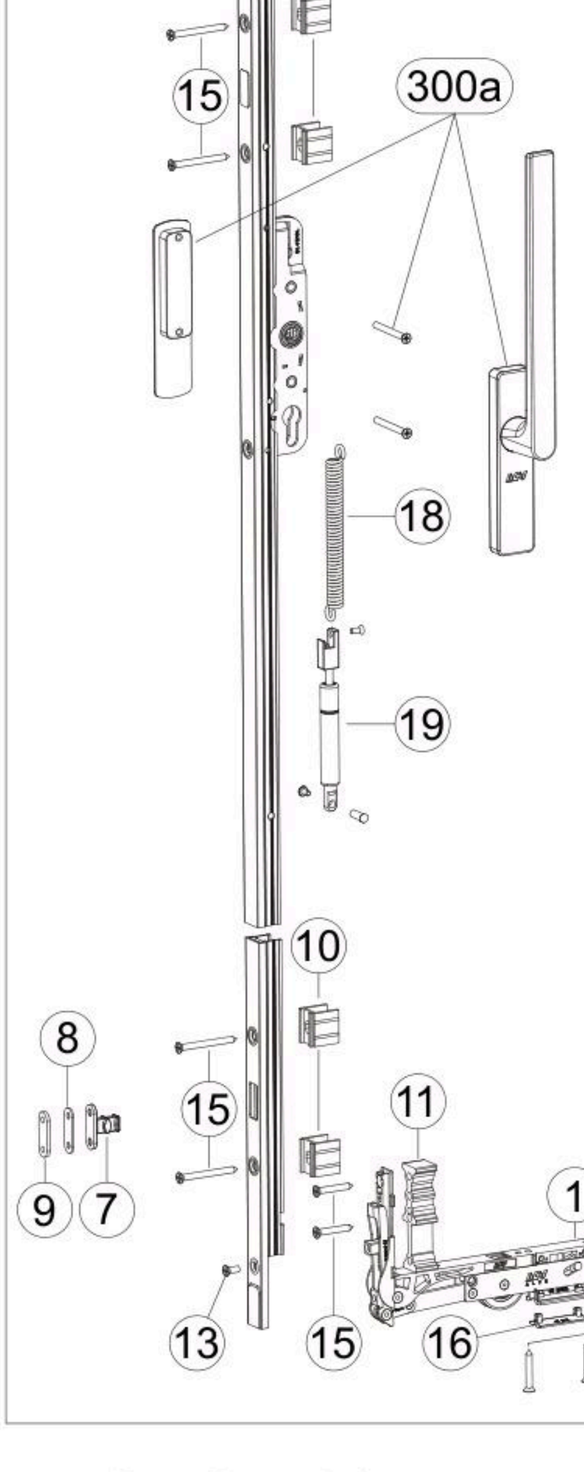

Поз. Наименование

1. Тележка передняя
2. Тележка задняя
3. Подъемно-сдвижной привод (опционально)
5. Соединительная штанга (опционально)
6. Ответная планка
7. Ответная планка с микропроветриванием
8. Подкладка 1.5мм
9. Подкладка 3мм
10. Подкладка под привод
11. Подкладка под переднюю тележку
12. Пластиковая защёлка
13. Соединительный болт
14. Соединительный штифт
15. Винты
16. Опорные детали тележки
17. Стопор створки
18. Пружина компенсационная для привода ручки (опционально)
19. Демпфер SOFT-LIFT (опционально)

300a. Ручка односторонняя или двухсторонняя (опционально)

Pos. Description

1. Bogie, handle side
2. Bogie
3. Espag
5. Connecting rod
6. Locking bolt
7. Locking bolt, night vent
8. Lock bolt gasket 1.5mm
9. Lock bolt gasket 3mm
10. Packer espag
11. Packer bogie
12. Plastic buckle
13. Connecting screw
14. Grooved pin/Threaded pin
15. Screws
16. Bogie support LS
17. Sash buffer, top (optional)
18. Tension Spring (optional)
19. LS Handle Damper (optional)

300a. LS handle and external finger grip (incl.screws and square)

ALVN

Список фурнитуры для подъемно-раздвижных дверей весом 300 кг
Hardware List for 300kg Lifting Sliding Door

наименование товара
Items required for scheme

A	D	C	F	G	H	Наименование изделия Article description		АРТИКУЛ Item Code
1	2	2	4	1	3	**Тележка передняя** Bogie, handle side LS 300	①	В составе ALVHS
1	2	2	4	1	3	**Тележка задняя** Bogie,LS300	②	В составе ALVHS
1	2	2	4	1	3	**Комплект комплектующих** Accessories ALVHS	⑫ ⑭ ⑯	В составе ALVHS
1[1)]	2[1)]	2[1)]	4[1)]	1[1)]	3[1)]	**Ручка (с комплектующими) (опционально)** Carton handle set with accessories	300a	См. страницу 9 See page 9
1[1)]	2[1)]	2[1)]	4[1)]	1[1)]	3[1)]	**Подъемно-сдвижной привод (опционально)** Lift&Slide Gear, 37.5 mm Backset	③	Gr. / FH 240 1801-2400 260 2401-2600 300 2601-3000	ALVG24 ALVG26 ALVG30
2[1)]	4[1)]	4[1)]	8[1)]	2[1)]	6[1)]	**Соединительная штанга (опционально)** Connecting rod	⑤	Gr. / FB 150 720-1500 200 1501-2000 250 2001-2500	ALVCR925 ALVCR1425 ALVCR1925
1	2	2	4	1	3	**Подкладка под привод** Packer espag	⑩		В составе ALVHS
1	2	2	4	1	3	**Подкладка под переднюю тележку** Packer bogie	⑪		В составе ALVHS
1	1	2	2		2	**Опорные детали тележки** Accessories Sash buffer, top	⑯		В составе ALVHS
2	**4**	**2**	**6**		**4**	**Ответная планка** Locking bolt	⑥		В составе ALVHS
0	**0**	**0**	**0**		**0**	**Ответная планка с микропроветриванием** Locking bolt (night vent)	⑦		В составе ALVHS
0	**0**	**0**	**0**		**0**	**Подкладка 1.5 мм** Lock bolt gasket 1.5mm	⑧		В составе ALVHS
0	**0**	**0**	**0**		**0**	**Подкладка 3 мм** Lock bolt gasket 3mm	⑨		В составе ALVHS
1	2	2	4	1	3	**Пакет с винтами** Accessories Screws	⑬ ⑭ ⑮		В составе ALVHS
1[1)]	2[1)]	2[1)]	4[1)]	1[1)]	3[1)]	**Пружина компенсационная для привода ручки (опционально)** Tension Spring	⑱		В составе ALVSPR
1[1)]	2[1)]	2[1)]	4[1)]	1[1)]	3[1)]	**Демпфер SOFT-LIFT (опционально)** LS Handle Damper	⑲		В составе ALVBF

[1)] **опционально/optional**

ALVN

Список фурнитуры для подъемно-раздвижных дверей весом 300-600 кг

Hardware List for 450kg–600kg Lifting Sliding Door

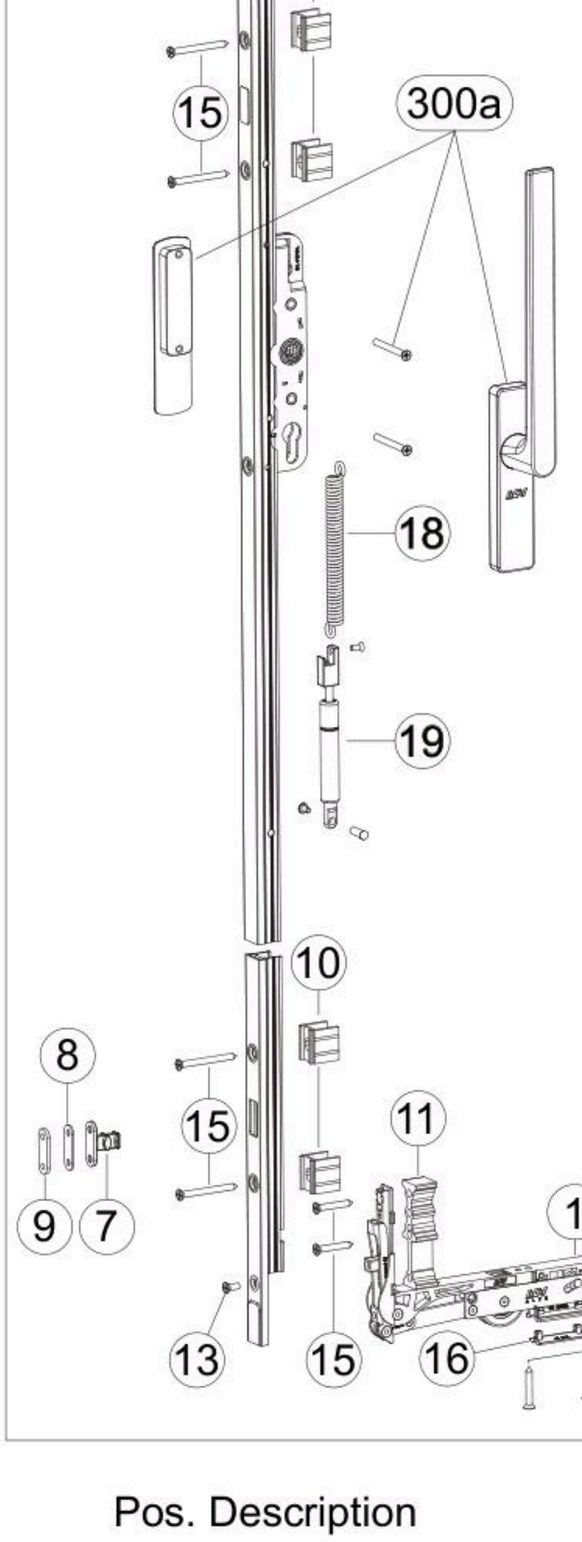

Поз. Наименование

1. Тележка передняя
2. Тележка задняя
3. Подъемно-сдвижной привод (опционально)
5 21. Соединительная штанга (опционально)
6. Ответная планка
7. Ответная планка с микропроветриванием
8. Подкладка 1.5мм
9. Подкладка 3мм
10. Подкладка под привод
11. Подкладка под переднюю тележку
12. Пластиковая защёлка
13. Соединительный болт
14. Соединительный штифт
15. Винты
16. Опорные детали тележки
17. Стопор створки
18. Пружина компенсационная для привода ручки (опционально)
19. Демпфер SOFT-LIFT (опционально)
20. Средняя тележка (опционально)
22. Приподниматель (опционально)
300a. Ручка и кожух ручки (включая винты и квадратный вал) (опционально)

Pos. Description

1. Bogie, handle side
2. Bogie
3. Espag
5. Connecting rod
6. Locking bolt
7. Locking bolt, night vent
8. Lock bolt gasket 1.5mm
9. Lock bolt gasket 3mm
10. Packer espag
11. Packer bogie
12. Plastic buckle
13. Connecting screw
14. Grooved pin/Threaded pin
15. Screws
16. Bogie support LS
17. Sash buffer, top (optional)
18. Tension Spring (optional)
19. LS Handle Damper (optional)
20. Tandem bogie LS
21. Connecting rod tandem bogie
22. LS LiftUnit(optional)
300a. LS handle and external finger grip (incl.screws and square)

ALVN

Список фурнитуры для подъемно-раздвижных дверей весом 300-600 кг

Hardware List for 450kg–600kg Lifting Sliding Door

наименование товара
Items required for scheme

A	D	C	F	G	H	Наименование изделия Article description				АРТИКУЛ Item Code
1	2	2	4	1	3	**Тележка передняя** Bogie, handle side LS 300	①			В составе ALVHS
1	2	2	4	1	3	**Тележка задняя** Bogie,LS300	②			В составе ALVHS
1	2	2	4	1	3	**Комплект комплектующих** Accessories ALVHS	⑫	⑭	⑯	В составе ALVHS
2[1)]	4[1)]	4[1)]	8[1)]	2[1)]	6[1)]	**Средняя тележка (опционально)** Tandem bogie LS300	⑳			ALVHS300
2	4	4	8	2	6	**Тандемный комплект комплектующих** Accessories Alu-LS tandem bogie	⑭	⑮	⑯	ALVHS300
1[1)]	2[1)]	2[1)]	4[1)]	1[1)]	3[1)]	**Ручка (с комплектующими) (опционально)** Carton handle set with accessories	㉚ⓐ			См. страницу 9 See page 9
1[1)]	2[1)]	2[1)]	4[1)]	1[1)]	3[1)]	**Подъемно-сдвижной привод (опционально)** Lift&slide gear, 37.5 mm backset	③			Gr. / FH 240 1801-2400 ALVG24 260 2401-2600 ALVG26 300 2601-3000 ALVG30
1[1)]	2[1)]	2[1)]	4[1)]	1[1)]	3[1)]	**Соединительная штанга (опционально)** Connecting rod	⑤	㉑		Gr. / FB 150 720-1500 ALVCR925 200 1501-2000 ALVCR1425 250 2001-2500 ALVCR1925
1	2	2	4	1	3	**Подкладка под привод** Packer espag	⑩			В составе ALVHS
1	2	2	4	1	3	**Подкладка под переднюю тележку** Packer bogie	⑪			В составе ALVHS
1	1	2	2		2	**Опорные детали тележки** Accessories Sash buffer, top	⑯			**маленький** small / **большой** big В составе ALVHS
2	**4**	**2**	**6**		**4**	**Ответная планка** Locking bolt	⑥			В составе ALVHS
0	**0**	**0**	**0**		**0**	**Ответная планка с микропроветриванием** Locking bolt (night vent)	⑦			В составе ALVHS
0	**0**	**0**	**0**		**0**	**Подкладка 1.5 мм** Lock bolt gasket 1.5mm	⑧			В составе ALVHS
0	**0**	**0**	**0**		**0**	**Подкладка 3 мм** Lock bolt gasket 3mm	⑨			В составе ALVHS
1	2	2	4	1	3	**Пакет с винтами** Accessories Screws	⑬	⑭	⑮	В составе ALVHS
1[1)]	2[1)]	2[1)]	4[1)]	1[1)]	3[1)]	**Пружина компенсационная для привода ручки (опционально)** Tension Spring	⑱			ALVSPR
1[1)]	2[1)]	2[1)]	4[1)]	1[1)]	3[1)]	**Демпфер SOFT-LIFT (опционально)** LS Handle Damper	⑲			ALVBF
1[1)]	2[1)]	2[1)]	4[1)]	1[1)]	3[1)]	**Приподниматель (опционально)** LS LiftUnit	㉒			ALVSFL

Набор тележек для створок до 450кг-600кг

[1)] **опционально/optional**

ALVN

Ручка/Handles

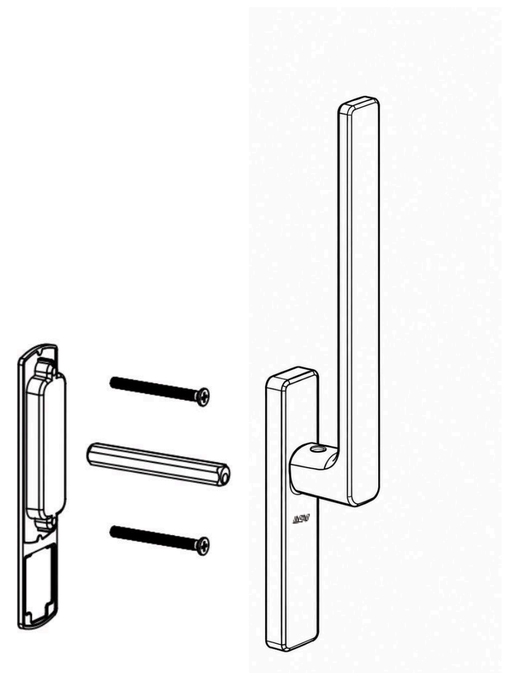

300a

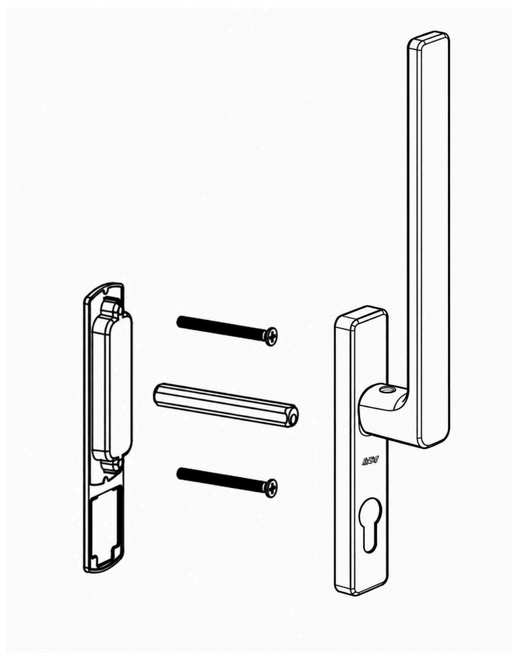

300b

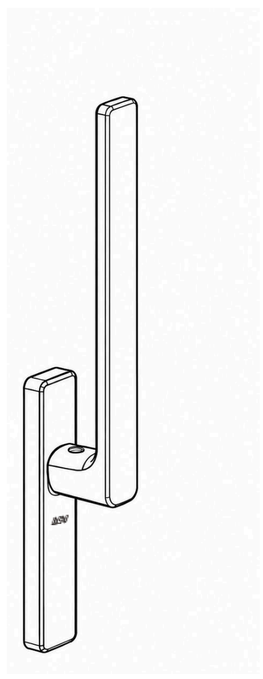

300c

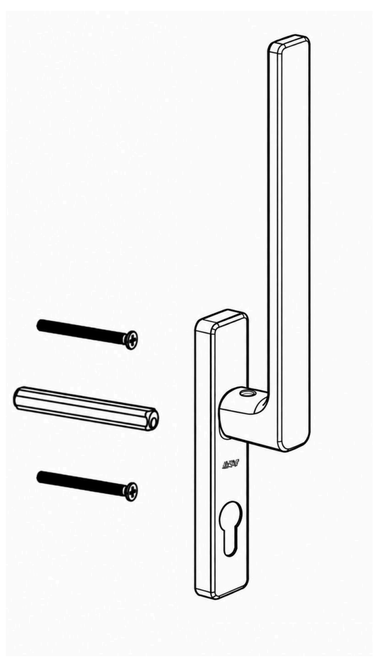

300d

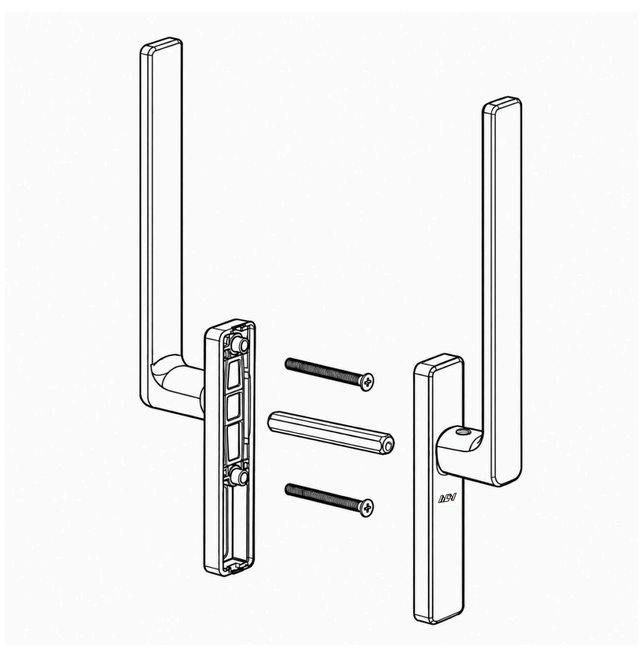

300e

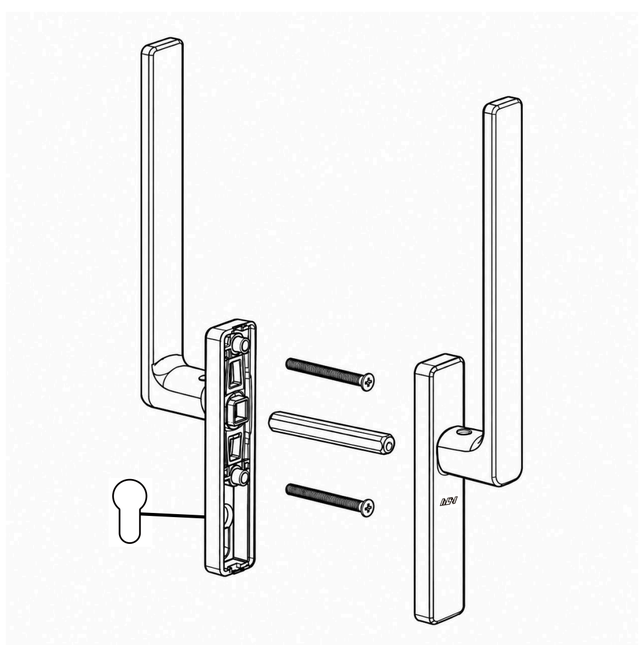

300f

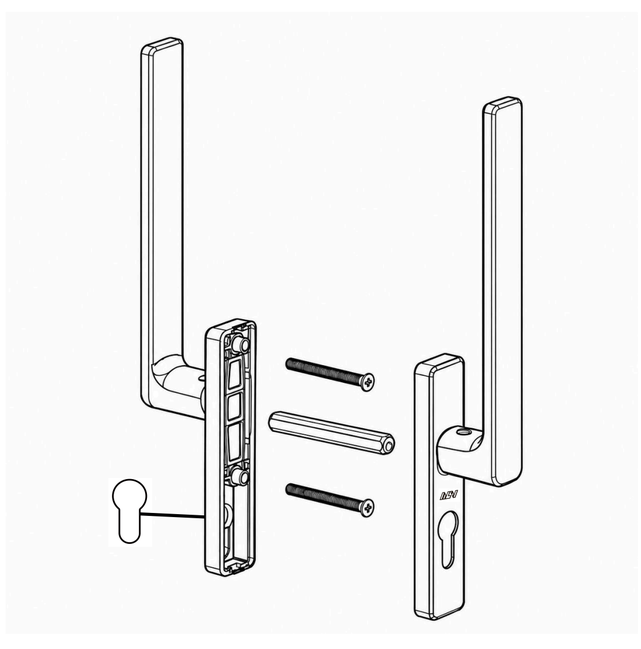

300g

ALVN

Горизонтальный разрез редуктора
Horizontal section espag

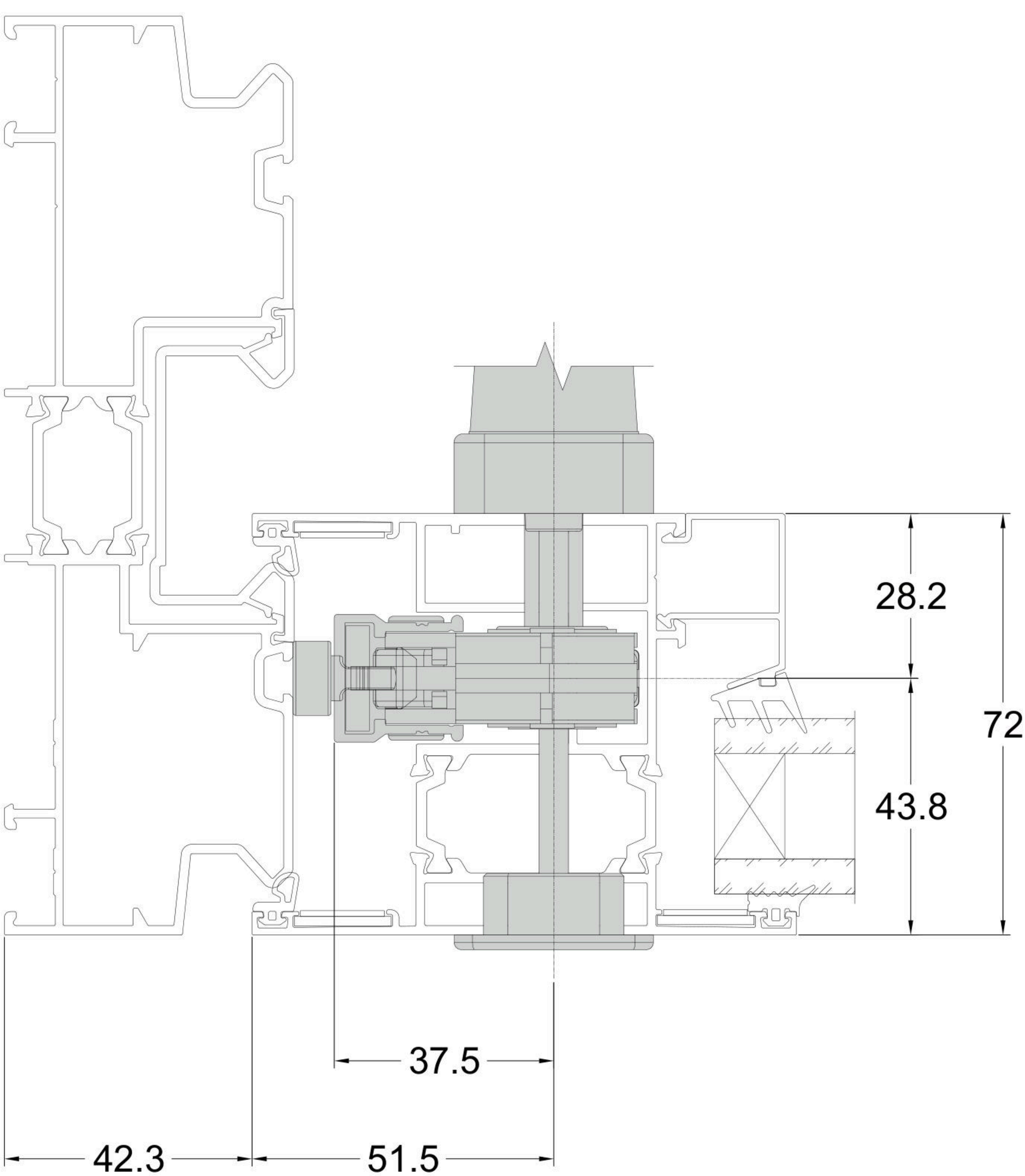

Масштаб/Scale 1:1

ALVN

Вертикальный разрез тележки
Vertical section bogie

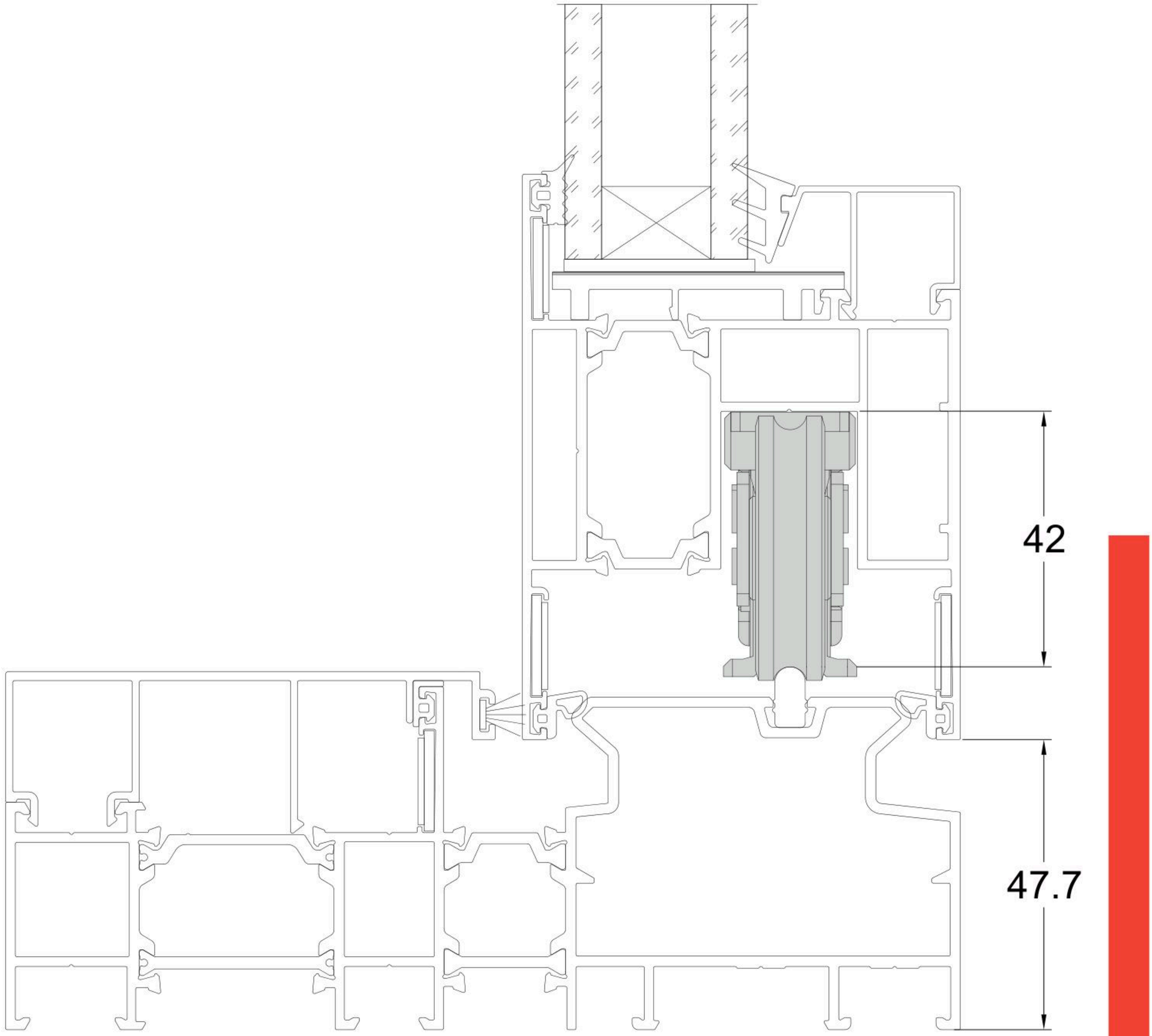

Масштаб/Scale 1:1

ALVN

Горизонтальный разрез редуктора-Схема С
Horizontal section espag – scheme C

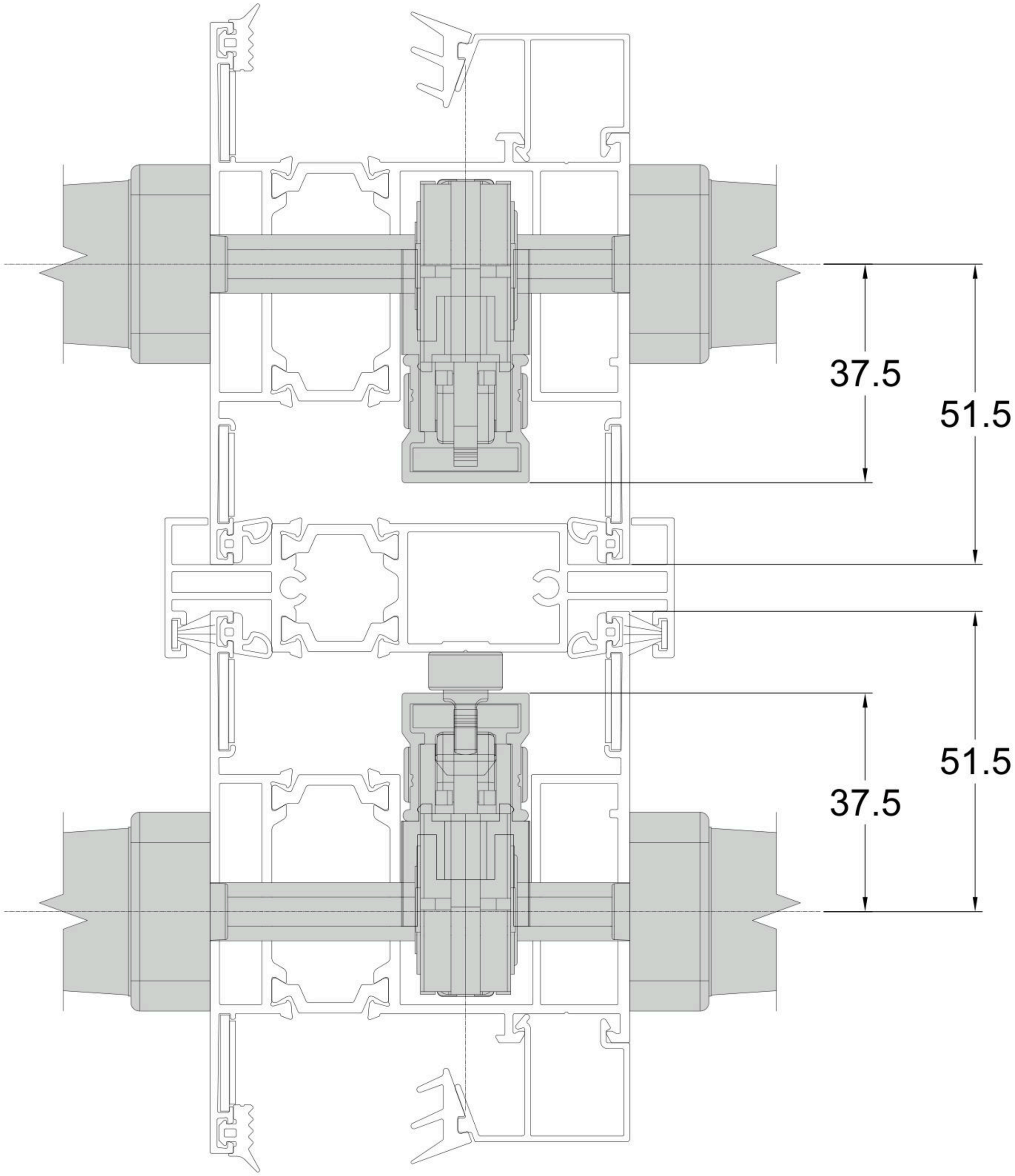

Масштаб/Scale 1:1

ALVN

Монтажные меры
Mounting measures

300b

Установка блокировочных болтов
Mounting locking bolts

	Item Code	A	B	C	D
Gr.240	ALVG24	206mm	1186mm	1656mm	
Gr.260	ALVG26	206mm	1186mm	1906mm	
Gr.300	ALVG30	206mm	1186mm	1906mm	2506mm

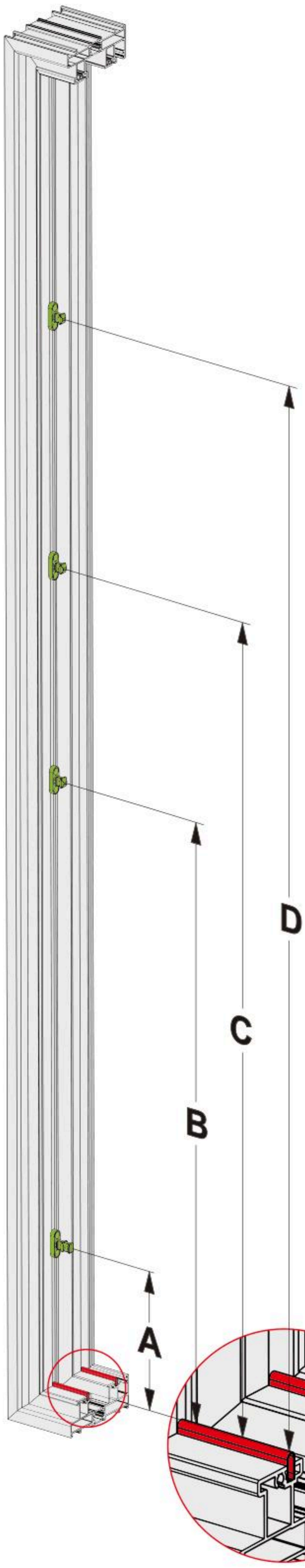

Сверление отверстий для ручки
Фрезерование для эспага, триммирование эспага
Drilling holes for handle (inside)
Milling for espag, trimming espag

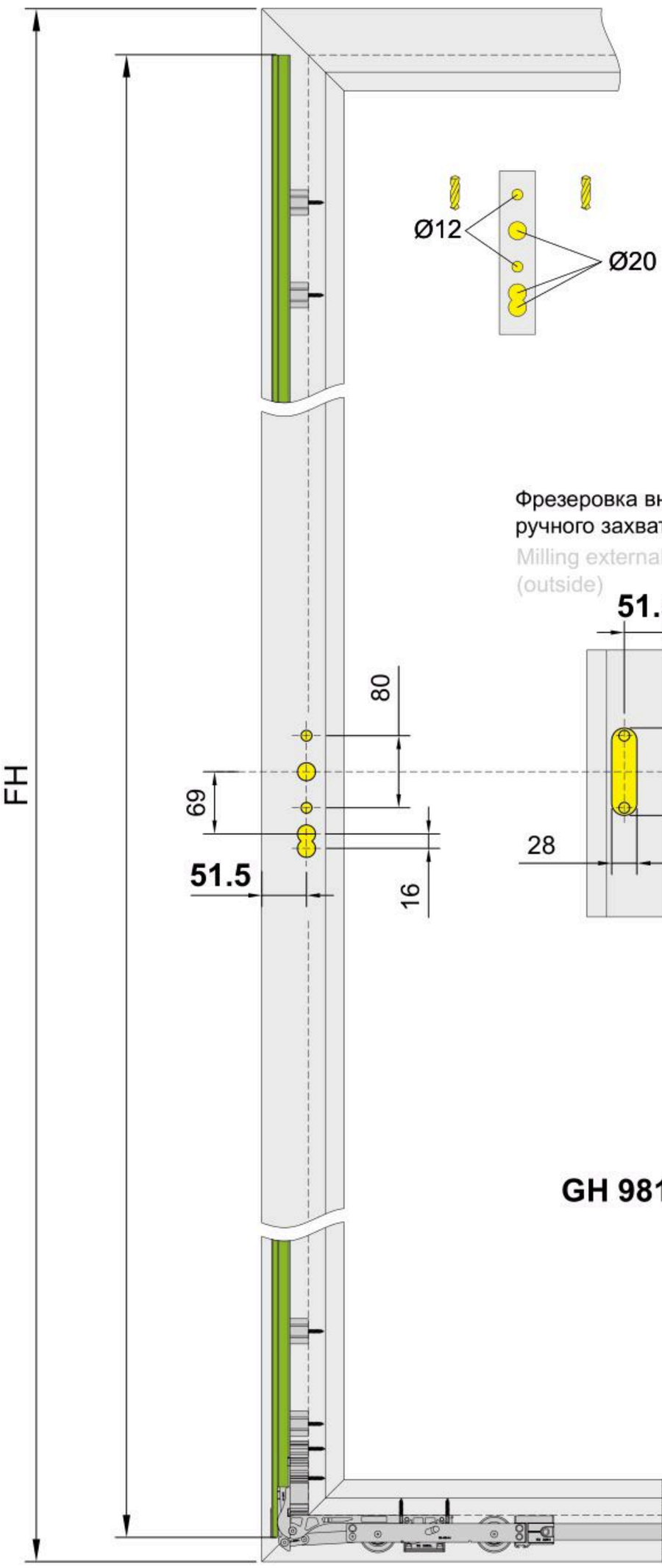

ALVN

Инструкция по монтажу тележки
Bogie Installation Guide

Произведите монтаж тяги и тележки

Install the Connecting rod and Bogie

1

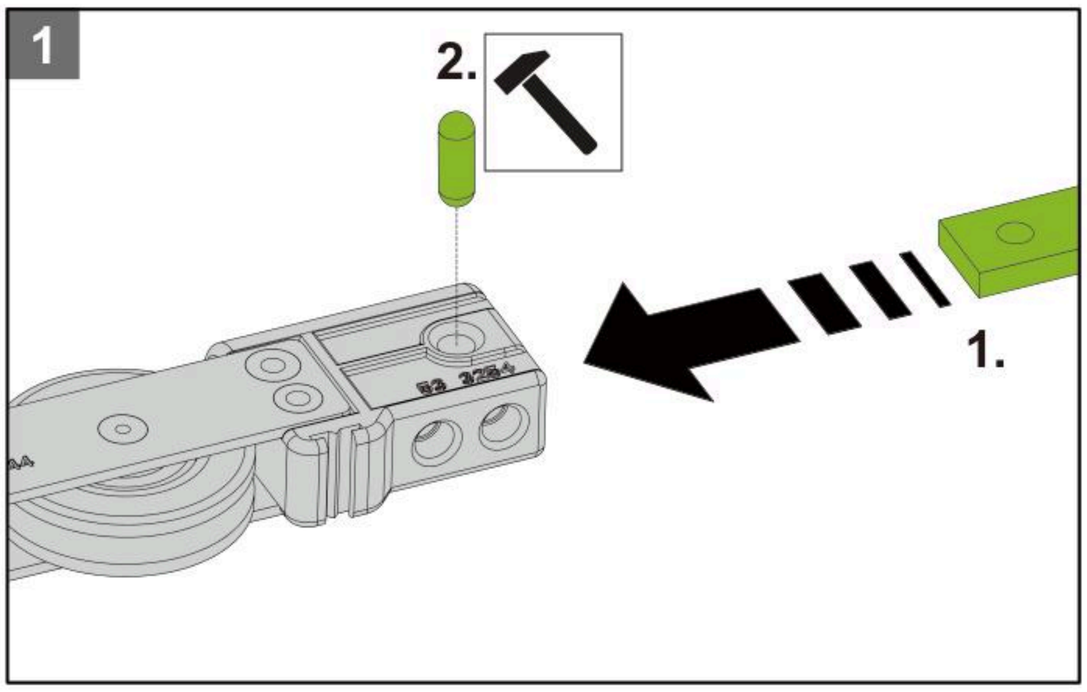

Вставьте соединительную штангу (1) внутрь передней каретки, затем зафиксируйте её при помощи соединительного штифта (2).

Insert the connecting rod into the bogie of the corner deflector (1.) and secure with slotted cylindrical pin (2.).

2

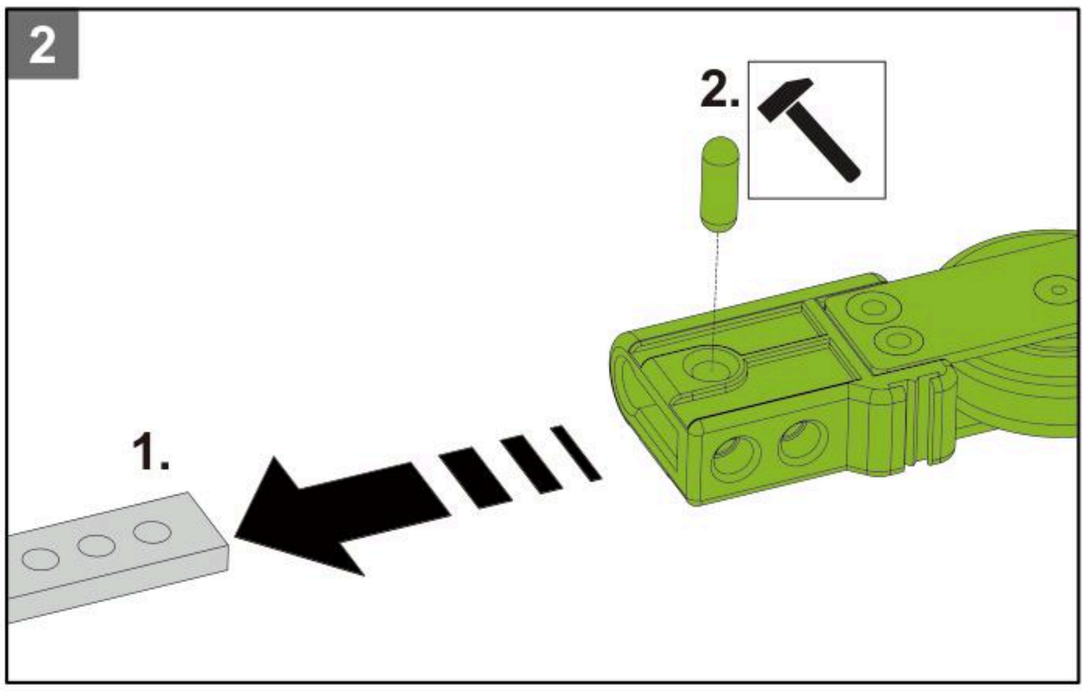

Вставьте соединительную штангу (1) внутрь задней каретки, после чего надёжно зафиксируйте её соединительным штифтом (2).

Slide the bogie onto the connecting rod (1.) and secure with slotted cylindrical pin (2.).

3

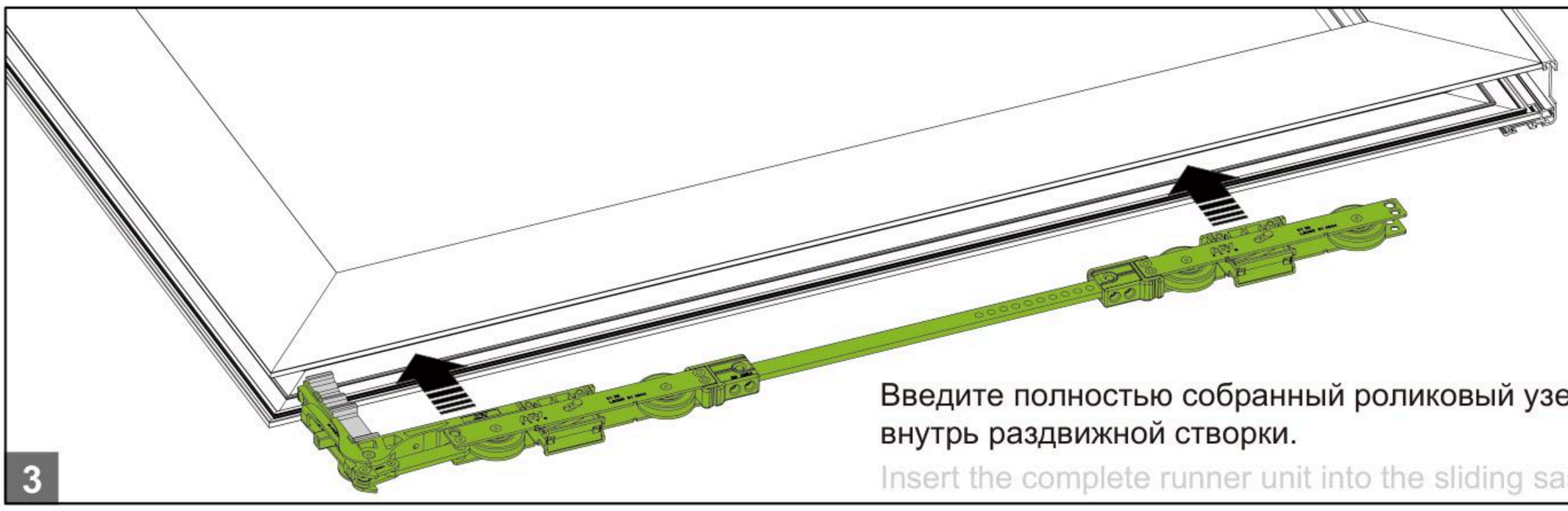

Введите полностью собранный роликовый узел внутрь раздвижной створки.

Insert the complete runner unit into the sliding sash.

4



Произведите фиксацию тележки на профиле с использованием подходящих винтов.

Fix the bogie to the profile with the corresponding screws.

ALVN

Инструкция по монтажу тележки
Bogie Installation Guide

Установить опору тележки и пластиковую защелку

Install the Bogie support and Plastic buckle



5

Вставьте узел опоры тележки в тележку со стороны ручки.

Insert the Bogie support unit into the Bogie,handle side.



6

Вставьте узел пластиковой защелки в тягу.

Insert the Plastic buckle unit into the Connecting rod.

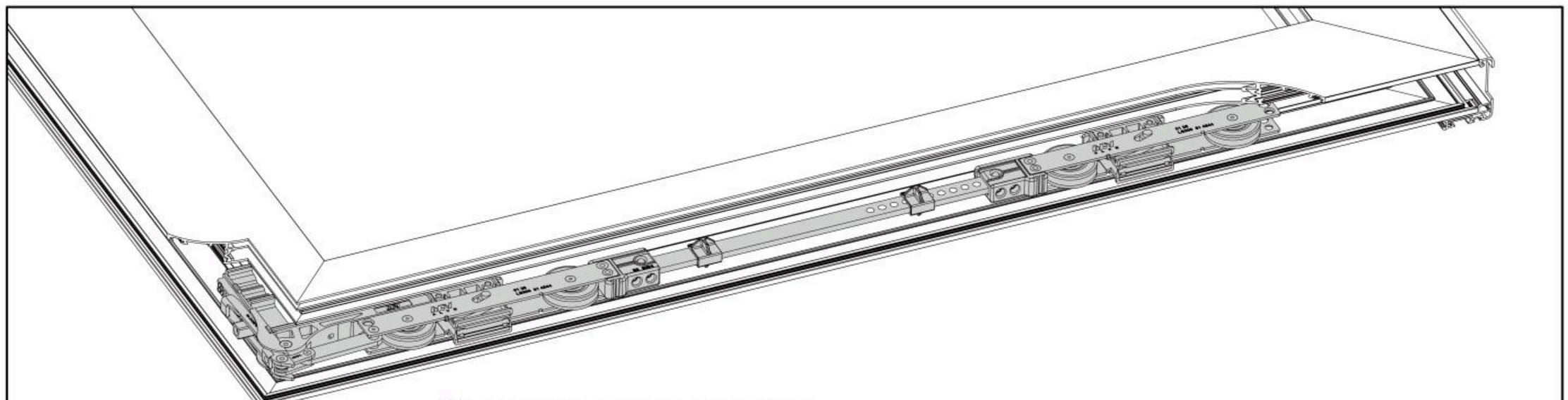

7

Состояние после монтажа.

State after installation.

ALVN

Инструкция по монтажу привода
Espag Installation Guide

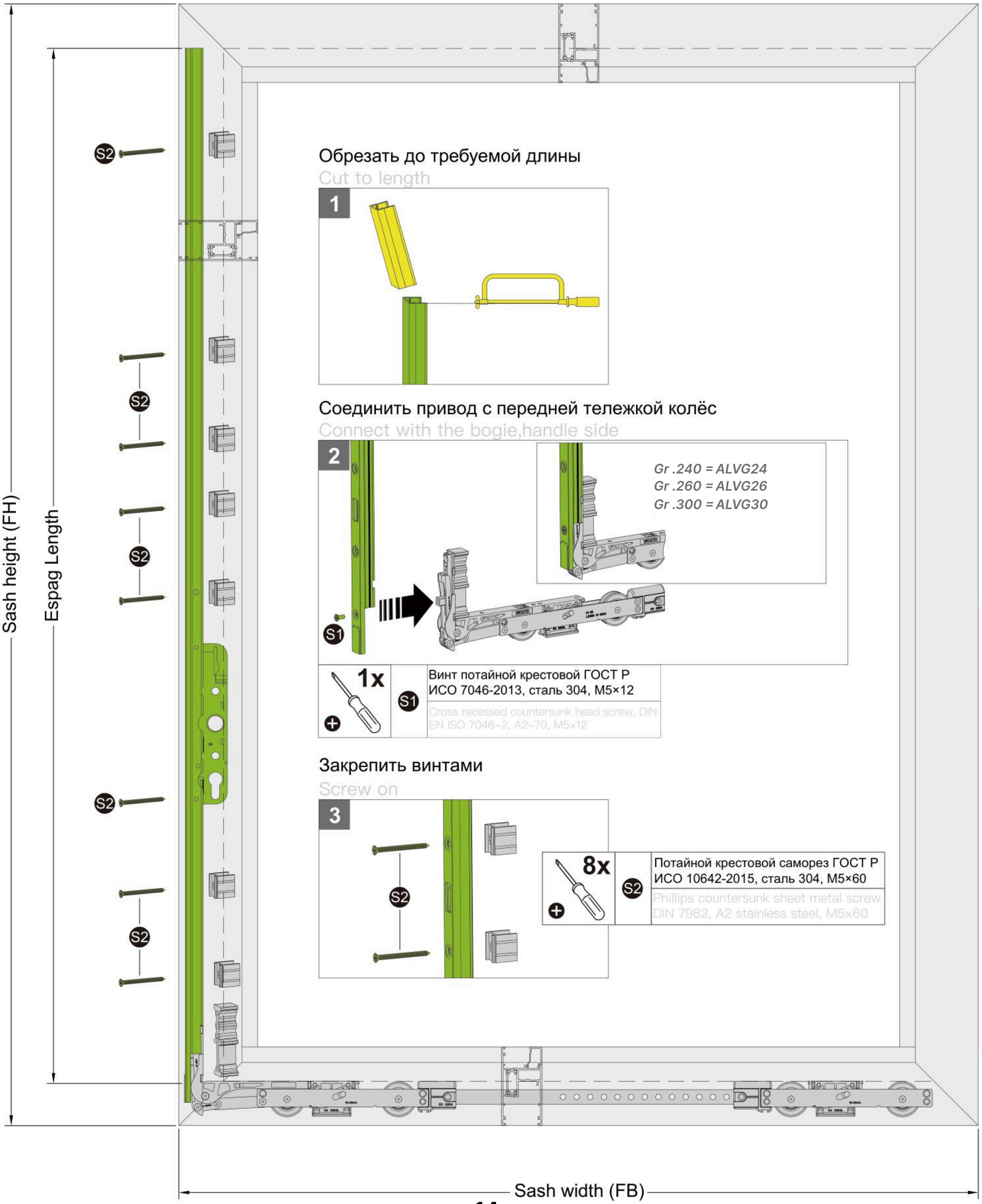

Обрезать до требуемой длины
Cut to length

1

Соединить привод с передней тележкой колёс
Connect with the bogie,handle side

2

1x	S1	Винт потайной крестовой ГОСТ Р ИСО 7046-2013, сталь 304, М5×12 Cross recessed countersunk head screw, DIN EN ISO 7046-2, A2-70, M5×12

Закрепить винтами
Screw on

3

8x	S2	Потайной крестовой саморез ГОСТ Р ИСО 10642-2015, сталь 304, М5×60 Phillips countersunk sheet metal screw DIN 7982, A2 stainless steel, M5×60

ALVN

Инструкция по монтажу амортизационных упоров
Sash buffer,top Installation Guide

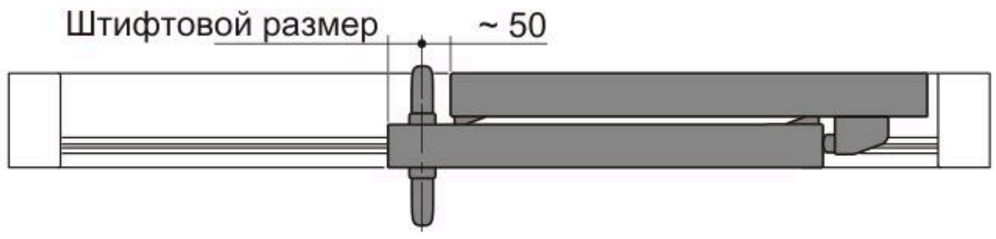

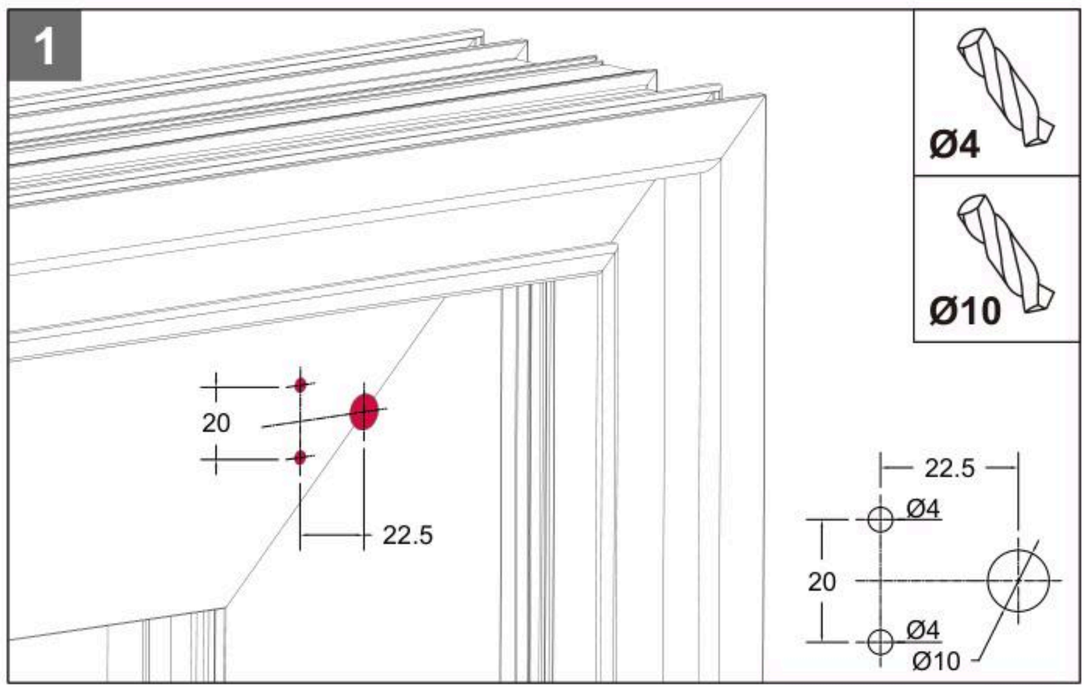

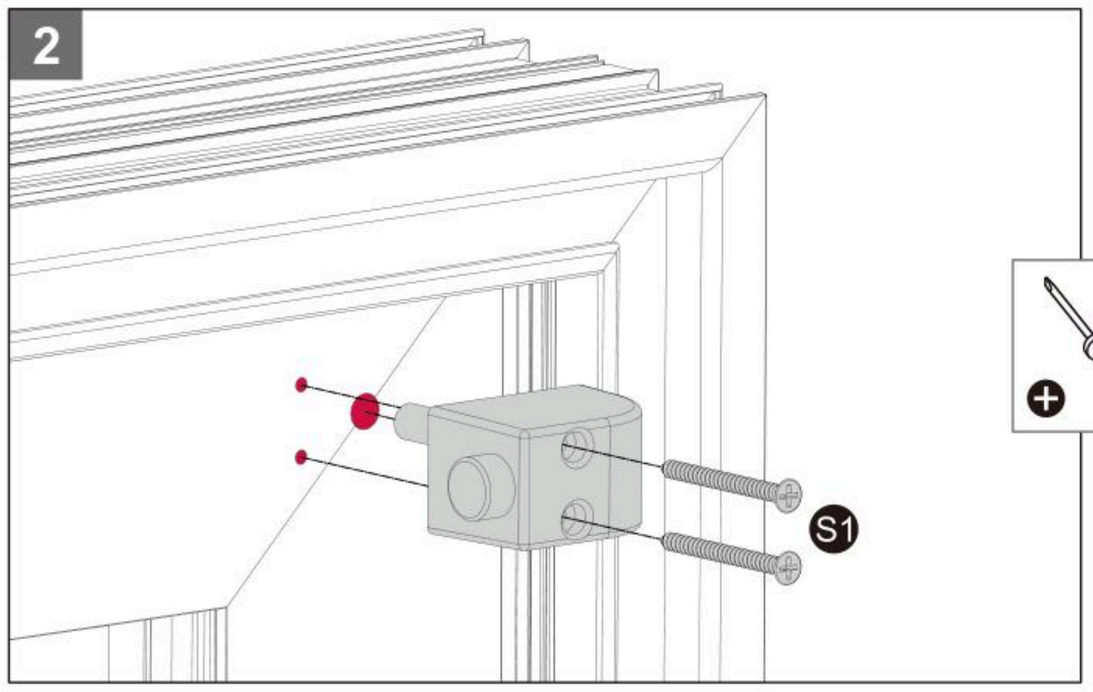



S1	Потайной крестовой саморез ГОСТ Р ИСО 10642-2015, сталь 304, М5×60
	Phillips countersunk sheet metal screw DIN 7982, A2 stainless steel, M5×60

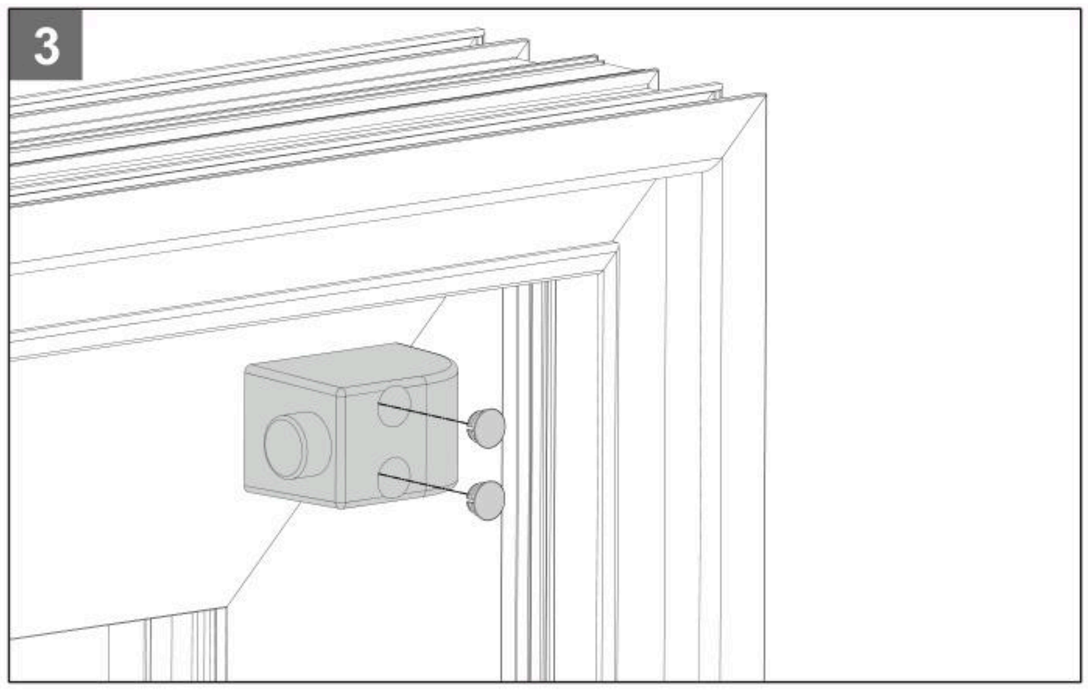

перейти на сайт