Федеральный поставщик фурнитуры для алюминиевых окон

Поворотно-откидная серия ALVN с накладными петлями Монтажная инструкция

ALVN

ALVantage Now

Адрес: 142006, Московская область г. Домодедово, мкр. Востряково ул. Донбасская, д. 52/1, офис 04
Сайт: https://alvn.ru
E-mail: info@aluvision.ru
Тел.:+7 (495) 970-43-14
+7 (926) 028-09-28

ALVN

ALVantage Now

Поворотно-откидная серия ALVN

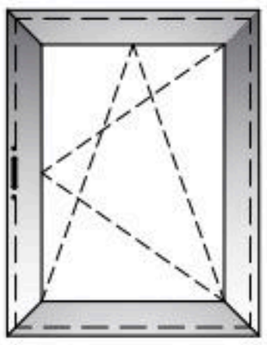

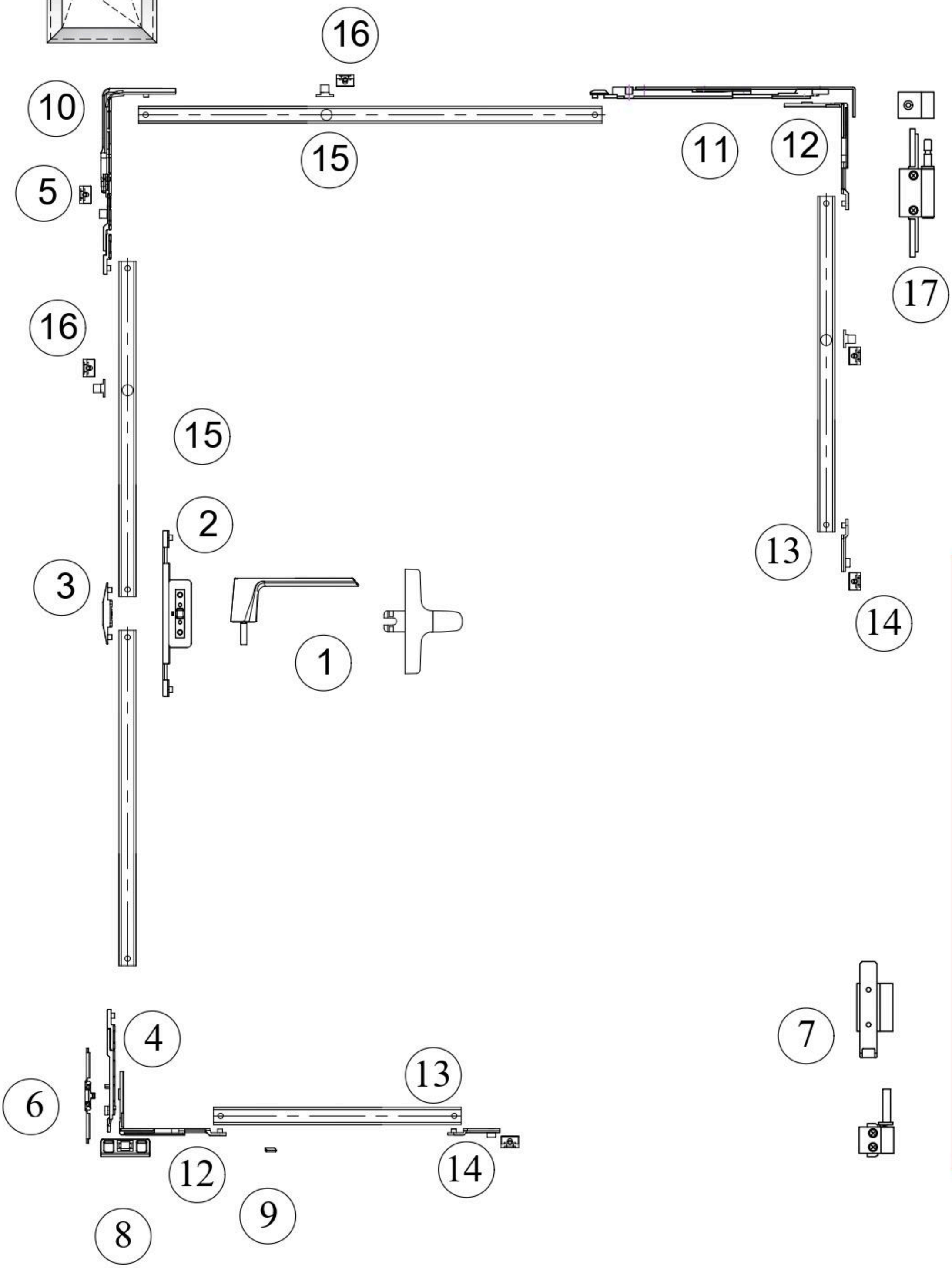

ALVN

Комплект поворотно-откидной фурнитуры ALVN с накладными петлями

Поз.	*Наименование*	*Артикул*	*Кол-во*	*Примечание*
1	Ручка оконная с вилкой 104 мм	ALVRU00 - NO Color	1	неокрас
		ALVRU01 - White		белый
		ALVRU02 - Black		черный
	Ручка с четырехгранным штифтом	ALVRBR	1	опция
2	Редуктор под ручку с четырехгранником	ALVRD	1	опция
Комплект пов-отк накладной фурнитуры		ALV42100 - NO Color ALV42101 - White ALV42102 - Black	1	
Состав комплекта				
3	Приемный комплект под ручку с вилкой		1	
4	Откидной ригель		1	
5	Ответная планка		1	
6	Защита от вывешивания		1	
7	Комплект нижней петли		1	
8	Откидная опора		1	
9	Подпятник		1	
10	Угловой переключатель		1	
11	Комплект пов-отк ножниц		1	
17	Комплект верхних петель		1	
Комплект удлинение низ/сторона петель		ALVZAP	1	опция при ВС>1000 или ШС>1000
Состав комплекта				
12	Уголок доп прижима с вилкой		1	
13	Цапфа		1	
14	Ответная планка		1	
15	Цапфа регулируемая винтовая Aluvisions	511149.1	1	при ВС>1000 - по 1 шт. при ВС>2000 - по 3 шт. при ШС>1000 - по 1 шт.
16	Ответная планка	ALVPL	1	

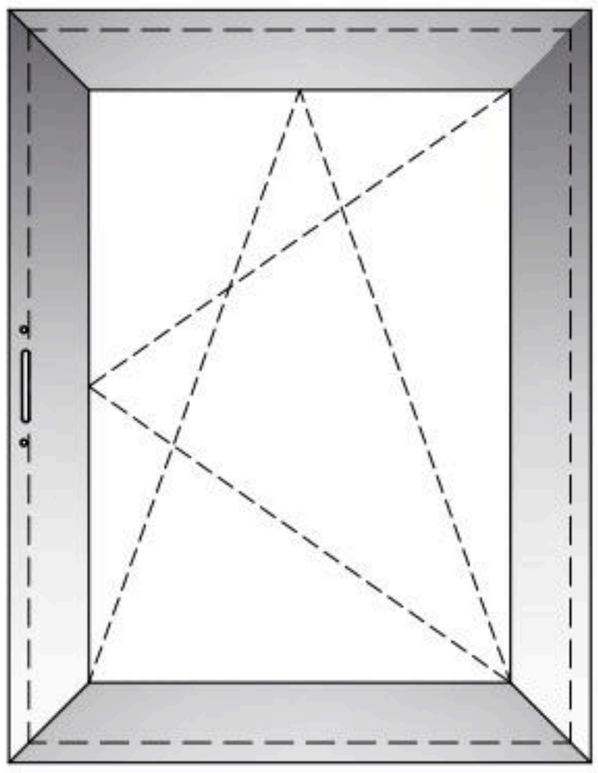

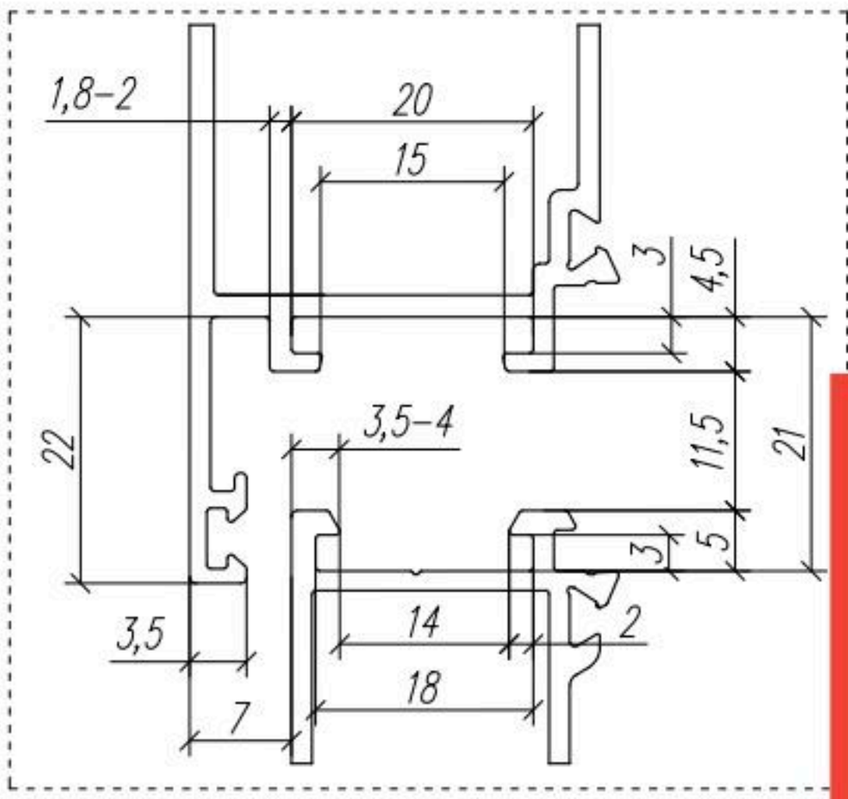

Схема профильных систем с европазом V01.

Примечание:

1. Клиенты могут выбрать другие типы ручек, представленные в списке серии оконных ручек.

2. При расчёте учитываются размеры створки по фальцу.

3. Рекомендуется соблюдать расстояние между точками запирания не более 400-600 мм. Более точную информацию необходимо уточнить у поставщиков профильной системы.

4. Комплект может соответствовать типу окна в диапазоне ширины створки 395 - 1000 мм и высоты створки 400 - 2400 мм.

5. Максимальный вес 90 кг. Для поддержания наилучших условий эксплуатации рекомендуется соблюдать соотношение ширины и высоты створки примерно 1:1,5.

6. Перед началом монтажа фурнитуры необходимо изучить данную инструкцию.

7. Фурнитура совместима с профильными системами с европазом VO1, схемы разрезов профильных систем представлены на схеме.

Расчет тяг поворотно-откидной фурнитуры ALVN

* - **для расчета тяги используются размеры створки по фальцу.**

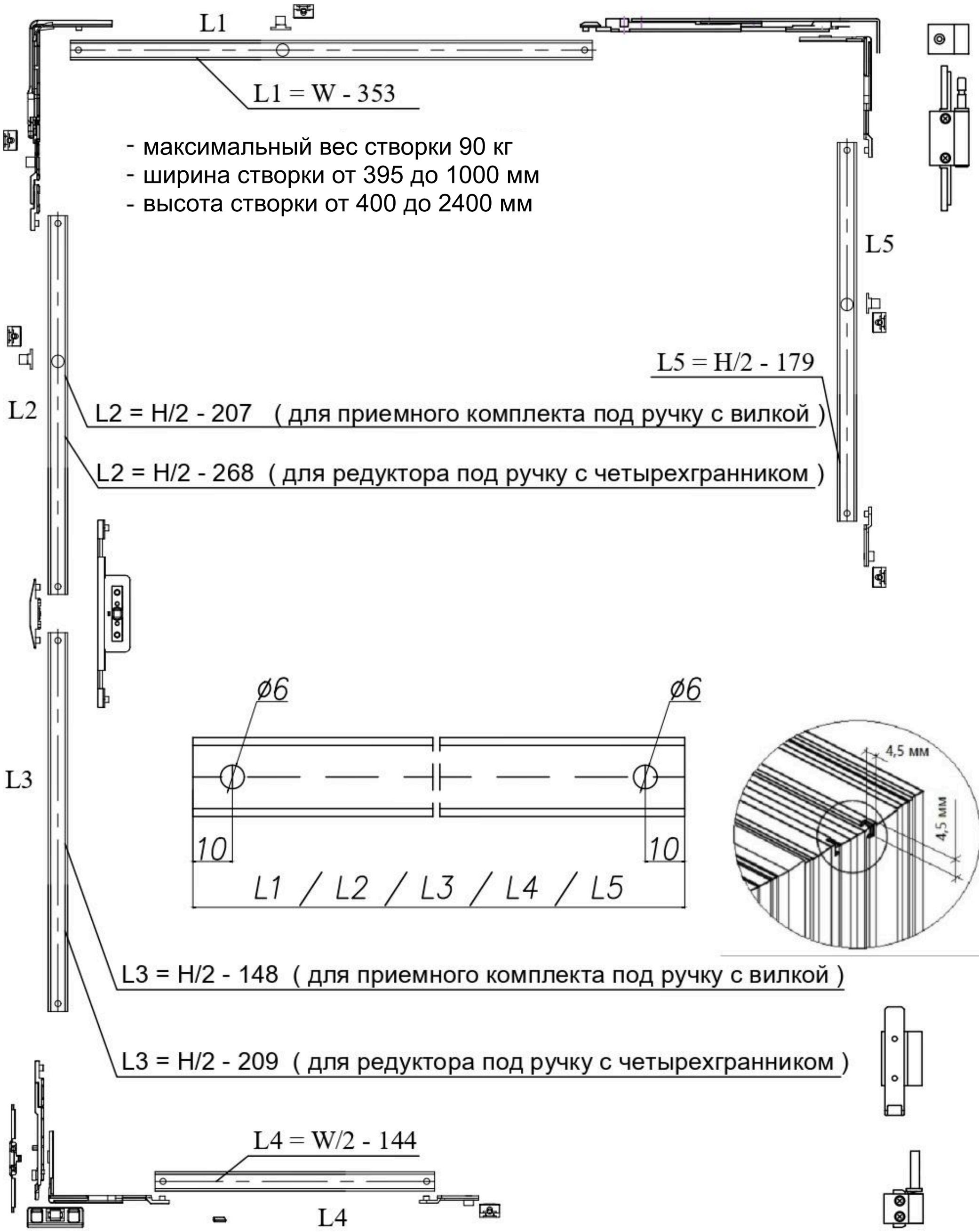

- максимальный вес створки 90 кг
- ширина створки от 395 до 1000 мм
- высота створки от 400 до 2400 мм

W - ширина створки по фальцу.
H - высота створки по фальцу.

ALVN ALVantage Now

Последовательность установки фурнитуры

1 Установка углового переключателя с петлевой стороны:

1. В тягу L5 вставить цапфу арт. ALVZAP и установить в фурнитурный паз.

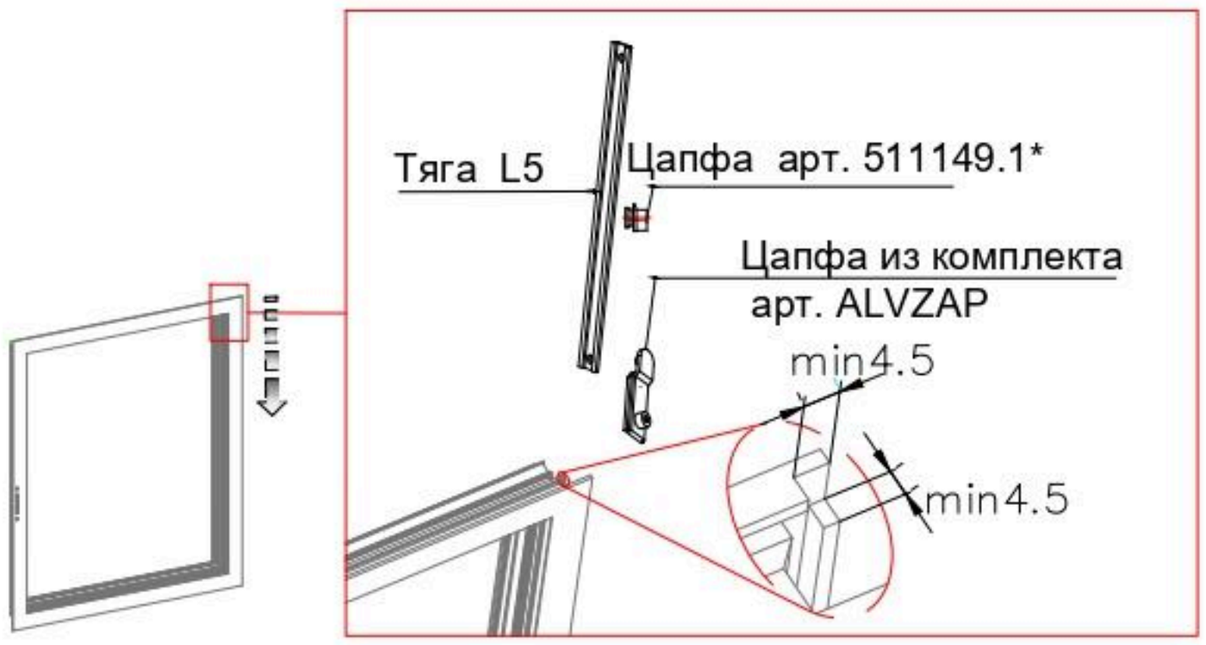



* - устанавливается в зависимости от размеров створки.

2 Установка поворотно-откидных ножниц:

1. В ножницы вставляем тягу L1 и устанавливаем в фурнитурном пазе.
2. Ножницы соединяем с угловым переключателем арт. ALVZAP с петлевой стороны.
3. Ножницы с тягой L1 и с угловым переключателем вставляем в фурнитурный паз до конца, совмещая угловой переключатель с тягой L5.

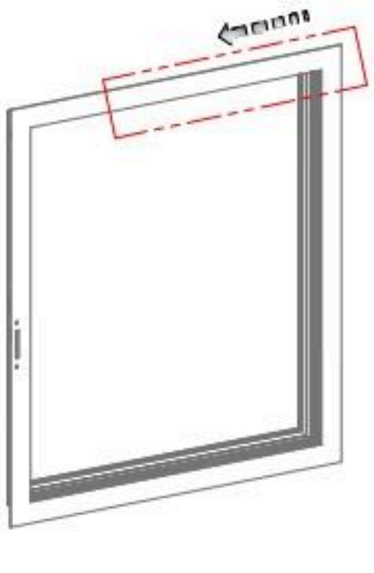



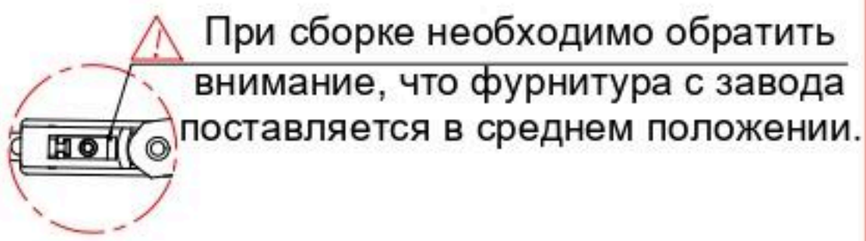



3.1 Установка углового переключателя снизу по горизонтальной части створки с вилочной ручкой*:

1. Установить ручку в положение "закрыто".

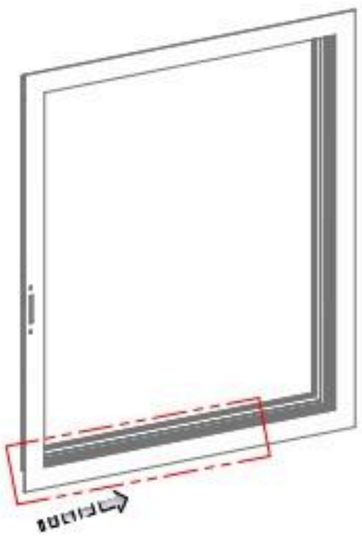



2. Угловой переключатель необходимо совместить с откидным шпингалетом.

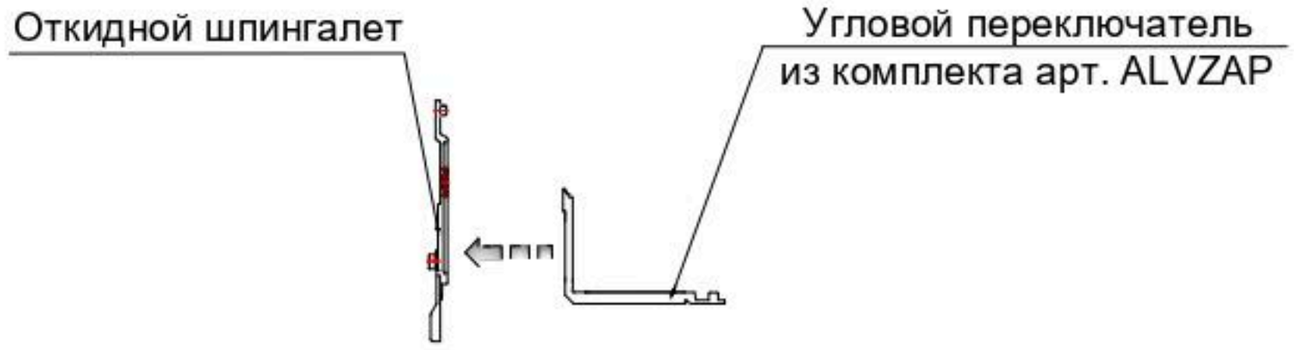

3. Вставляем в фурнитурный паз створки тягу L4 и цапфу.

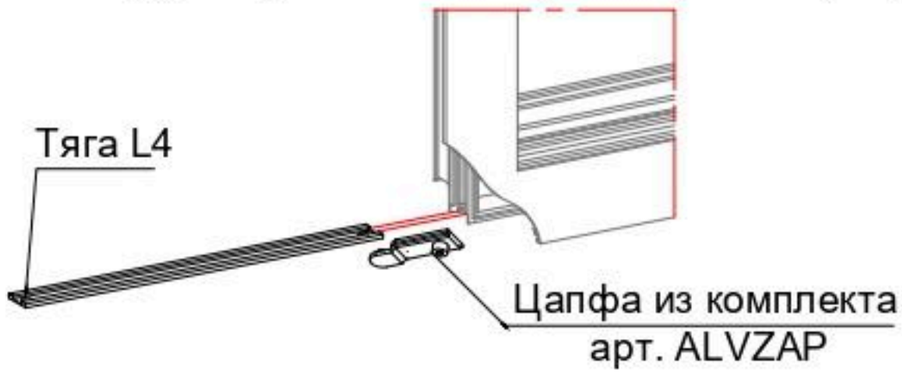

4. Вставляем в фурнитурный паз угловой переключатель и фиксируем вилкой, но вилку вставляем не до конца (чтобы откидной шпингалет мог в неё упереться).

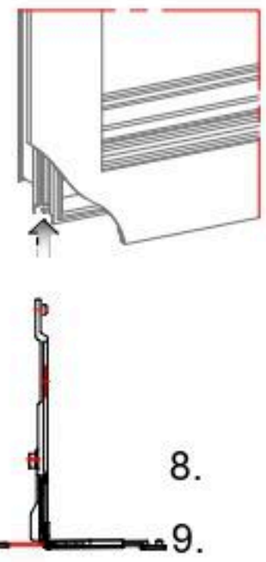

5. Пододвигаем к откидному шпингалету тягу L3.
6. Отжимаем соединительный элемент на откидном шпингалете плоской отверткой.
7. Заводим тягу L3 под соединительный элемент откидного шпингалета.
8. Защелкиваем фиксирующую вилку до конца.
9. Закручиваем фиксирующий винт в соединительный элемент откидного шпингалета в стопорную гайку (установленную заранее).

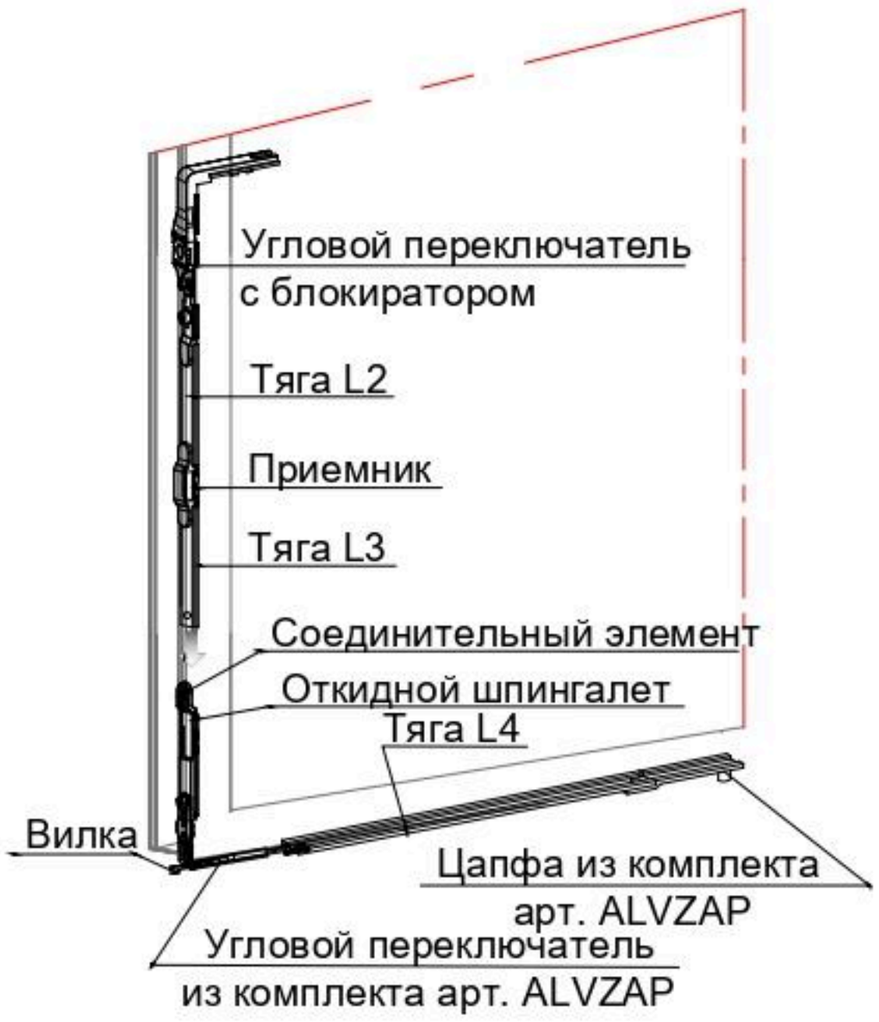

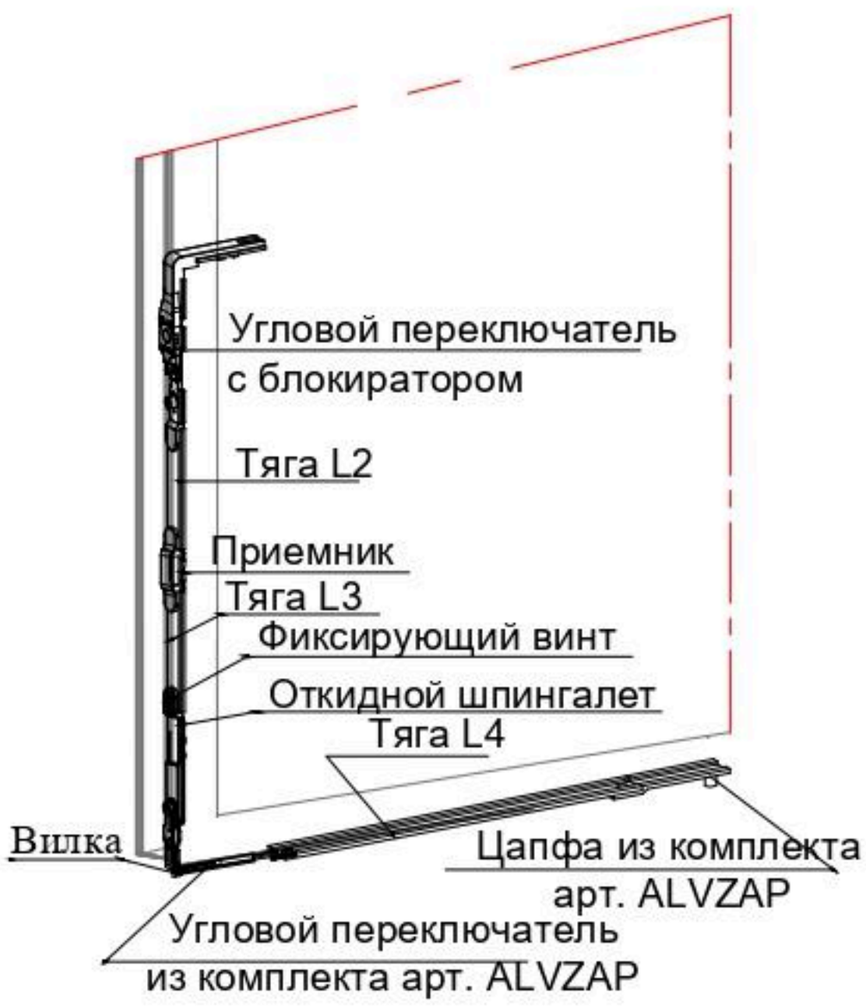

* - устанавливается в зависимости от размеров створки.

3.2 Установка углового переключателя снизу по горизонтальной части створки с ручкой с редуктором*:

1. Угловой переключатель необходимо совместить с откидным шпингалетом.



2. Вставляем в фурнитурный паз створки тягу L4 и цапфу.

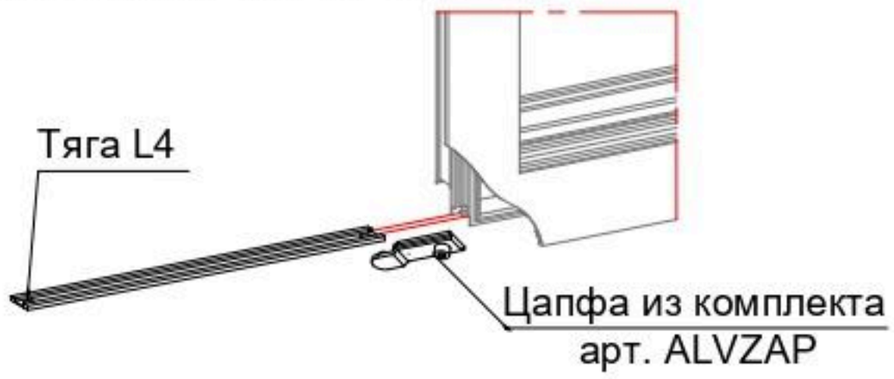

3. Вставляем в фурнитурный паз тягу L3, откидной шпингалет с угловым переключателем.

Соединяем угловой переключатель с тягой L4 и фиксируем вилкой.

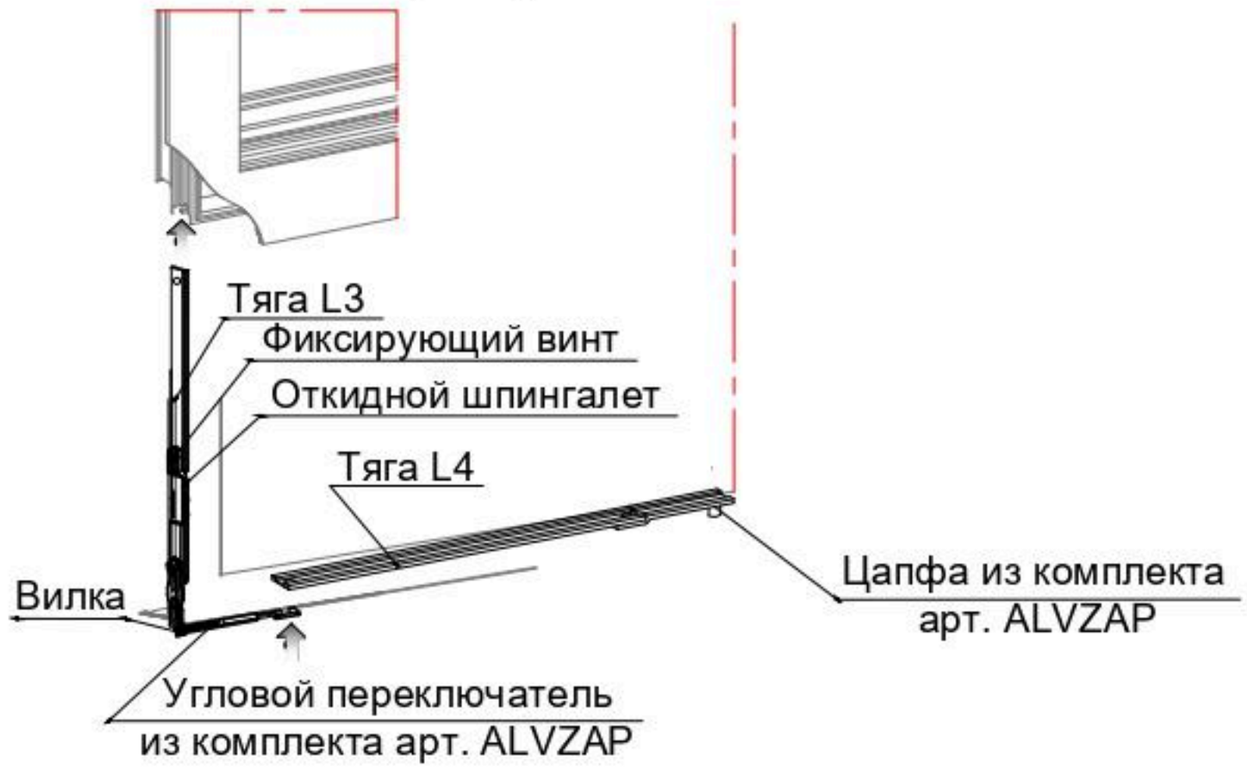

4. Вставляем с верхней стороны в фурнитурный паз тягу L2, угловой переключатель с блокиратором.

Соединяем угловой переключатель с тягой L1.

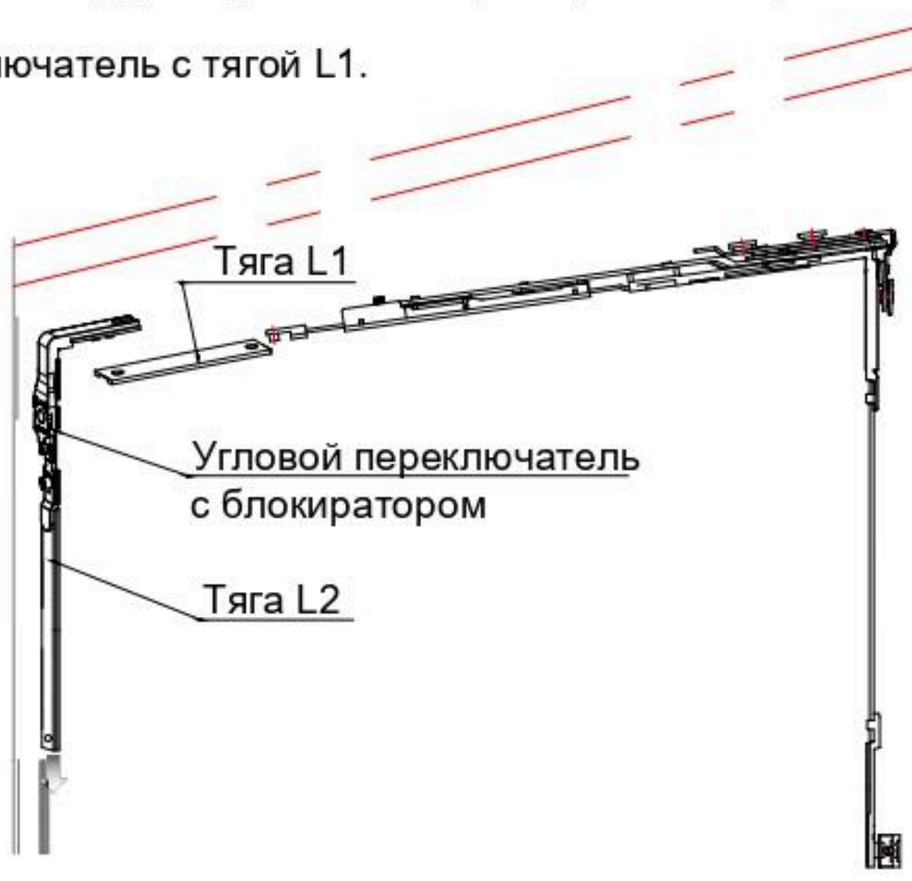

5. Редуктор арт. ALVRD вставляется в тяги L2 и L3. Фиксируется винтами.

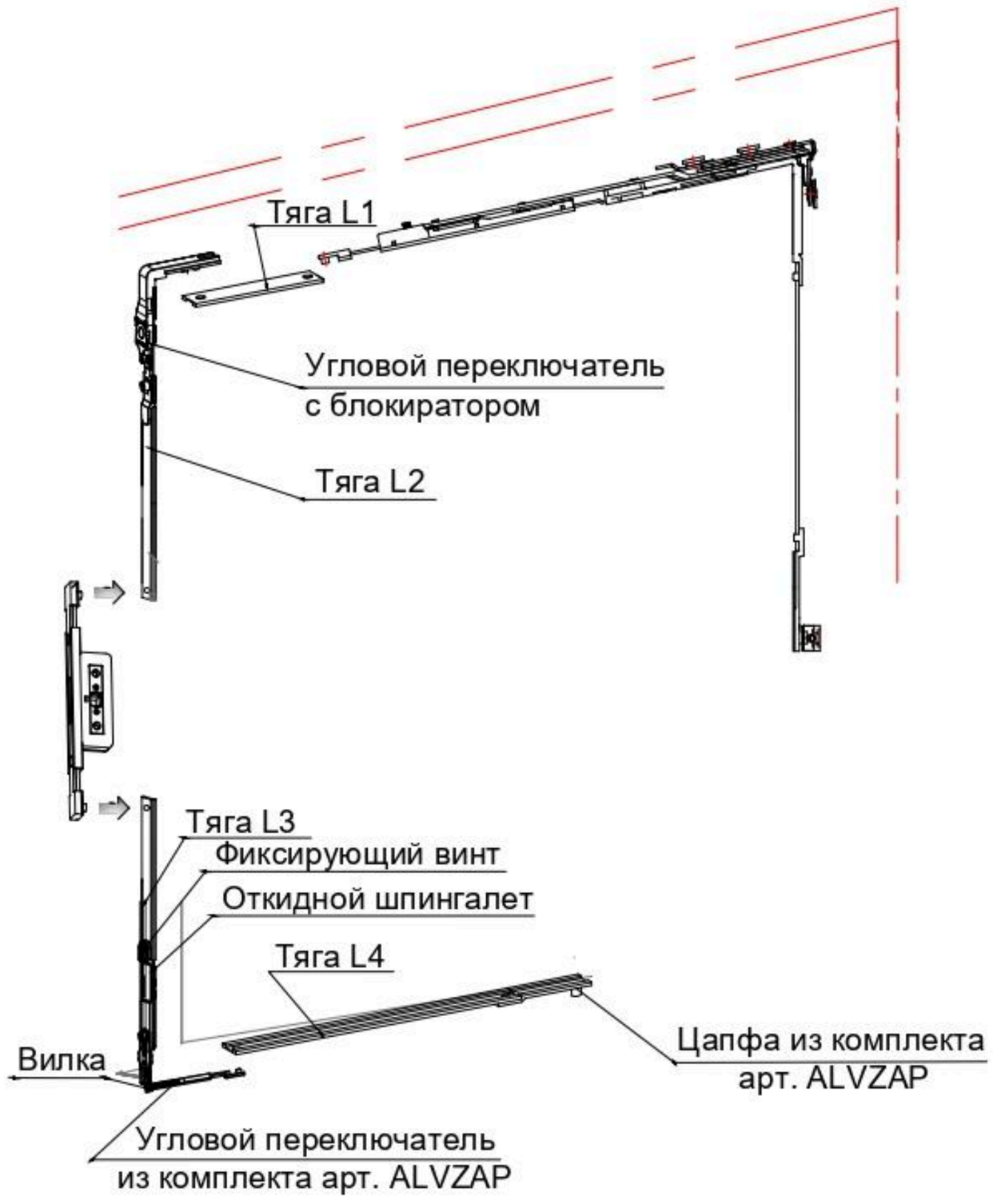

4 Установка углового переключателя с блокиратором :

1. Откидной шпингалет соединяем с тягой L3 - приемником - с тягой L2 - с угловым переключателем. Устанавливаем всё поочередно в фурнитурный паз.

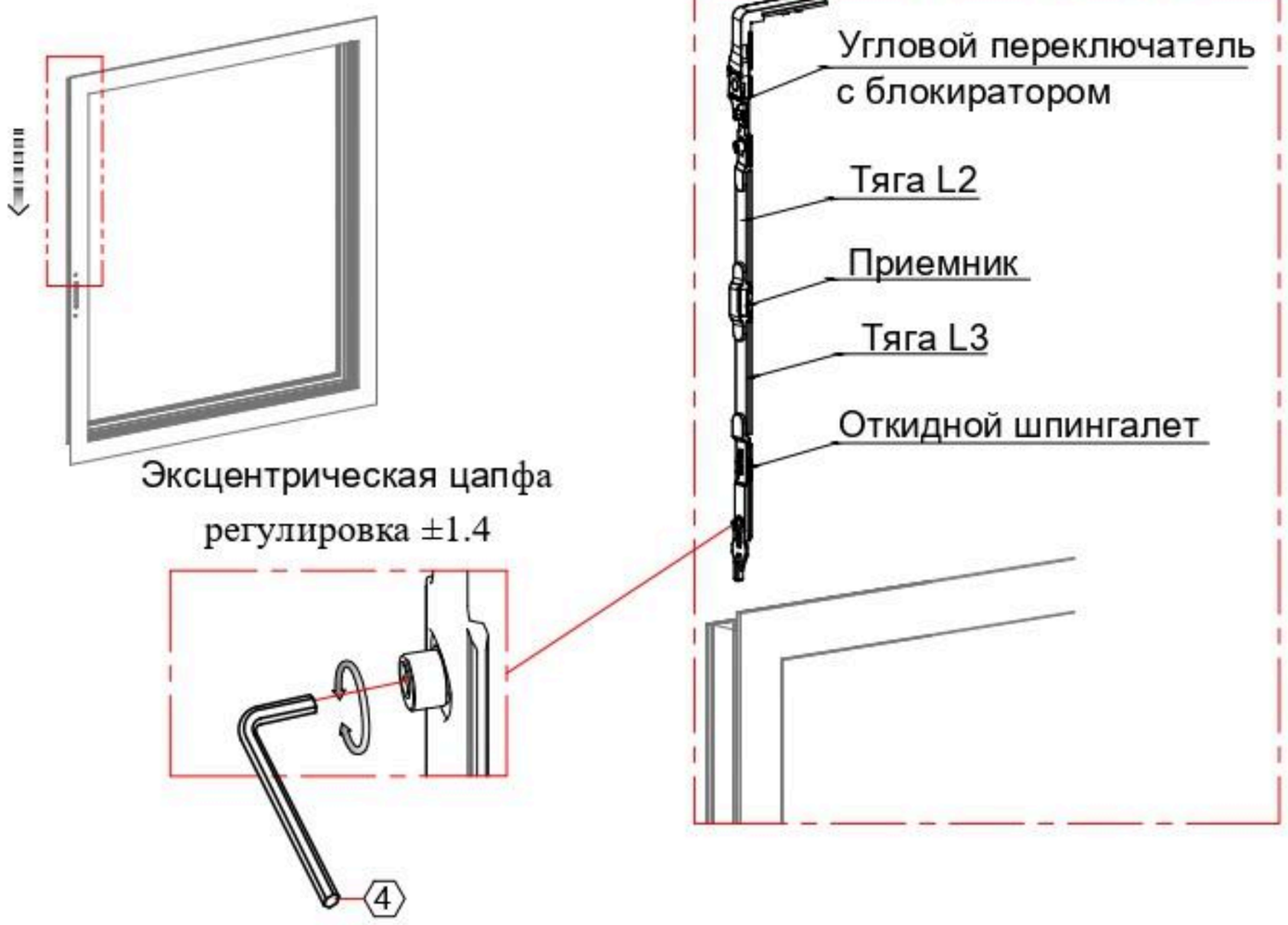

5 Схемы фрезеровок под ручку :

Схема фрезеровки под ручку ALVRU с вилкой

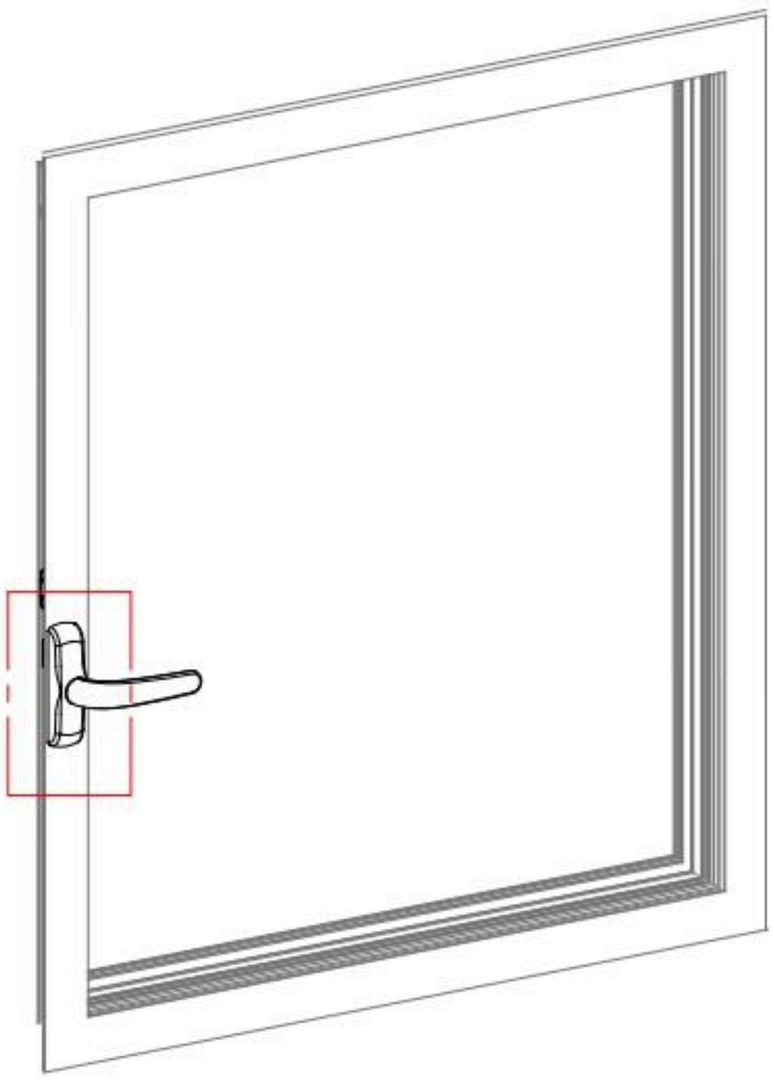

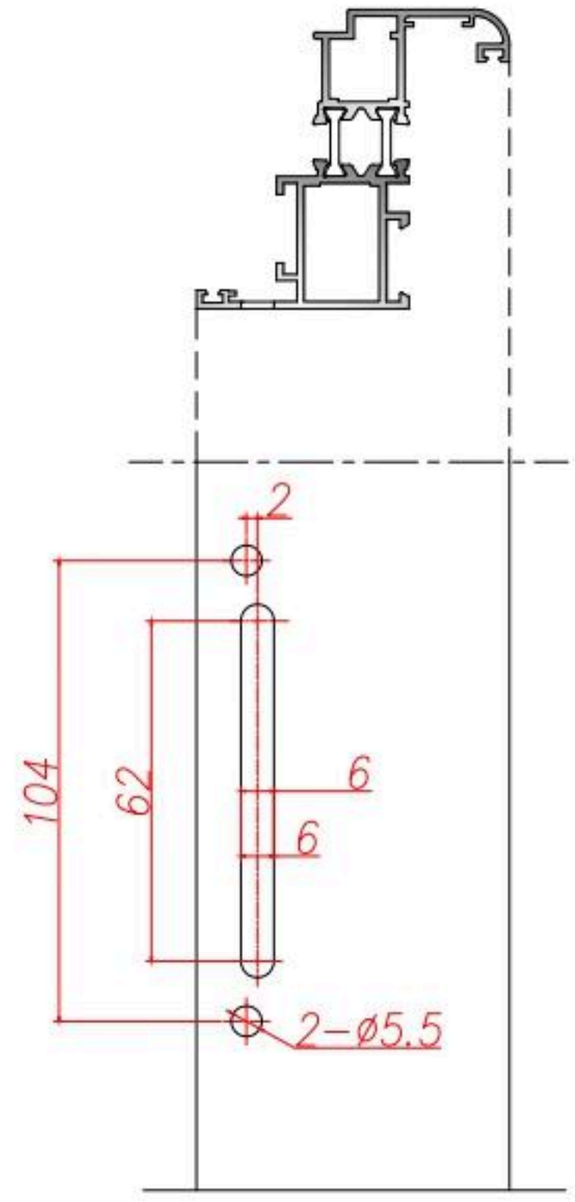

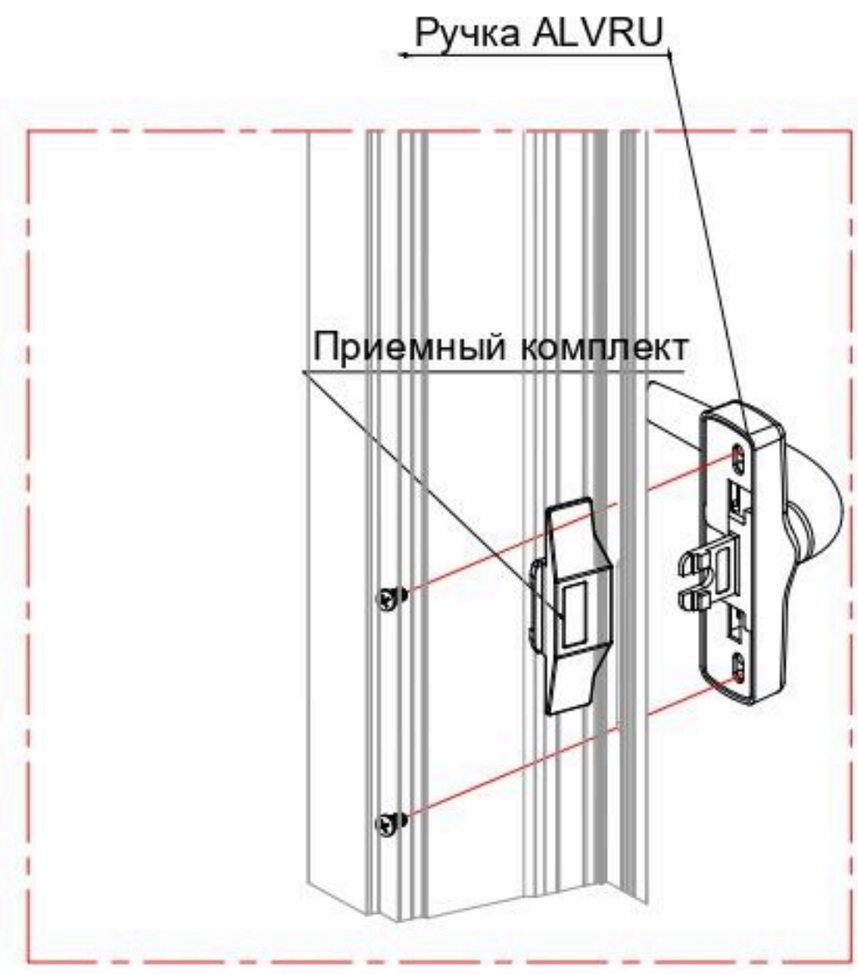

Схема фрезеровки под редуктор ALVRD

Схема фрезеровки под ручку с 4-х гранным штифтом

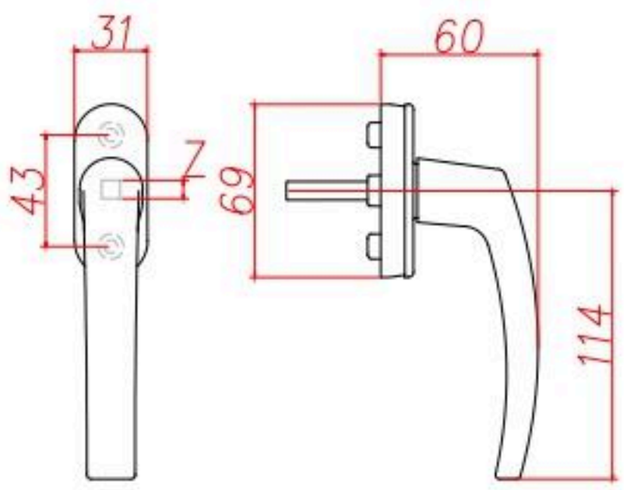

Схема фрезеровки под безрозеточную ручку ALVRBR

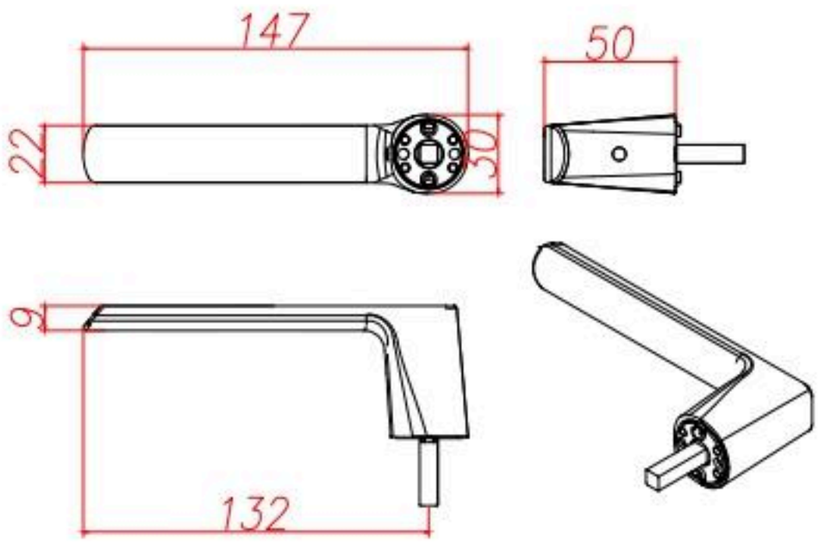

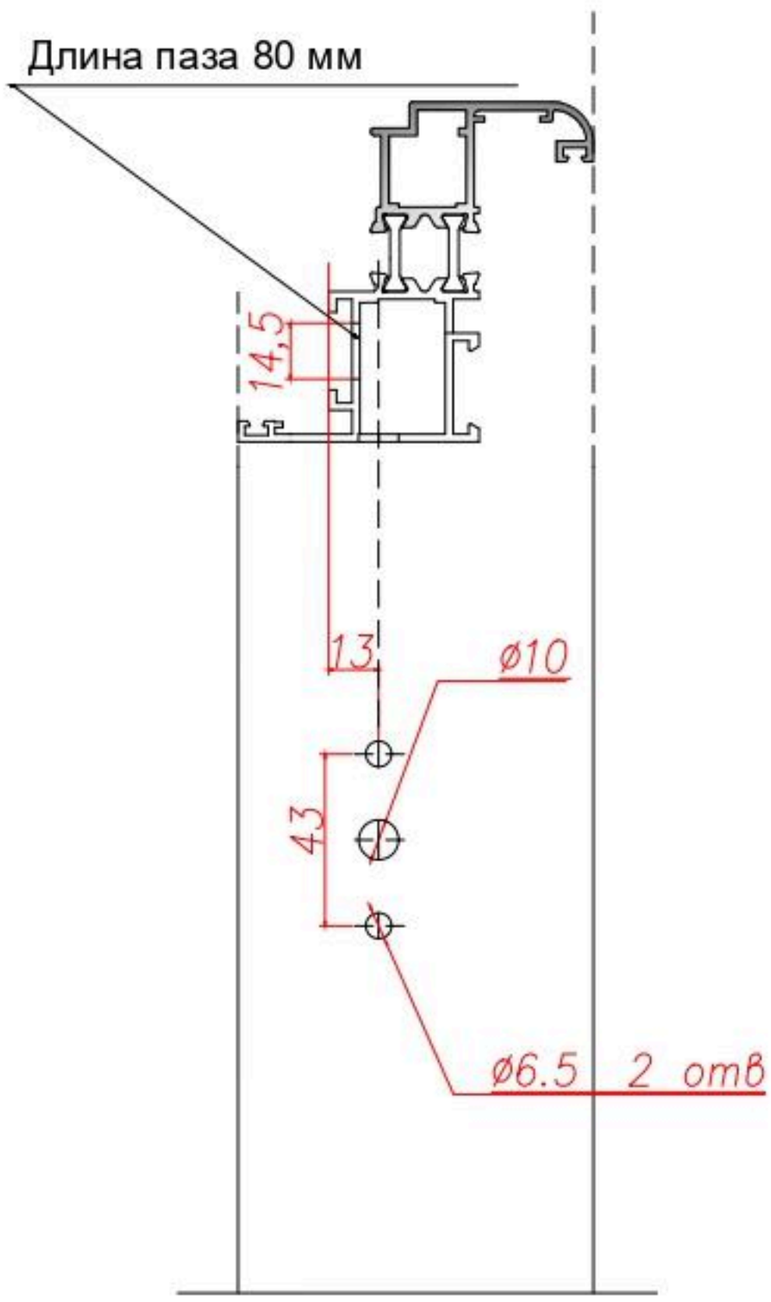

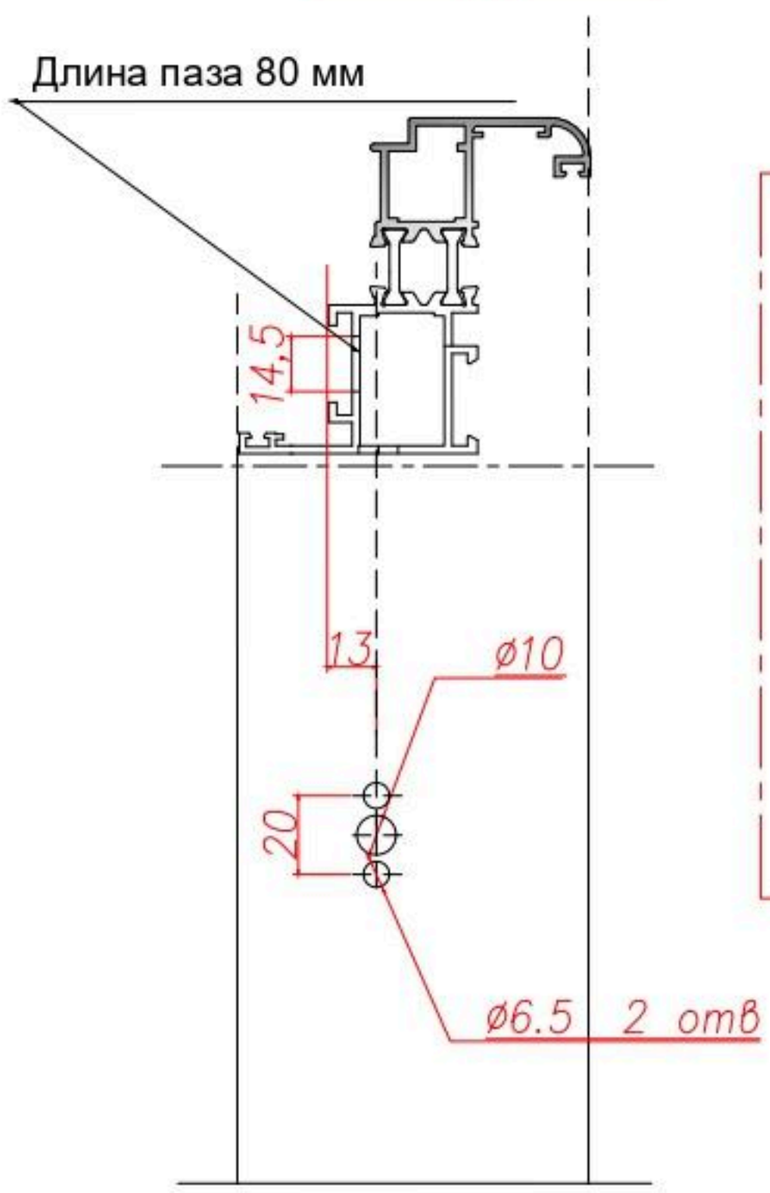

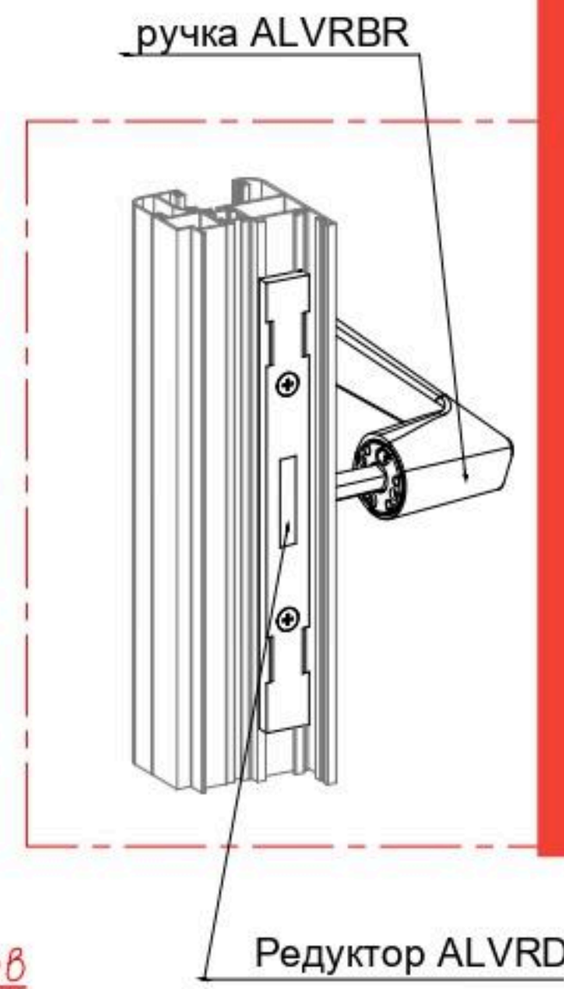

6 Фиксация углового переключателя с блокиратором :



7 Установка ответных планок и рамных частей :

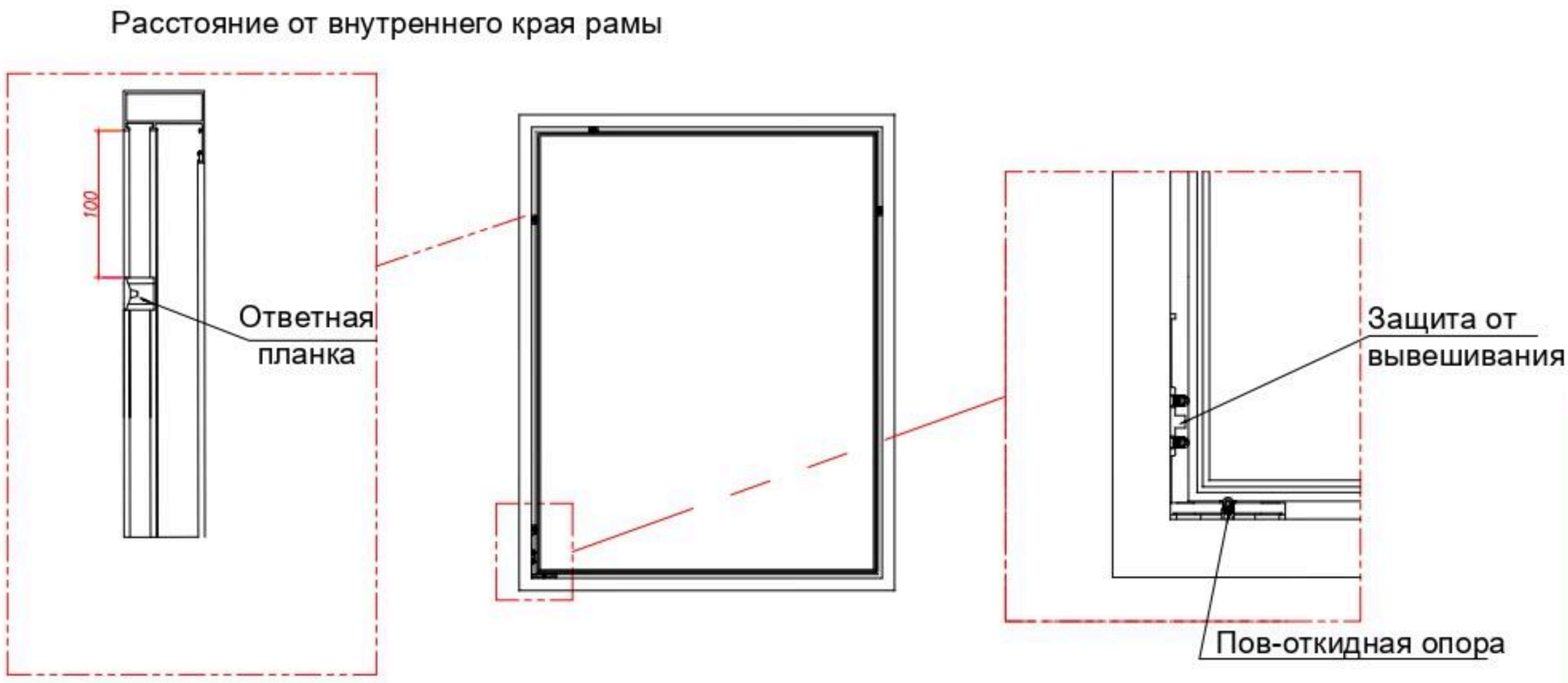

8 Установка петлевой группы :

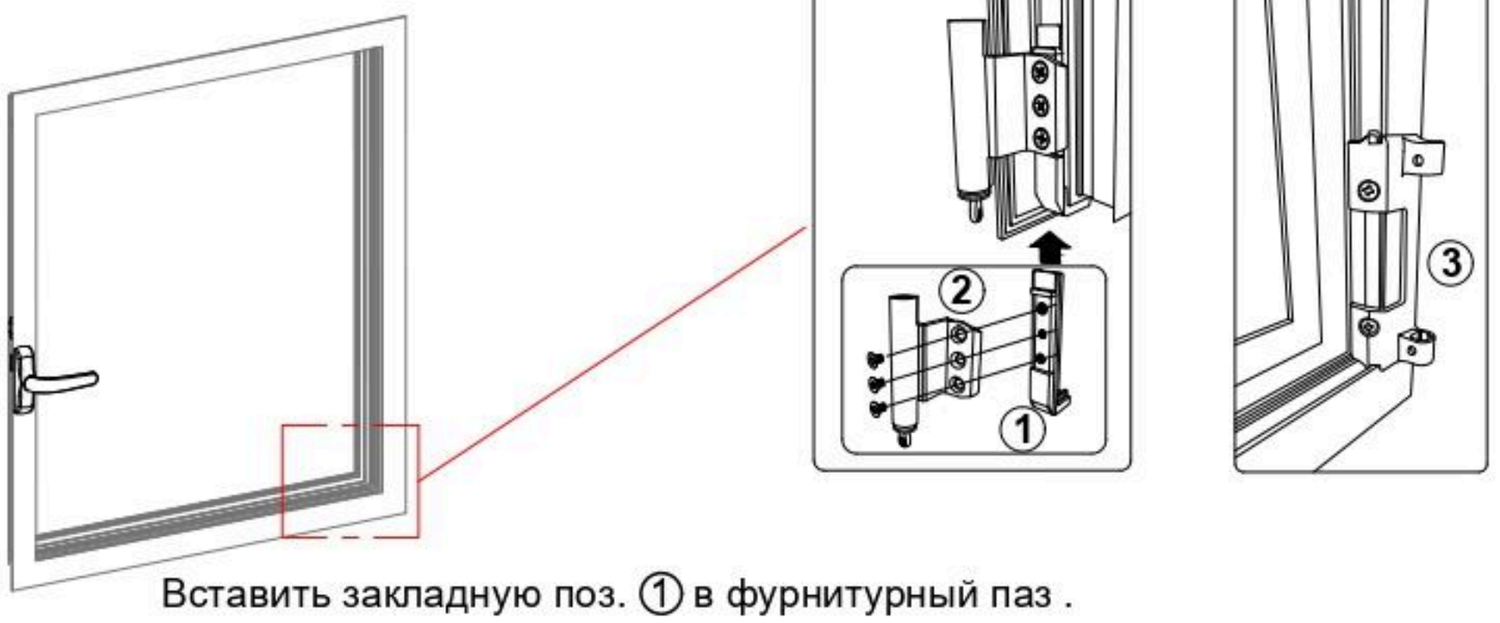

Вставить закладную поз. ① в фурнитурный паз .

Установить нижнюю петлю на створке поз. ② и закрепить винтами.

Нижнюю петлю на раме поз. ③ вставить в нижний угол рамы и закрепить винтами.

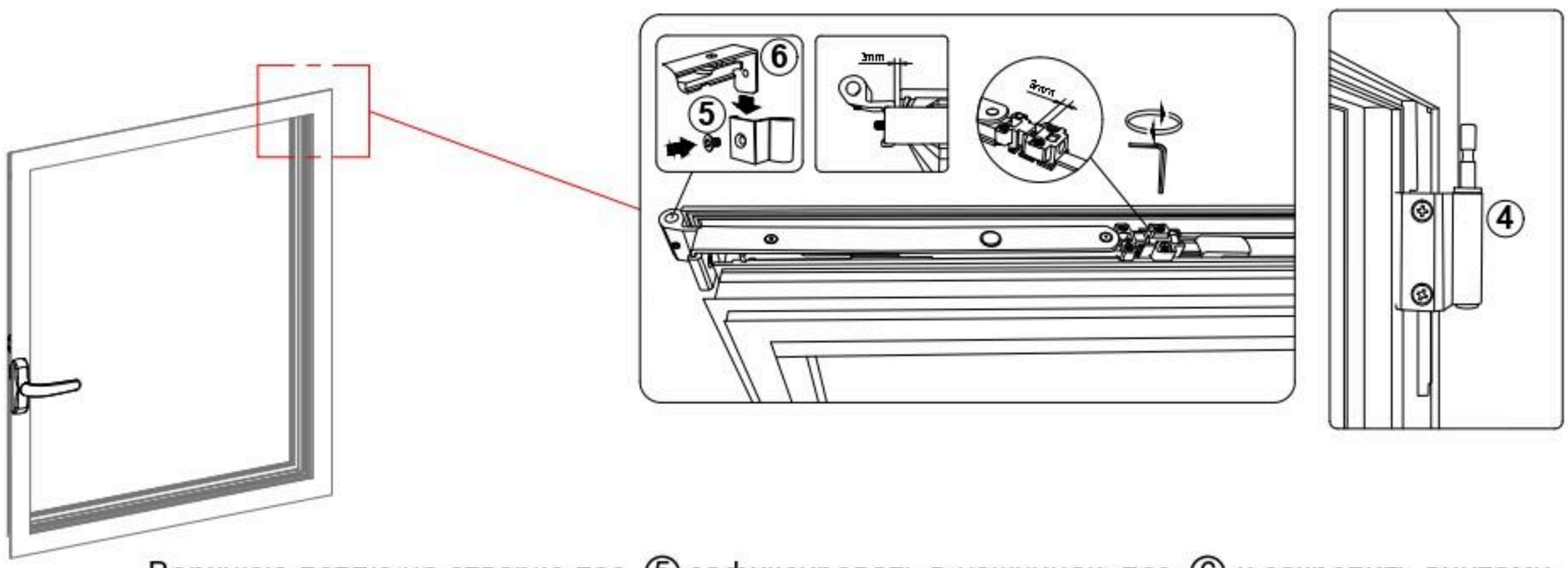

Верхнюю петлю на створке поз. ⑤ зафиксировать в ножницах поз. ⑥ и закрепить винтами.

Верхнюю петлю на раме поз. ④ вставить в верхний угол рамы и закрепить винтами.

ALVN ALVantage Now

9 Навешивание створки на раму:

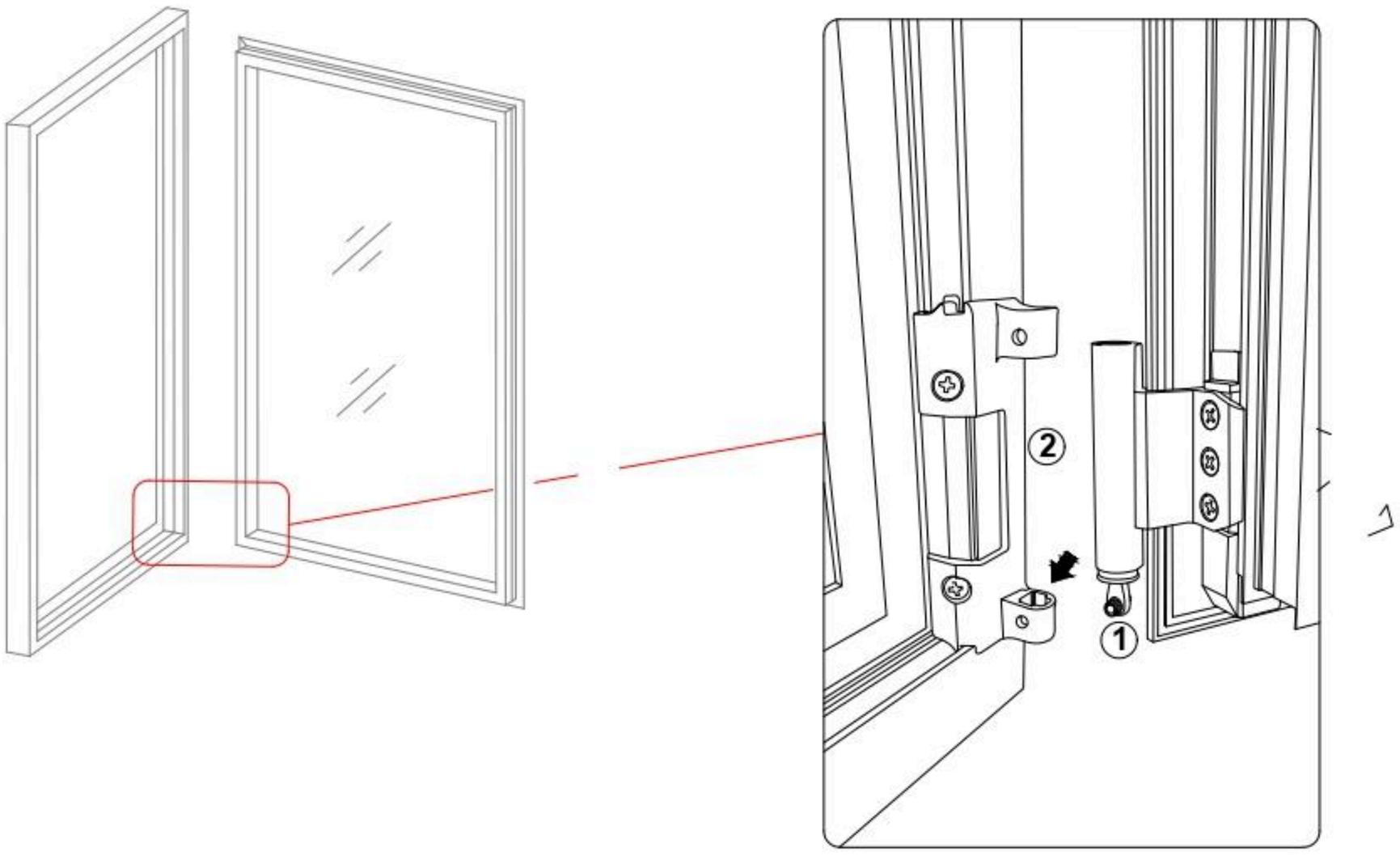

Штифт нижней петли на створке поз. ① вставляем в установленную нижнюю петлю на раме поз. ②

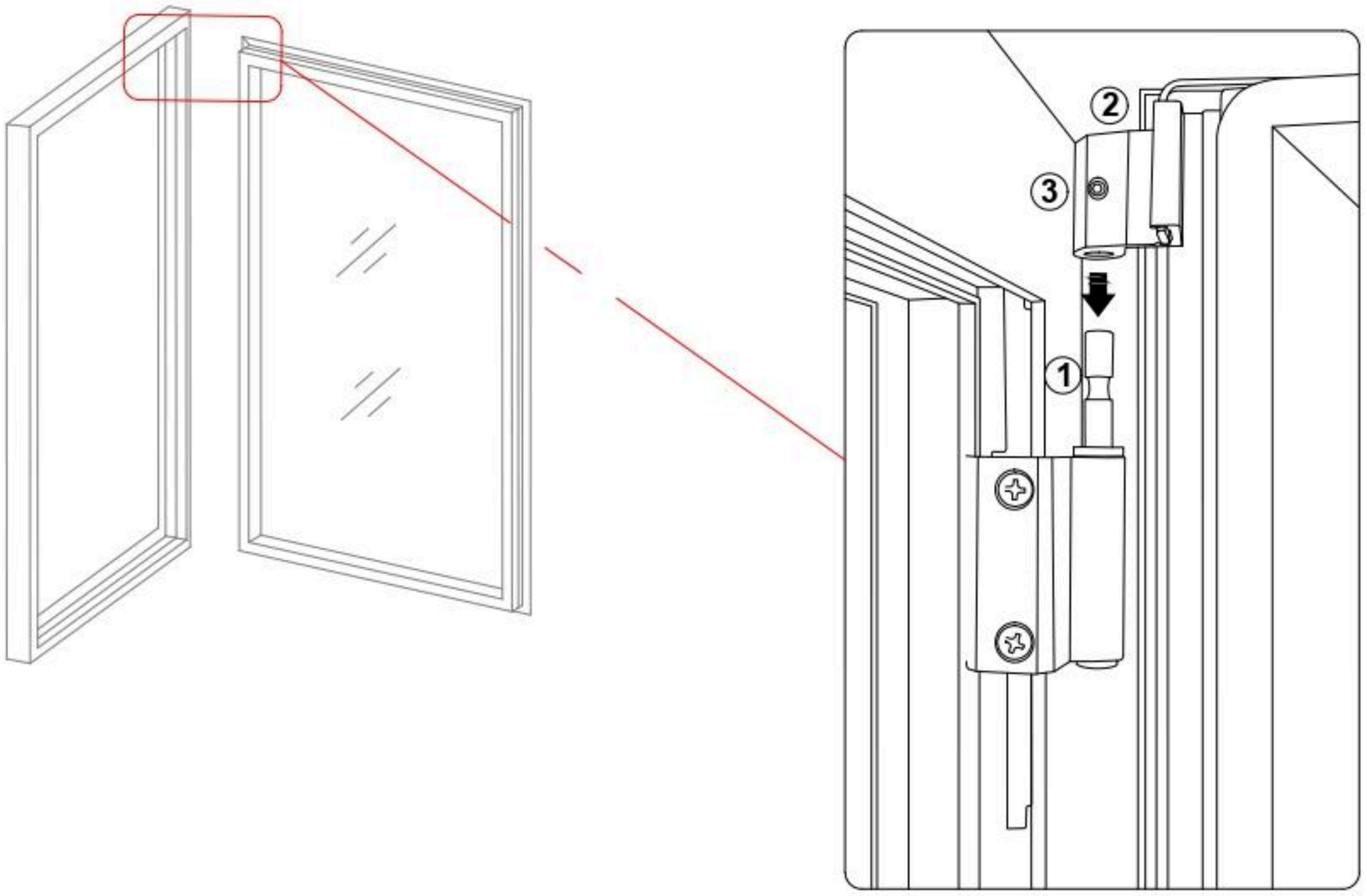

Штифт верхней петли на раме поз. ①вставляем в верхнюю петлю на створке поз. ② и фиксируем винтом поз. ③

10 Регулировка фурнитуры.

1. Регулировка ножниц.

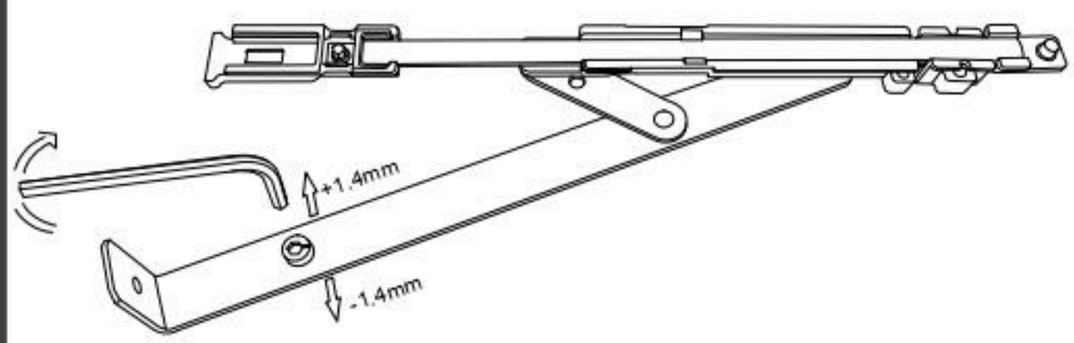

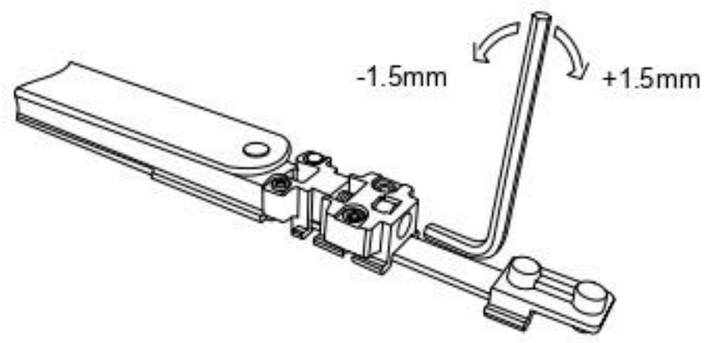

2. Регулировка нижней петлевой группы.

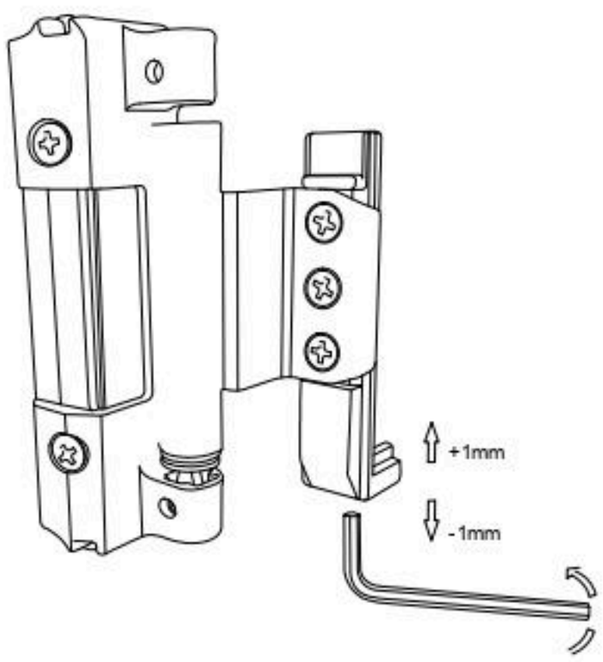

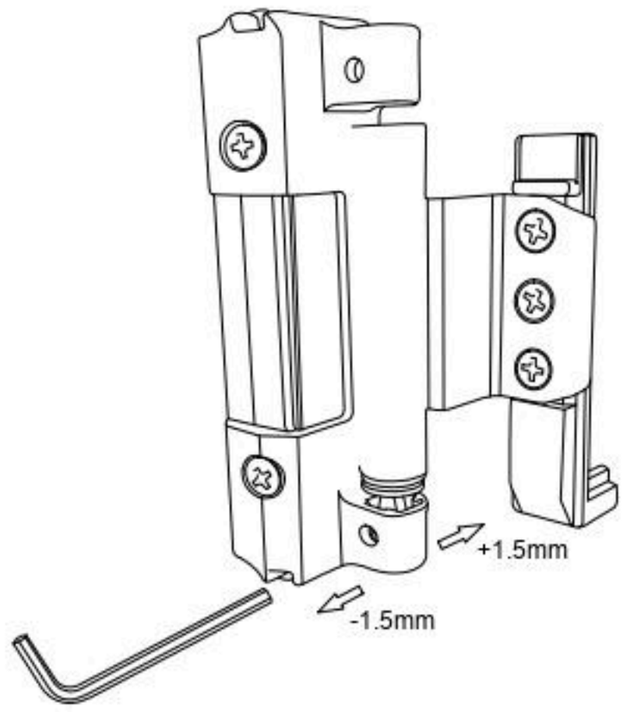

3. Регулировка запорных цапф на прижим.

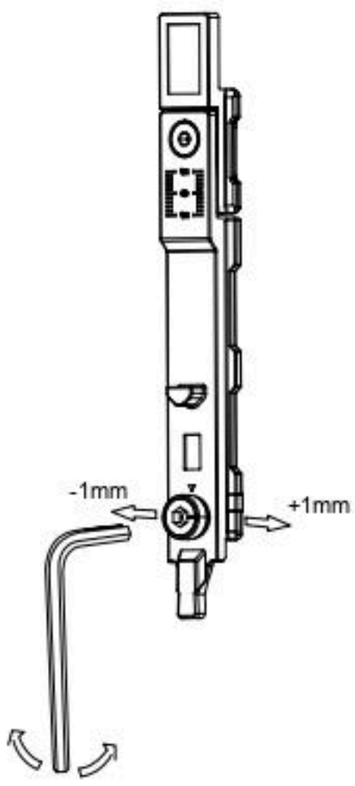

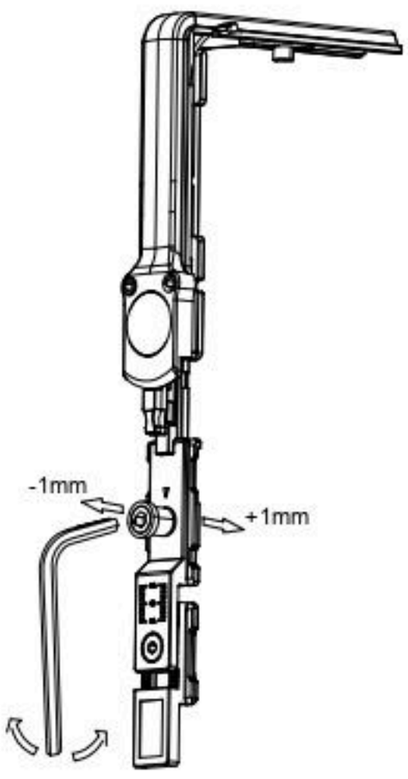

перейти на сайт

ALVN