Поворотно-откидная серия ALVN
Монтажная инструкция

ALVN

Адрес: 142006, Московская область г. Домодедово, мкр. Востряково ул. Донбасская, д. 52/1, офис 04
Сайт: https://alvn.ru
E-mail: info@aluvision.ru
Тел.:+7 (495) 970-43-14
+7 (926) 028-09-28

ALVN

Поворотно-откидная серия ALVN

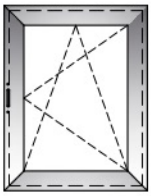

Комплект поворотно-откидной фурнитуры ALVN

Поз.	Наименование	Артикул	Кол-во	Примечание
1	Ручка оконная с вилкой 104 мм	ALVRU00 - NO Color	1	неокрас
		ALVRU01 - White		белый
		ALVRU02 - Black		черный
	Ручка с четырехгранным штифтом	ALVRBR	1	опция
2	Редуктор под ручку с четырехгранником	ALVRD	1	опция
	Комплект пов-отк левый/правый	ALV43100 L / ALV43100 R	1	
	Состав комплекта			
3	Приемный комплект под ручку с вилкой		1	
4	Откидной ригель		1	
5	Ответная планка		1	
6	Защита от вывешивания		1	
7	Комплект нижней петли		1	
8	Откидная опора		1	
9	Подпятник		1	
10	Угловой переключатель		1	
11	Комплект пов-отк ножниц		1	
	Комплект удлинение низ/сторона петель	ALVZAP	1	опция при ВС>1000 или ШС>1000
	Состав комплекта			
12	Уголок доп прижима с вилкой		1	
13	Цапфа		1	
14	Ответная планка		1	
15	Цапфа регулируемая винтовая Aluvisions	511149.1	1	при ВС>1000 - по 1 шт. при ВС>2000 - по 3 шт. при ШС>1000 - по 1 шт.
16	Ответная планка	ALVPL	1	
17	Разгружатель петель 160 кг		1	при массе более 120 кг

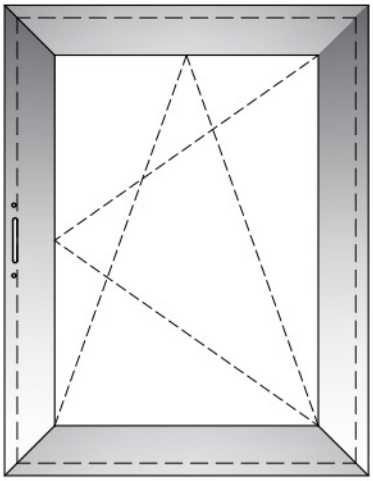

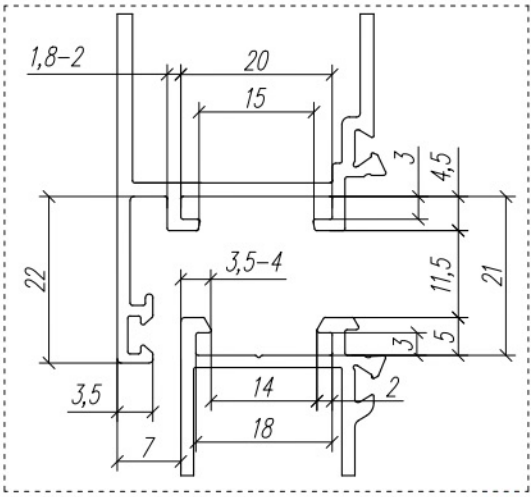

Схема профильных систем с европазом V01.

Примечание:

1. Клиенты могут выбрать другие типы ручек, представленные в списке серии оконных ручек.

2. При расчёте учитываются размеры створки по фальцу.

3. Рекомендуется соблюдать расстояние между точками запирания не более 400-600 мм. Более точную информацию необходимо уточнить у поставщиков профильной системы.

4. Комплект может соответствовать типу окна в диапазоне ширины створки 435-1200 мм и высоты:

- для комплекта с ручкой с вилкой 500-2700 мм

- для комплекта с ручкой с редуктором 600-2700 мм

5. Максимальный вес без разгружателя петель 120 кг.

6. Перед началом монтажа фурнитуры необходимо изучить данную инструкцию.

7. Фурнитура совместима с профильными системами с европазом V01, схемы разрезов профильных систем представлены на схеме.

Расчет тяг поворотно-откидной фурнитуры ALVN

*** - для расчета тяги используются размеры створки по фальцу.**

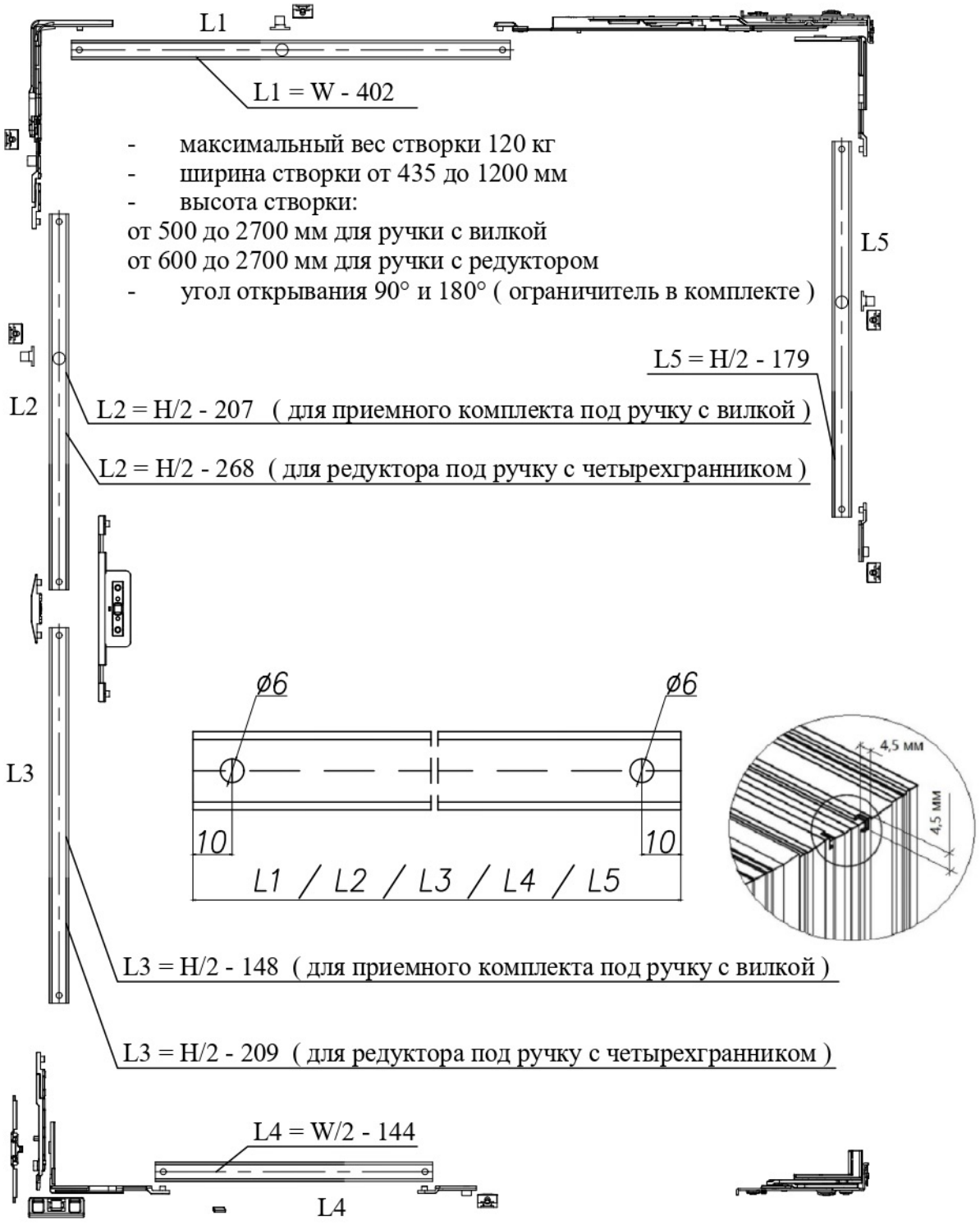

W - ширина створки по фальцу.
H - высота створки по фальцу.

Последовательность установки фурнитуры

1 Установка углового переключателя с петлевой стороны:

1. В тягу L5 вставить цапфу арт. ALVZAP и установить в фурнитурный паз.

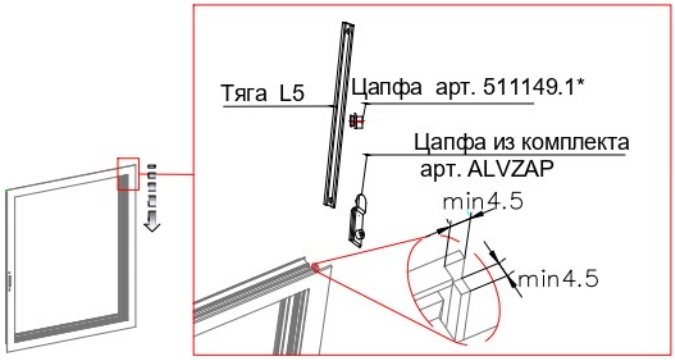



* - устанавливается в зависимости от размеров створки.

2 Установка поворотно-откидных ножниц:

1. В ножницы вставляем тягу L1 и устанавливаем в фурнитурном пазе.
2. Ножницы соединяем с угловым переключателем арт. ALVZAP с петлевой стороны.
3. Ножницы с тягой L1 и с угловым переключателем вставляем в фурнитурный паз до конца, совмещая угловой переключатель с тягой L5.



3.1 Установка углового переключателя снизу по горизонтальной части створки с вилочной ручкой*:

1. Установить ручку в положение "закрыто".



2. Угловой переключатель необходимо совместить с откидным шпингалетом.

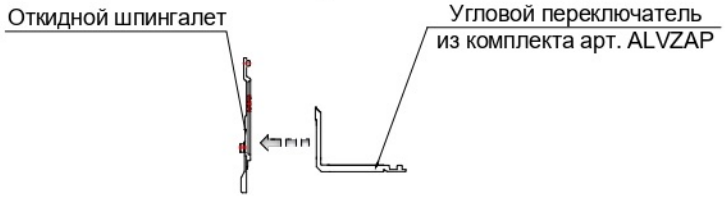

3. Вставляем в фурнитурный паз створки тягу L4 и цапфу.

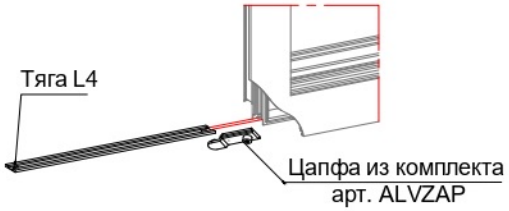

4. Вставляем в фурнитурный паз угловой переключатель и фиксируем вилкой, но вилку вставляем не до конца (чтобы откидной шпингалет мог в неё упереться).





5. Пододвигаем к откидному шпингалету тягу L3.
6. Отжимаем соединительный элемент на откидном шпингалете плоской отверткой.
7. Заводим тягу L3 под соединительный элемент откидного шпингалета.
8. Защелкиваем фиксирующую вилку до конца.
9. Закручиваем фиксирующий винт в соединительный элемент откидного шпингалета в стопорную гайку (установленную заранее).

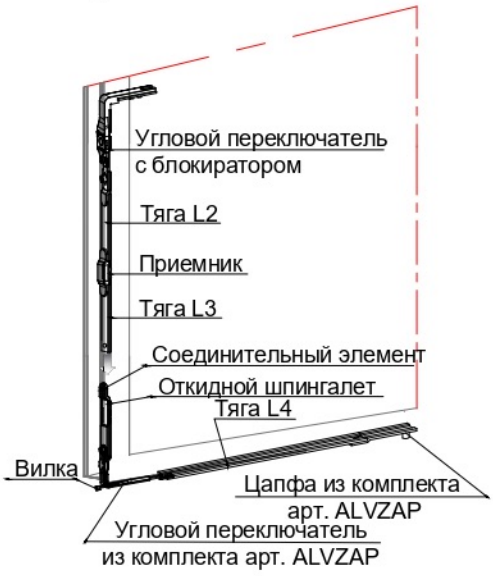

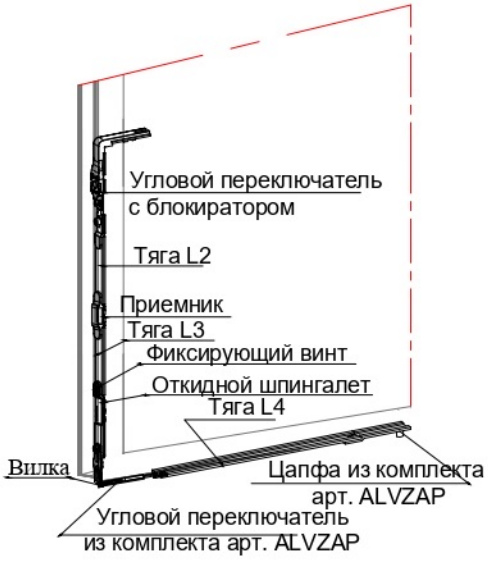

* - устанавливается в зависимости от размеров створки.

3.2 Установка углового переключателя снизу по горизонтальной части створки с ручкой с редуктором*:

1. Угловой переключатель необходимо совместить с откидным шпингалетом.

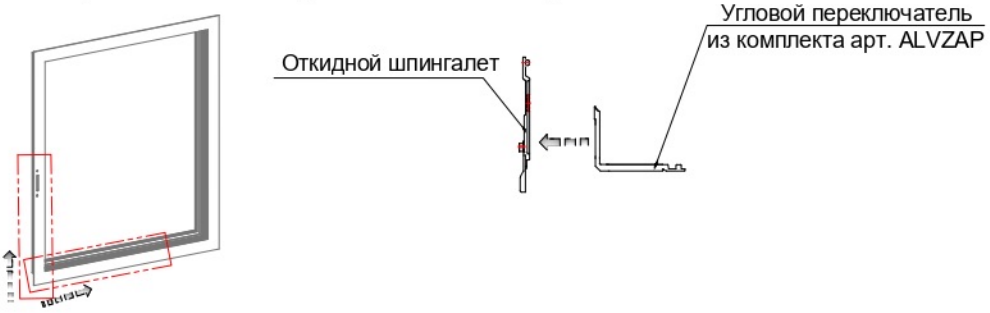

2. Вставляем в фурнитурный паз створки тягу L4 и цапфу.

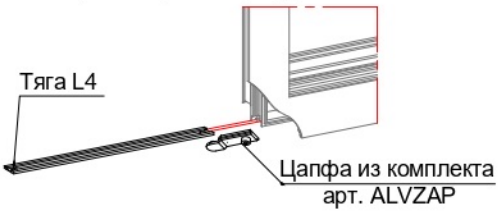

3. Вставляем в фурнитурный паз тягу L3, откидной шпингалет с угловым переключателем.

Соединяем угловой переключатель с тягой L4 и фиксируем вилкой.

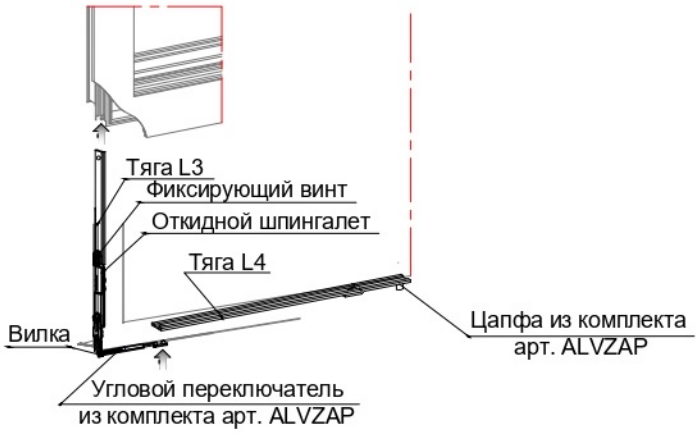

4. Вставляем с верхней стороны в фурнитурный паз тягу L2, угловой переключатель с блокиратором.

Соединяем угловой переключатель с тягой L1.

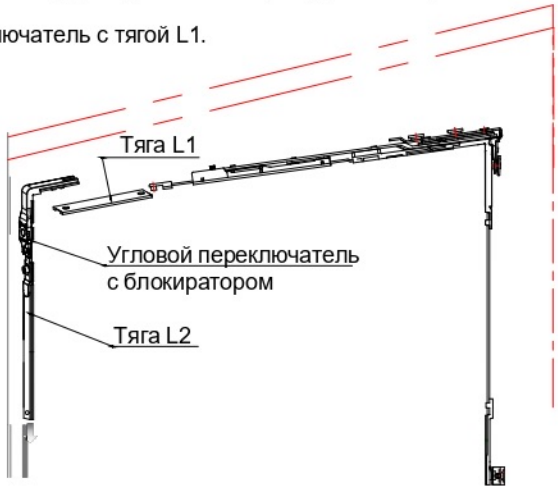

5. Редуктор арт. ALVRD вставляется в тяги L2 и L3. Фиксируется винтами.

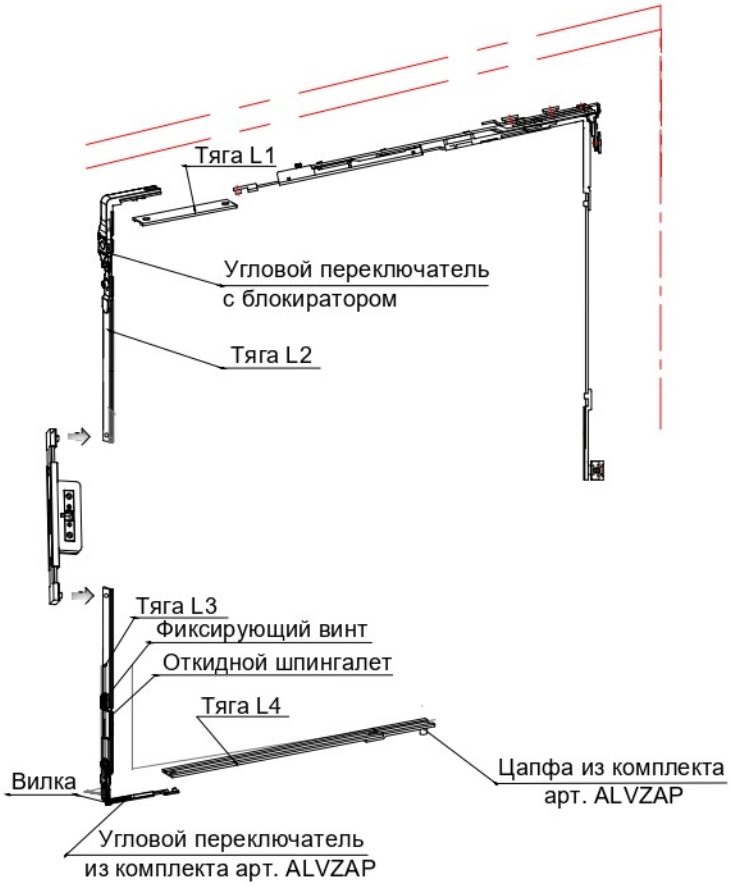

4 Установка углового переключателя с блокиратором :

1. Откидной шпингалет соединяем с тягой L3 - приемником - с тягой L2 - с угловым переключателем. Устанавливаем всё поочередно в фурнитурный паз.

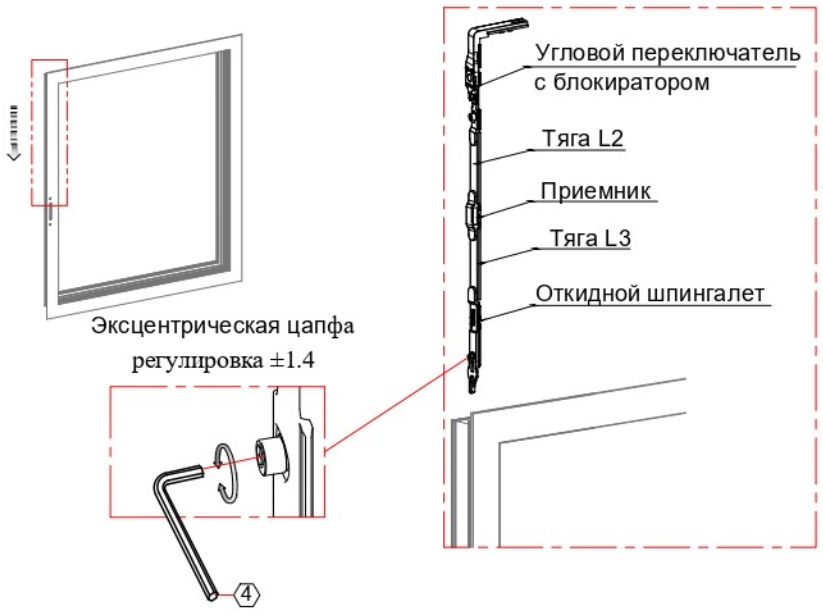

5 Схемы фрезеровок под ручку :

Схема фрезеровки под ручку ALVRU с вилкой

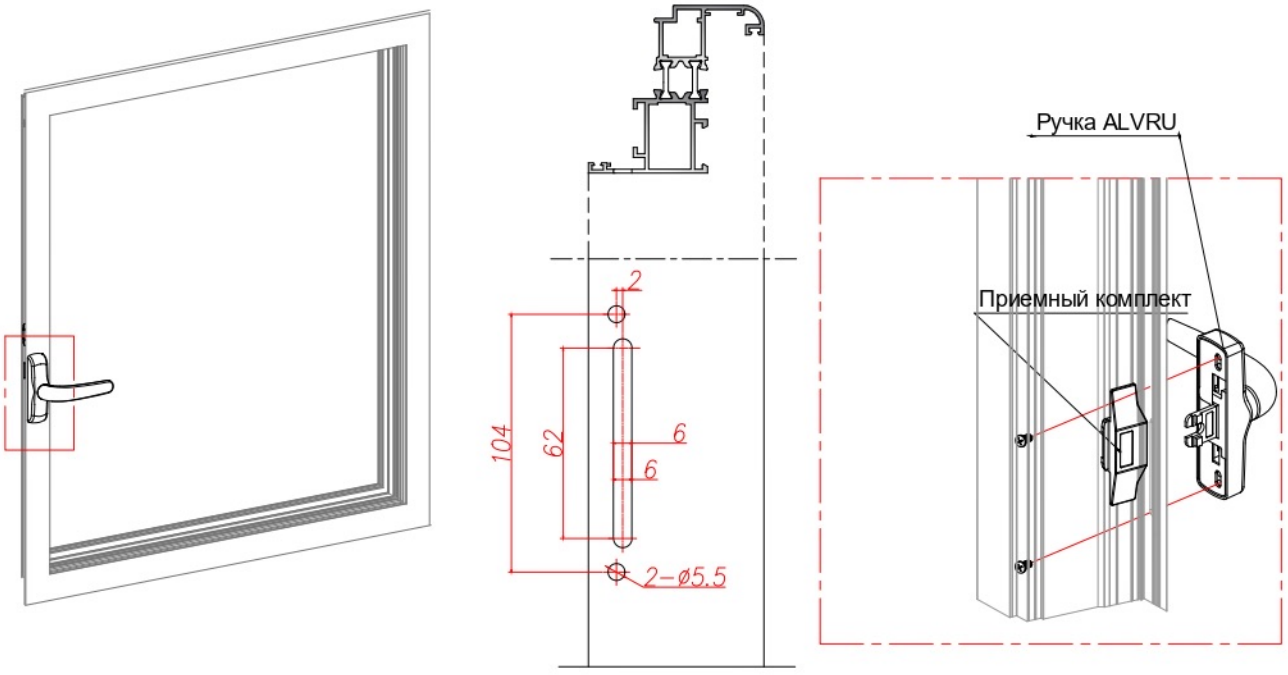

Схема фрезеровки под редуктор ALVRD

Схема фрезеровки под ручку с 4-х гранным штифтом

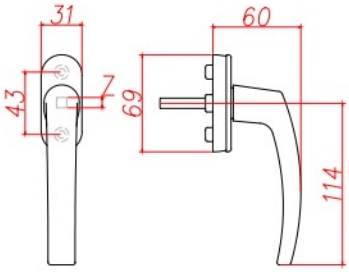

Схема фрезеровки под безрозеточную ручку ALVRBR

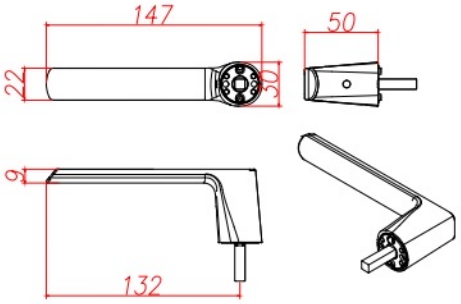

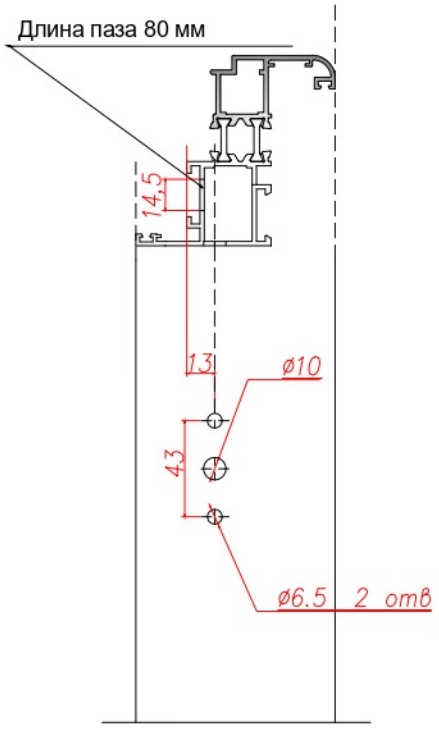

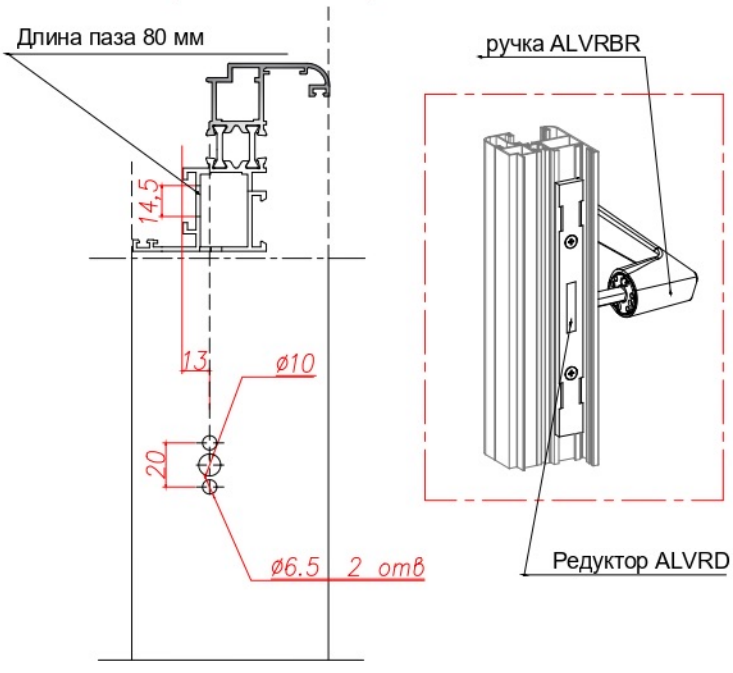

6 Фиксация углового переключателя с блокиратором :



7 Установка ответных планок и рамных частей :

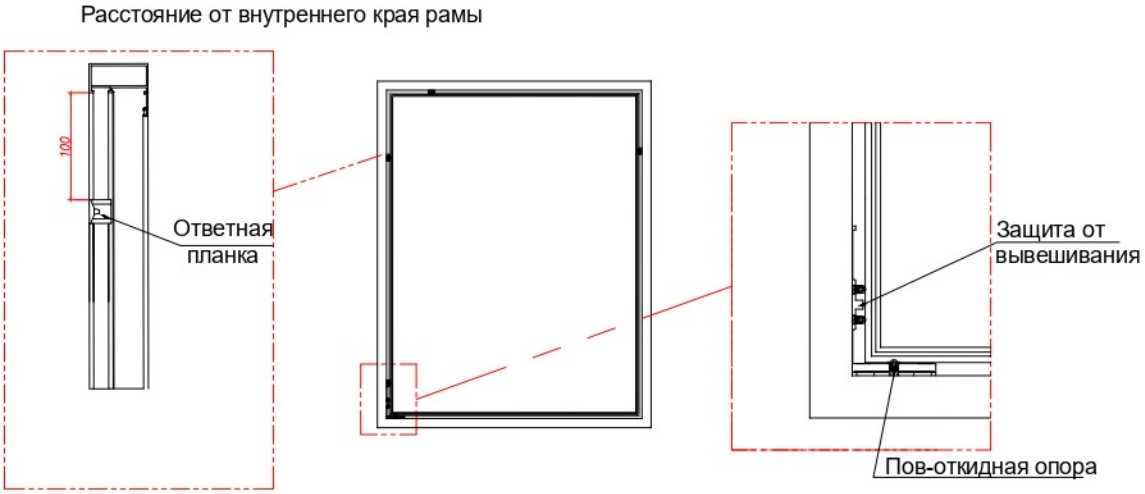

8 Установка нижней петлевой группы :



Вставить нижнюю петлю поз. ① в фурнитурный паз .
Сдвинуть фиксатор поз. ② и закрепить винтом.

9 Навешивание створки на раму:

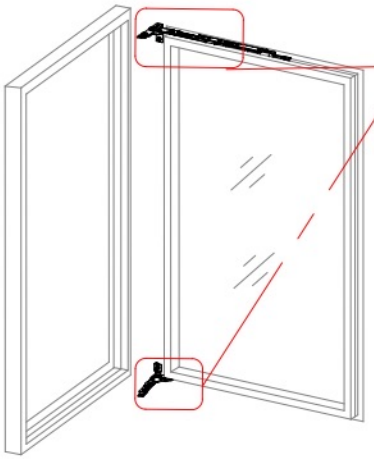

Навешивание оконной створки. Вставьте рамную часть в паз и с помощью шестигранного ключа диаметром 4 мм поверните прижимную пластину по часовой стрелке и закрепите по очереди нижнюю и верхнюю петлевые группы. Для дополнительной фиксации, необходимо закрепить рамные части петель саморезами.

Позиционирование петли:
линия разметки должна быть
заподлицо с головкой паза

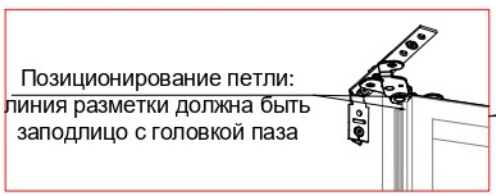

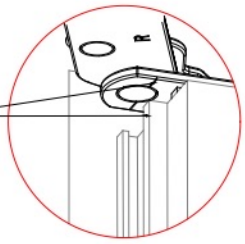

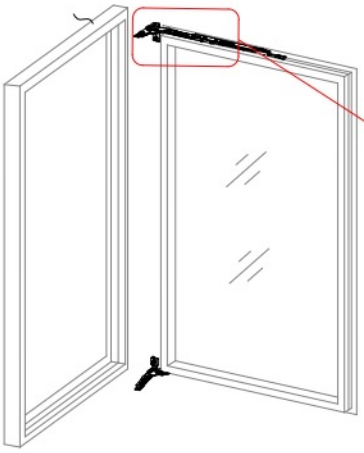

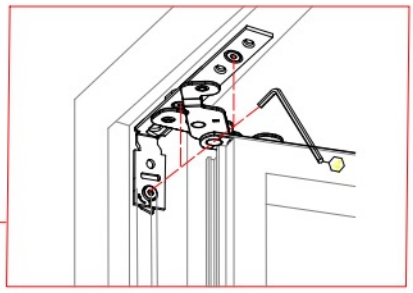

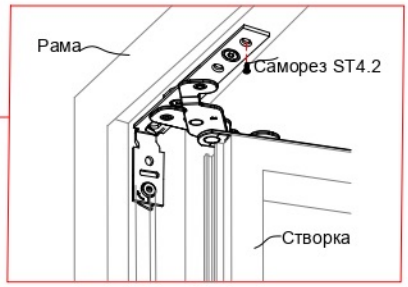



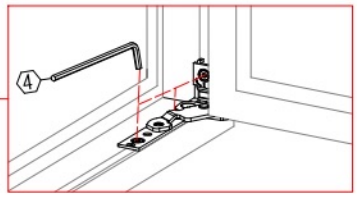

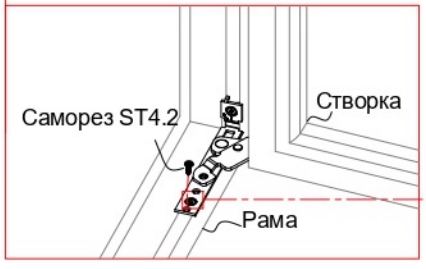

Регулировка
по горизонтали ±1.5mm

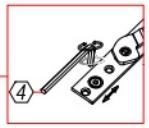

10 Установка ограничителя открывания створки 90°.

Установка ограничителя открывания створки на 90° производится на навешанной створке на раму.

1. Открыть створку в поворотном положении на угол менее 90°.
2. В указанное отверстие на нижней петле на раме установить ограничительный винт М4*12.
   Ограничительный винт М4*12 поставляется в комплекте и устанавливается пробивной частью в раму.

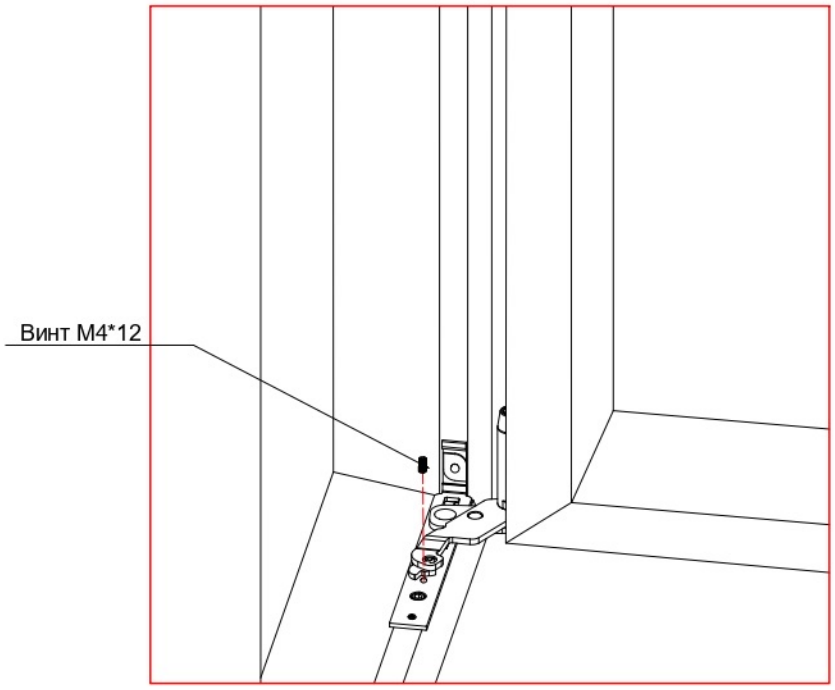

3. В указанное отверстие на ножницах также установить ограничительный винт М4*12.

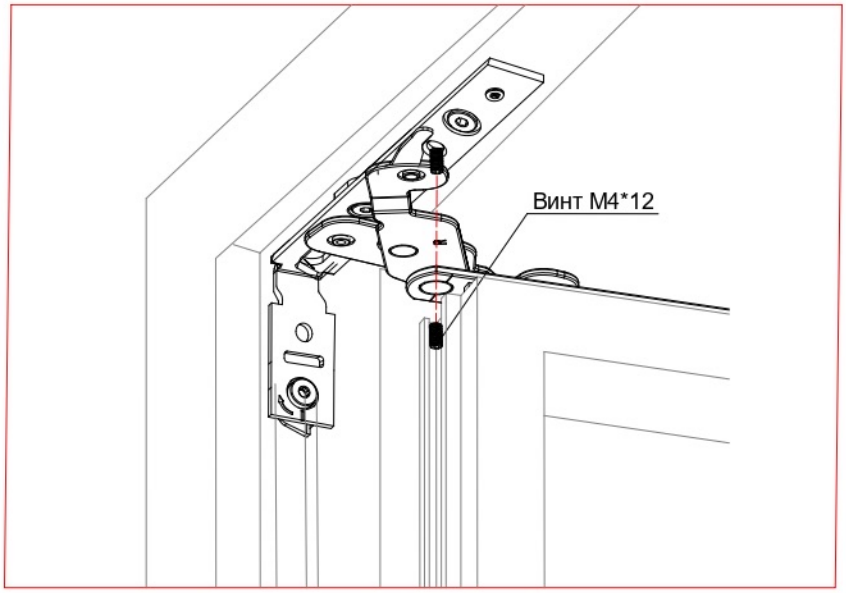

11 Установка разгружателя петель.

При установке разгружателя необходимо установить дополнительный ограничитель открывания, а также с помощью фиксаторов на петле и ножницах установить режим открывания створки на 90°.

Установка разгружателя петель позволяет увеличить максимально допустимый вес створки до 160 кг.

Состав комплекта разгружателя петель.

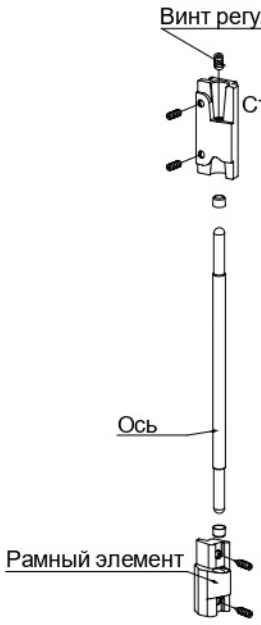

1. Установка рамного элемента.

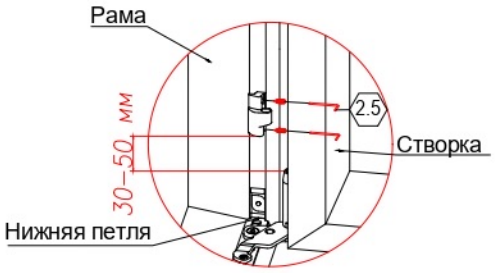

2. Установить ось и створочный элемент.
Откройте створку на 90 °, чтобы установить ось, а затем в соответствии с положением оси установите створочный элемент.

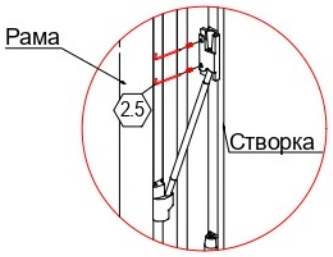

3. Настройка разгружателя.
Настройка должна производиться при установленном стеклопакете с нагруженной створкой.
Настройка происходит путем регулировки регулировочного винта М6, при открываниии окна на 90° до полного закрывания ось постепенно поднимается из свободного состояния и в конечном итоге плавно разгружает створку.

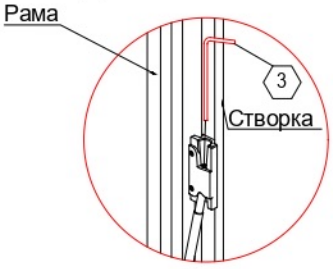

Визуализация после установки

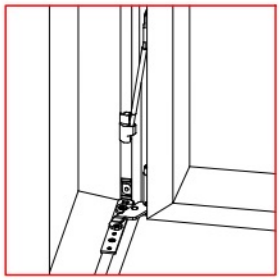

Поворотная серия ALVN
Монтажная инструкция

ALVN

Адрес: 142006, Московская область г. Домодедово, мкр. Востряково ул. Донбасская, д. 52/1, офис 04
Сайт: https://alvn.ru
E-mail: info@aluvision.ru
Тел.:+7 (495) 970-43-14
+7 (926) 028-09-28

ALVN

Поворотная серия ALVN

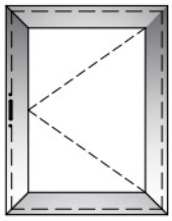

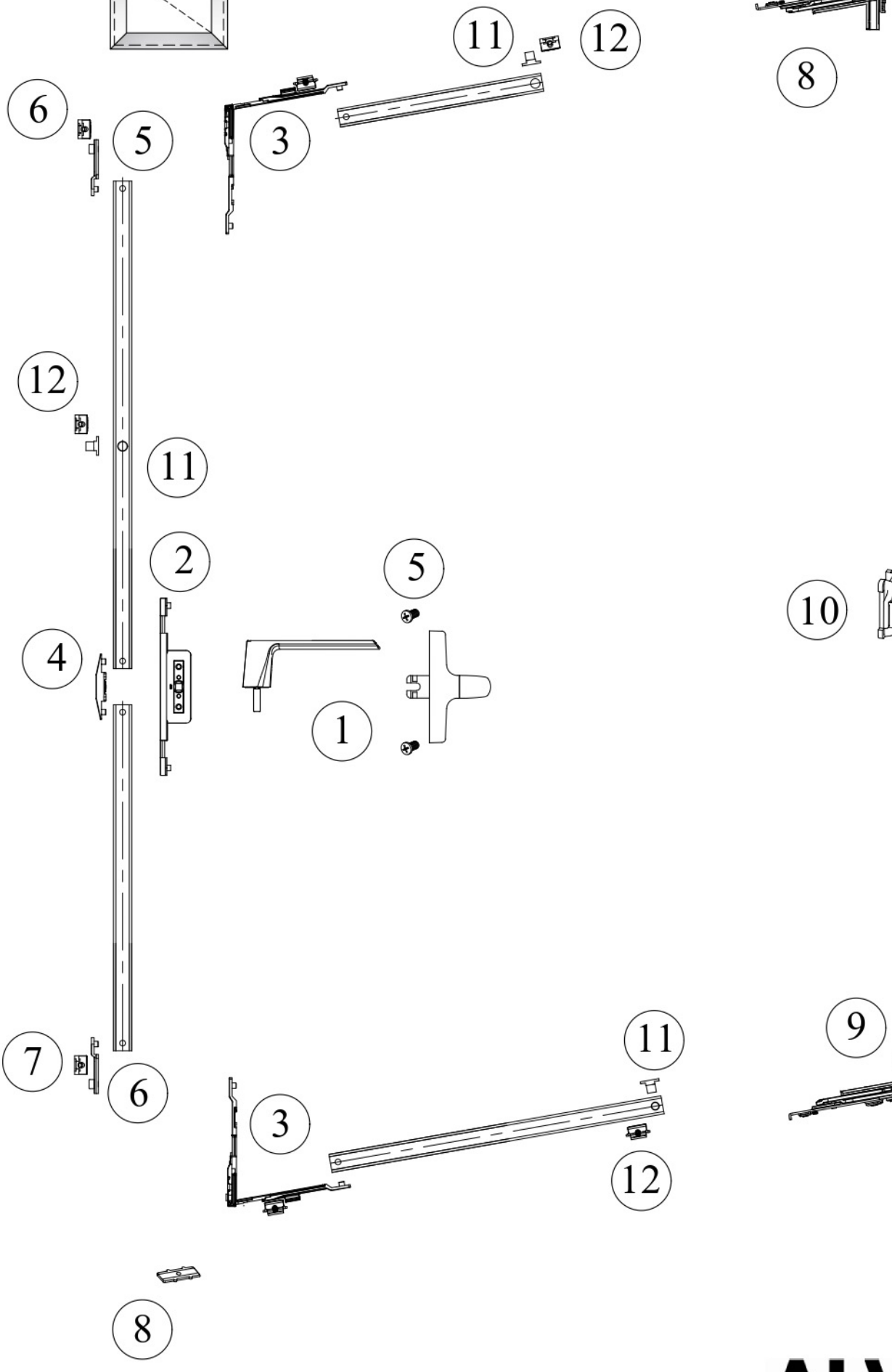

Комплект поворотной фурнитуры ALVN

Поз.	Наименование	Артикул	Кол-во	Примечание
1	Ручка оконная с вилкой 104 мм	ALVRU00- NO Color	1	неокрас
		ALVRU00- White		белый
		ALVRU00- Black		черный
	Ручка с четырехгранным штифтом	ALVRBR		опция
2	Редуктор под ручку с четырехгранником	ALVRD		
3	Угловой переключатель поворотный	ALVCOR	2	опция
	Комплект поворотного окна	ALVPK	1	
	Состав комплекта			
4	Приемный комплект под ручку с вилкой		1	
5	Винт под ручку М5*12		2	
6	Цапфа запорная		2	
7	Ответная планка		2	
8	Подпятник		1	
9	Комплект скрытых поворотных петель	ALVPP	1	
10	Средний прижим скрытый	ALV72		
			1	при ВС>1000 - 1 шт
			2	при ВС>2000 - 2 шт
11	Цапфа регулируемая винтовая Aluvisions	511149.1		
12	Ответная планка	ALVPL		
			1	при ВС>1000 - 1 шт
			2	при ВС>2000 - 2 шт
13	Разгружатель петель		1	при массе более 120 кг

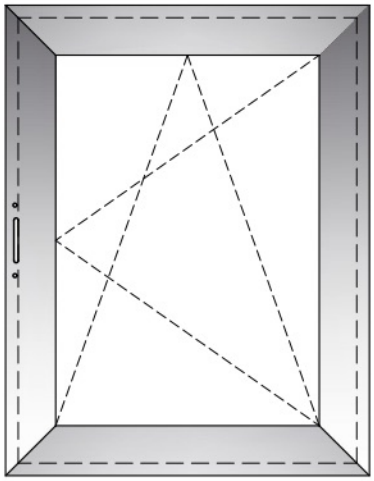

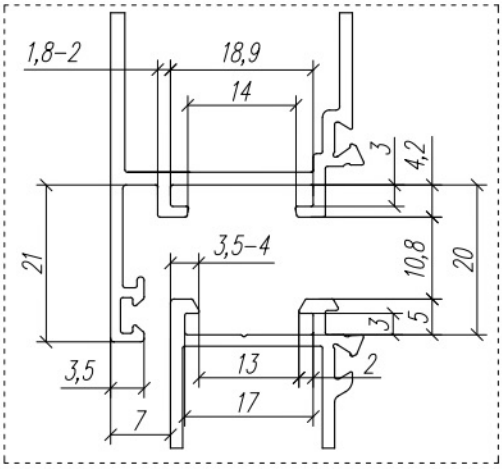

Схема профильных систем с европазом V01.

Примечание:

1. Клиенты могут выбрать другие типы ручек, представленные в списке серии оконных ручек.
2. При расчёте учитываются размеры створки по фальцу.
3. Рекомендуется соблюдать расстояние между точками запирания не более 400-600 мм. Более точную информацию необходимо уточнить у поставщиков профильной системы.
4. Комплект может соответствовать типу окна в диапазоне ширины створки 435 - 1200 мм и высоты:
   - для комплекта с ручкой с вилкой 500 - 2700 мм
   - для комплекта с ручкой с редуктором 600 - 2700 мм
5. Максимальный вес без разгружателя петель 120 кг.
6. Перед началом монтажа фурнитуры необходимо изучить данную инструкцию.
7. Фурнитура совместима с профильными системами с европазом V01, схемы разрезов профильных систем представлены на схеме.

ALVN ALVantage Now

Расчет тяг поворотной фурнитуры ALVN

* - для расчета тяги используются размеры створки по фальцу.

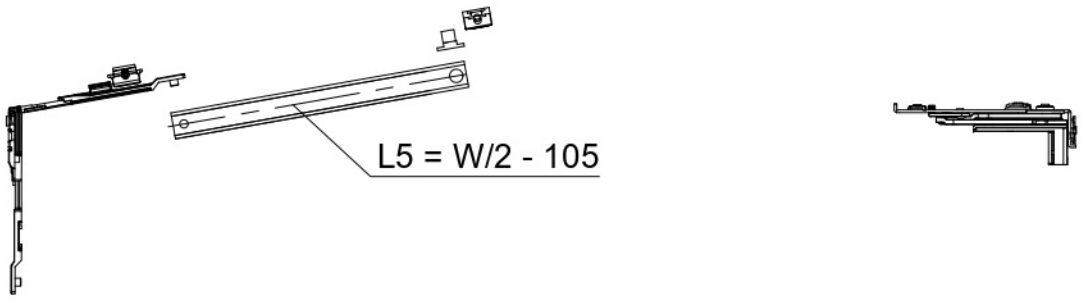

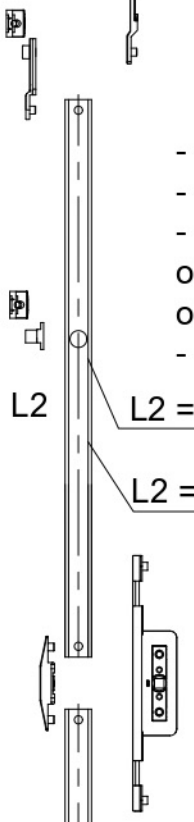

- максимальный вес створки 120 кг
- ширина створки от 435 до 1200 мм
- высота створки:

от 500 до 2700 мм для ручки с вилкой
от 600 до 2700 мм для ручки с редуктором

- угол открывания 90° и 180° (ограничитель в комплекте)

L2

L2 = H/2 - 178 (для приемного комплекта под ручку с вилкой)

L2 = H/2 - 238 (для редуктора под ручку с четырехгранником)

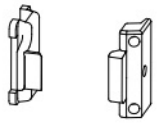

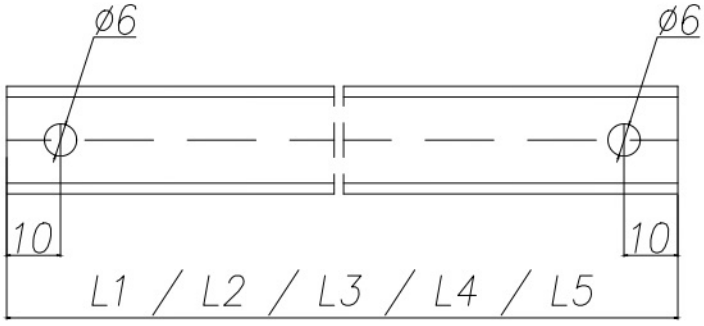

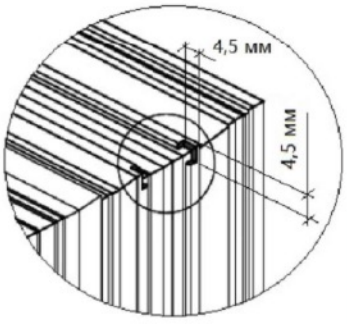

L3

L3 = H/2 - 178 (для приемного комплекта под ручку с вилкой)

L3 = H/2 - 238 (для редуктора под ручку с четырехгранником)

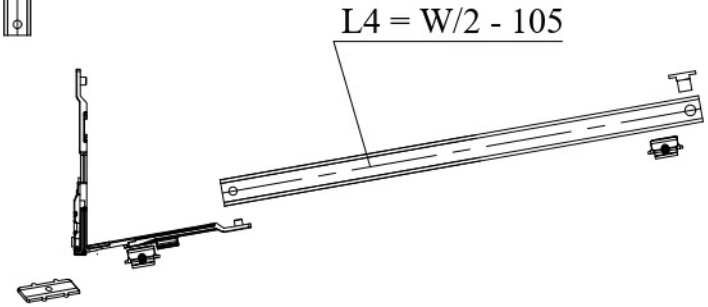



W - ширина створки по фальцу.
H - высота створки по фальцу.

ALVN

Схемы фрезеровок под ручку :

Схема фрезеровки под ручку ALVRU с вилкой

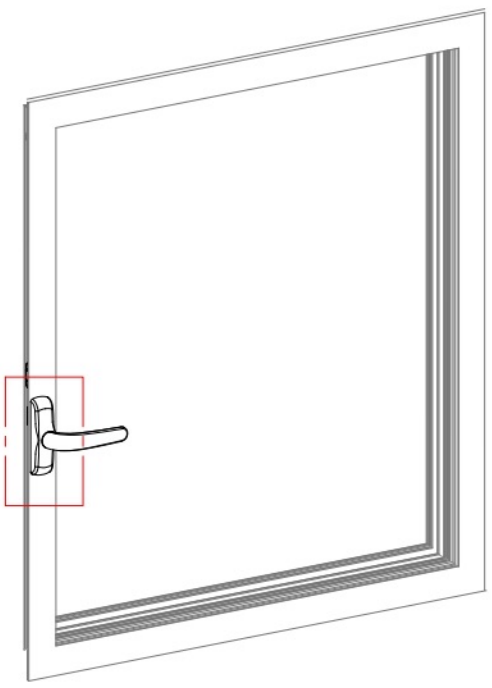

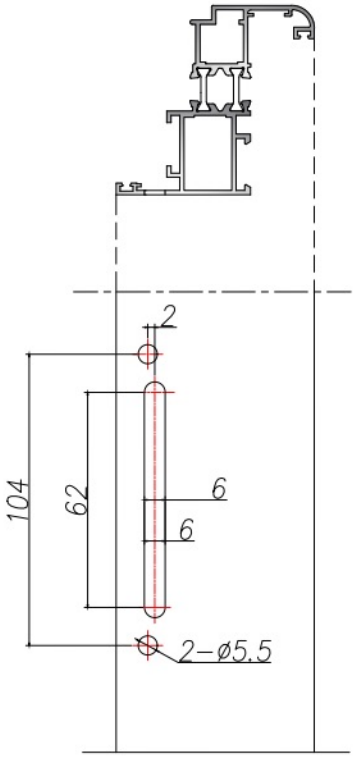

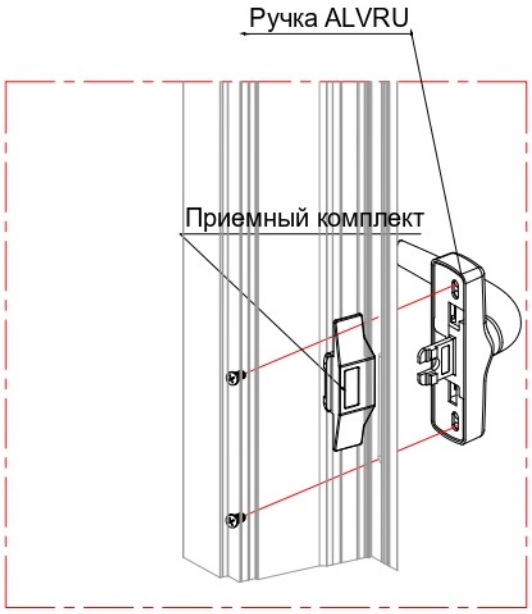

Схема фрезеровки под редуктор ALVRD

Схема фрезеровки под ручку с 4-х гранным штифтом

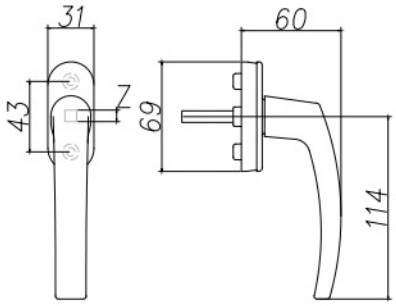

Схема фрезеровки под безрозеточную ручку ALVRBR

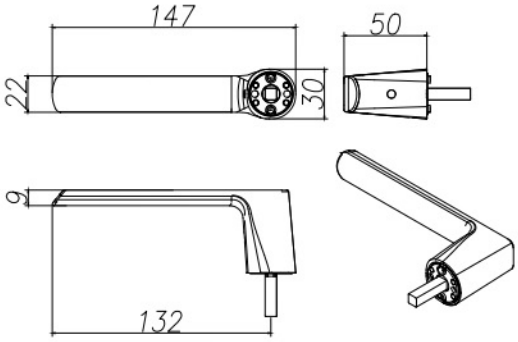

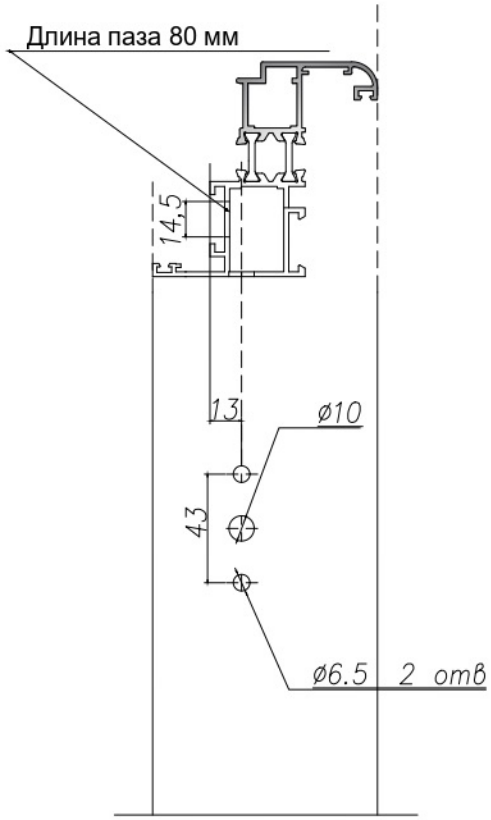

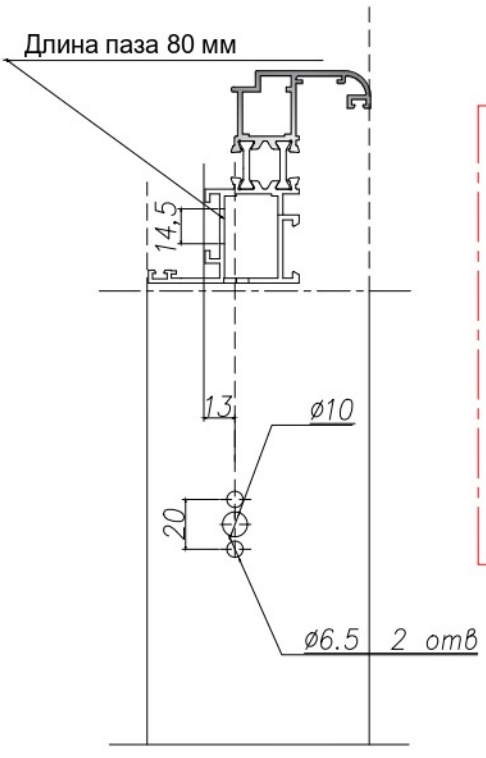

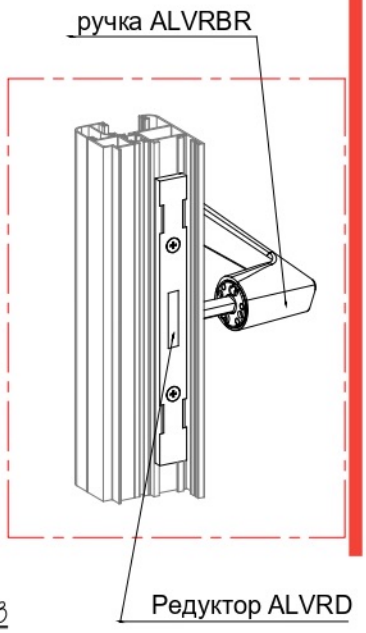

Последовательность установки фурнитуры

1.1. Установка элементов комплекта поворотного окна при приемном комплекте под ручку с вилкой.

1. Последовательно в паз створки вставляем - цапфу запорную - тягу L3 - приемный комплект под ручку - тягу L2 - цапфу арт. 511149.1 (при необходимости) - цапфу запорную.

2. Вставить подпятник в нижнюю горизонтальную часть створки.

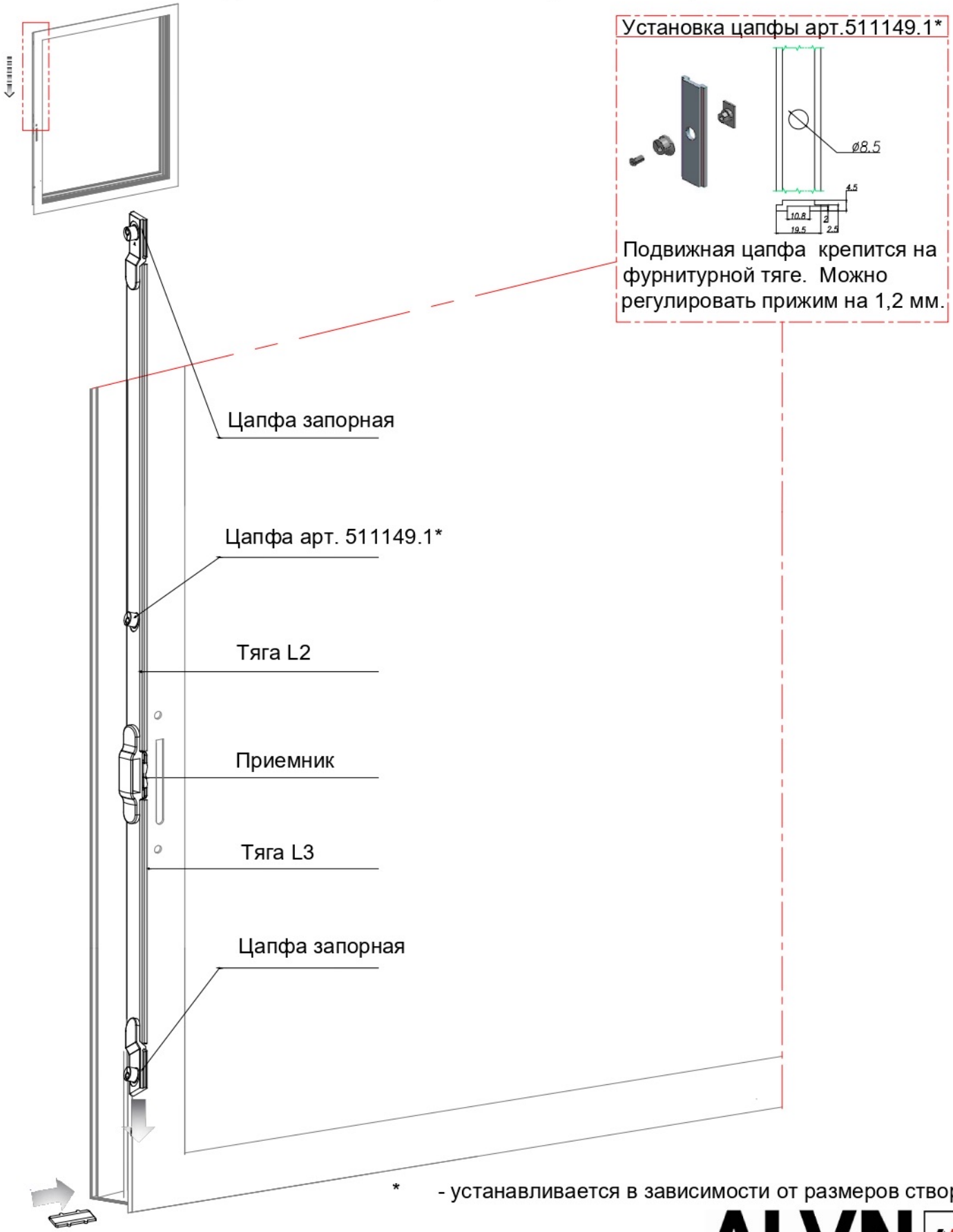

* - устанавливается в зависимости от размеров створки.

1.2. Установка элементов комплекта поворотного окна с угловыми переключателями при приемном комплекте под ручку с вилкой*.

1. Последовательно сверху вниз в паз створки вставляем - тягу L3 - приемный комплект под ручку - тягу L2 - цапфу арт. 511149.1 (при необходимости) .

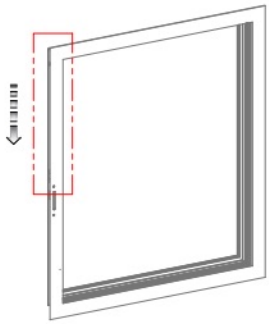

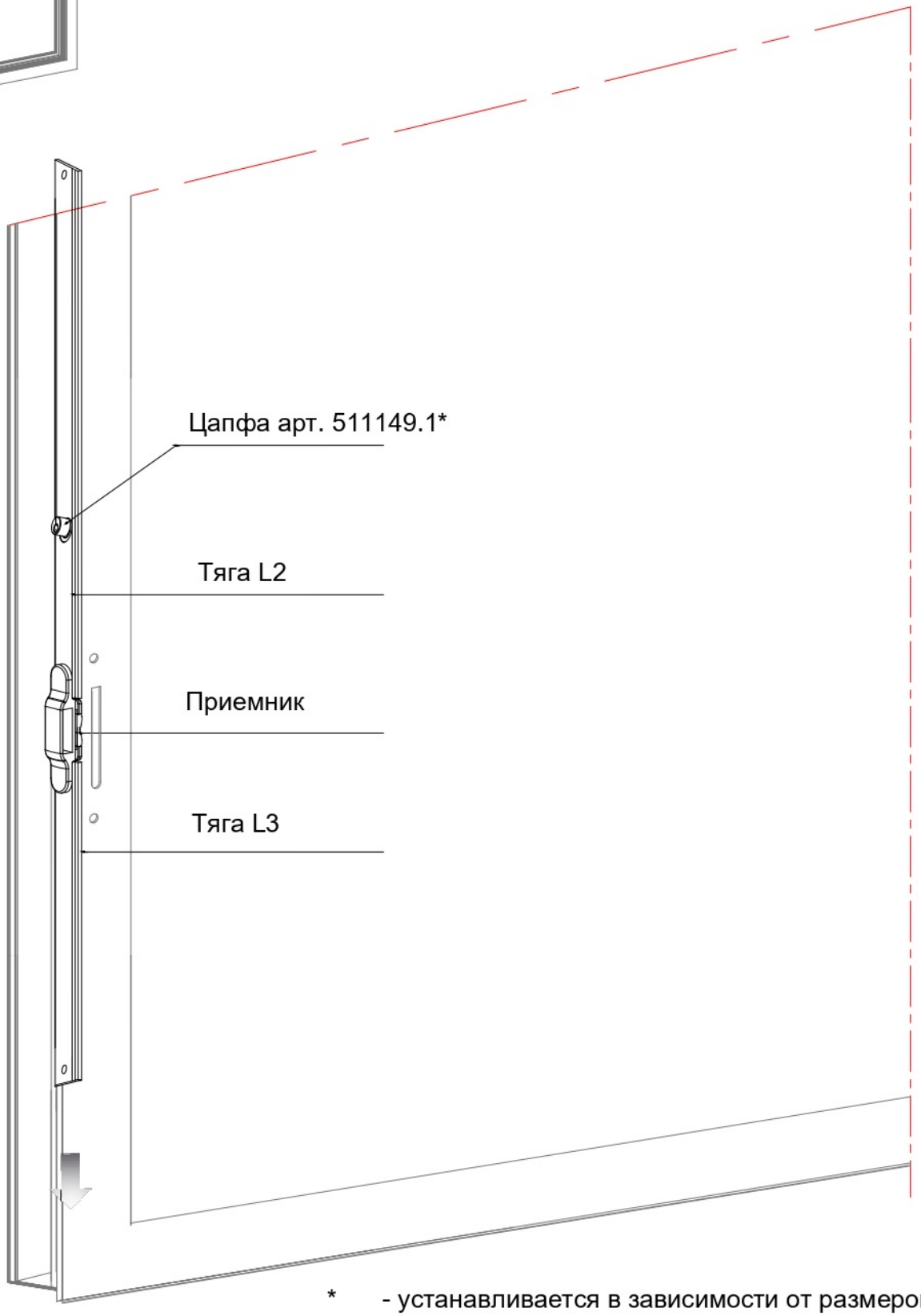

* - устанавливается в зависимости от размеров створки.

2. Последовательно в паз створки по горизонтали вставляем: вниз и вверх - тягу L4 и L5 вместе с цапфой арт.511149.1 и поворотным угловым переключателем.
Совместить посадочные отверстия на угловых переключателях с отверстиями в тягах и зафиксировать.

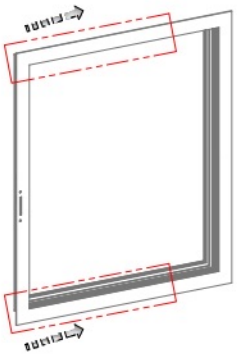

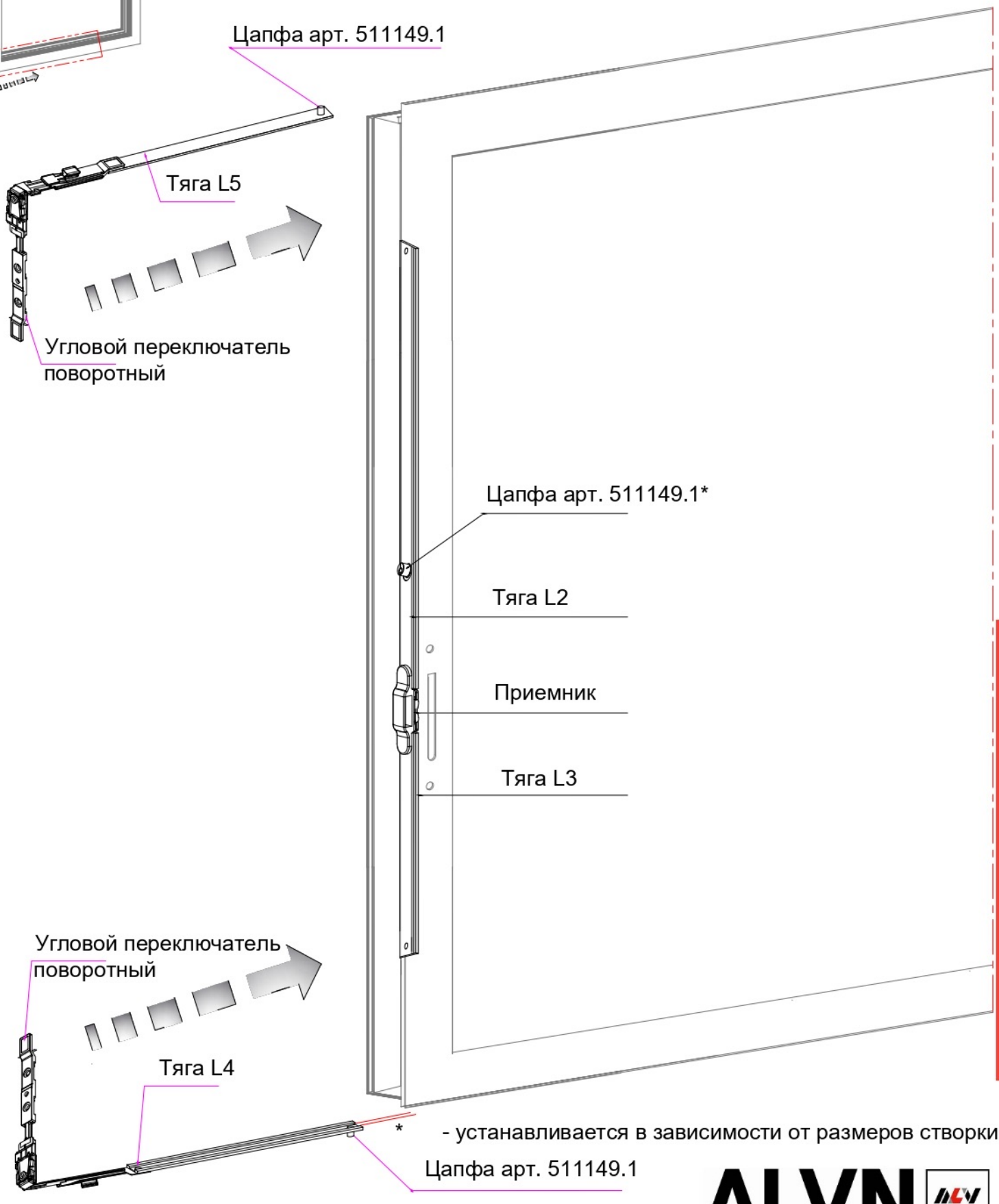

1.3. Установка элементов комплекта поворотного окна при редукторе под безрозеточную ручку.

1. Последовательно в паз створки вставляем - цапфу запорную - тягу L3. Затем тягу L2 - цапфу арт. 511149.1 (при необходимости) - цапфу запорную.
2. Редуктор ALVRD втасвляется в тяги L2 и L3. Фиксируется винтами.
3. Вставить подпятник в нижнюю горизонтальную часть створки.

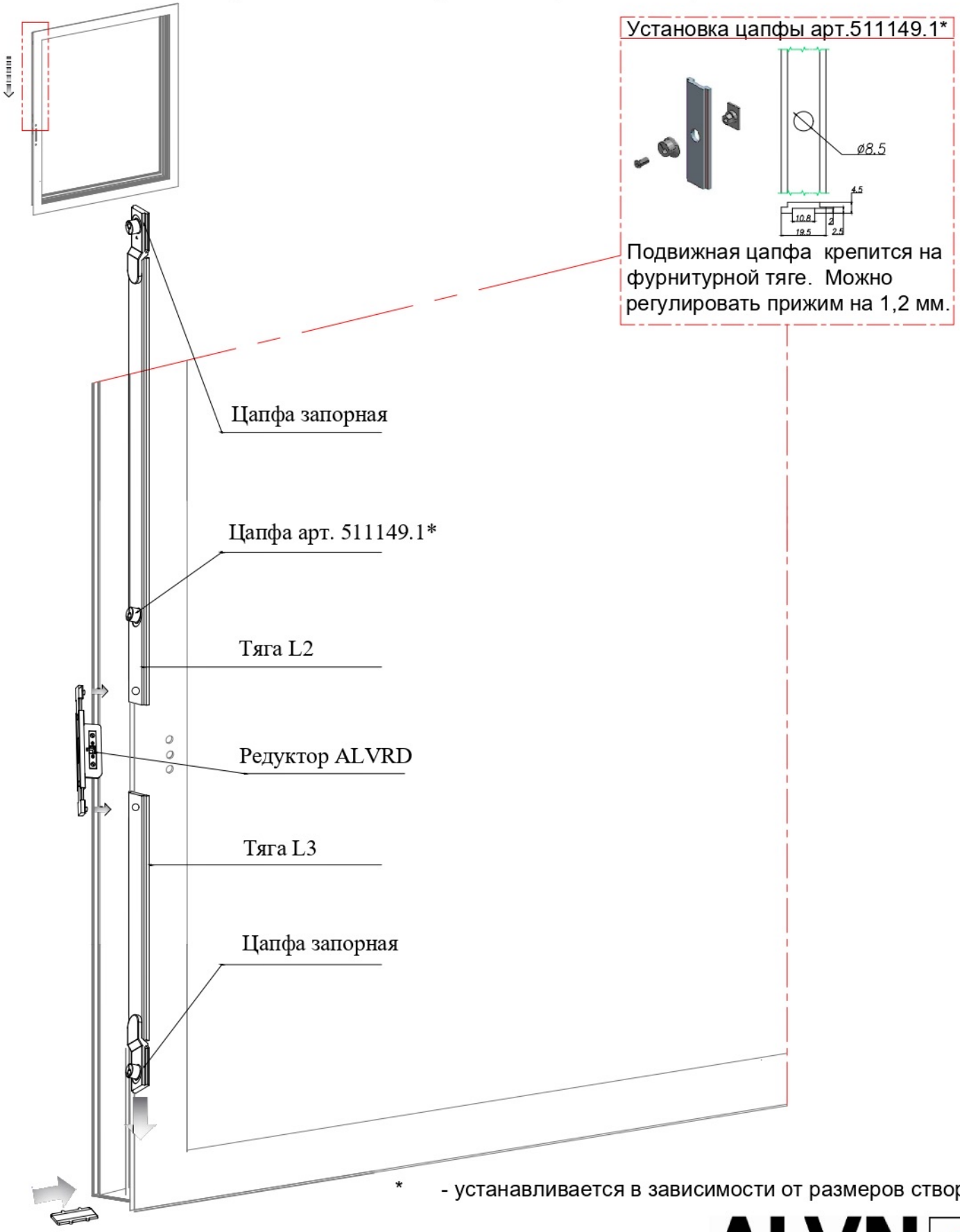

* - устанавливается в зависимости от размеров створки.

1.4. Установка элементов комплекта поворотного окна с угловыми переключателями при приемном комплекте под редуктор.

1. Последовательно сверху вниз в паз створки вставляем - тягу L3 - - тягу L2 - цапфу арт. 511149.1 (при необходимости) .

2. Последовательно в паз створки по горизонтали вставляем: вниз и вверх - тягу L4 и L5 вместе с цапфой арт.511149.1 и поворотным угловым переключателем. Совместить посадочные отверстия на угловых переключателях с отверстиями в тягах и зафиксировать.

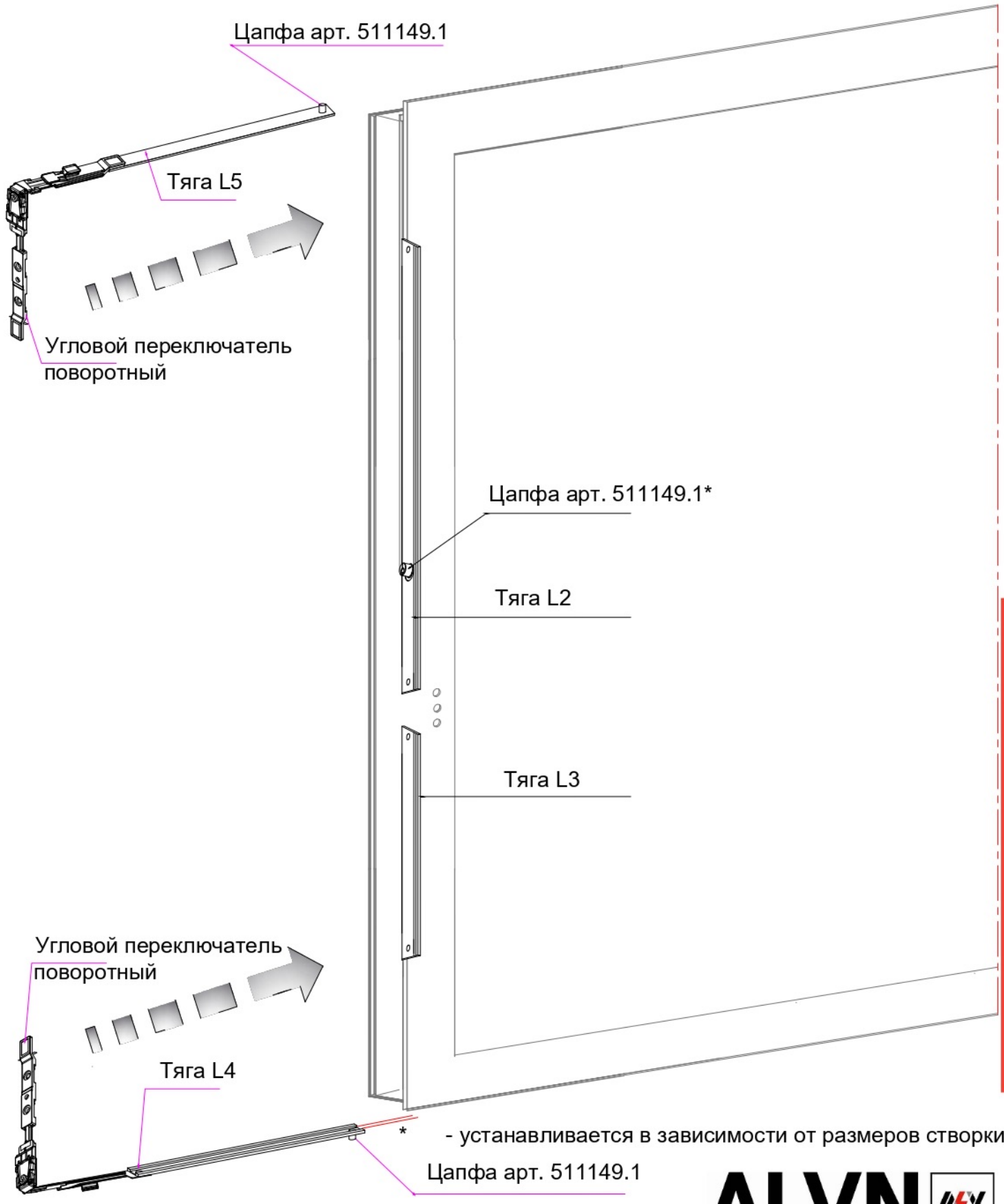

3. Редуктор ALVRD вставляется в отверстия тяг L2 и L3. Фиксируется винтами.

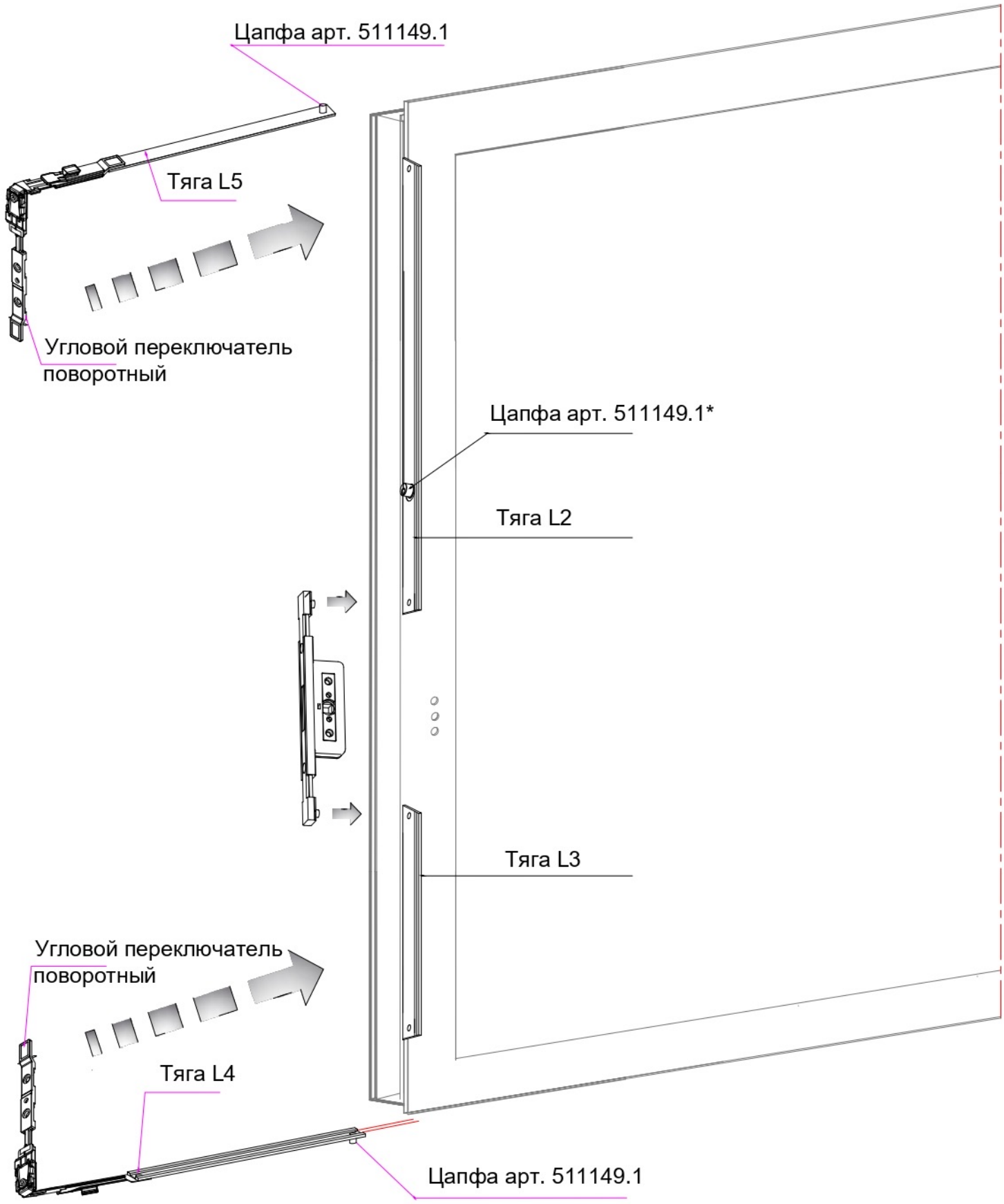

* - устанавливается в зависимости от размеров створки.

2 Установка ответных планок и рамных частей среднего прижима.

Расстояние от внутреннего края рамы

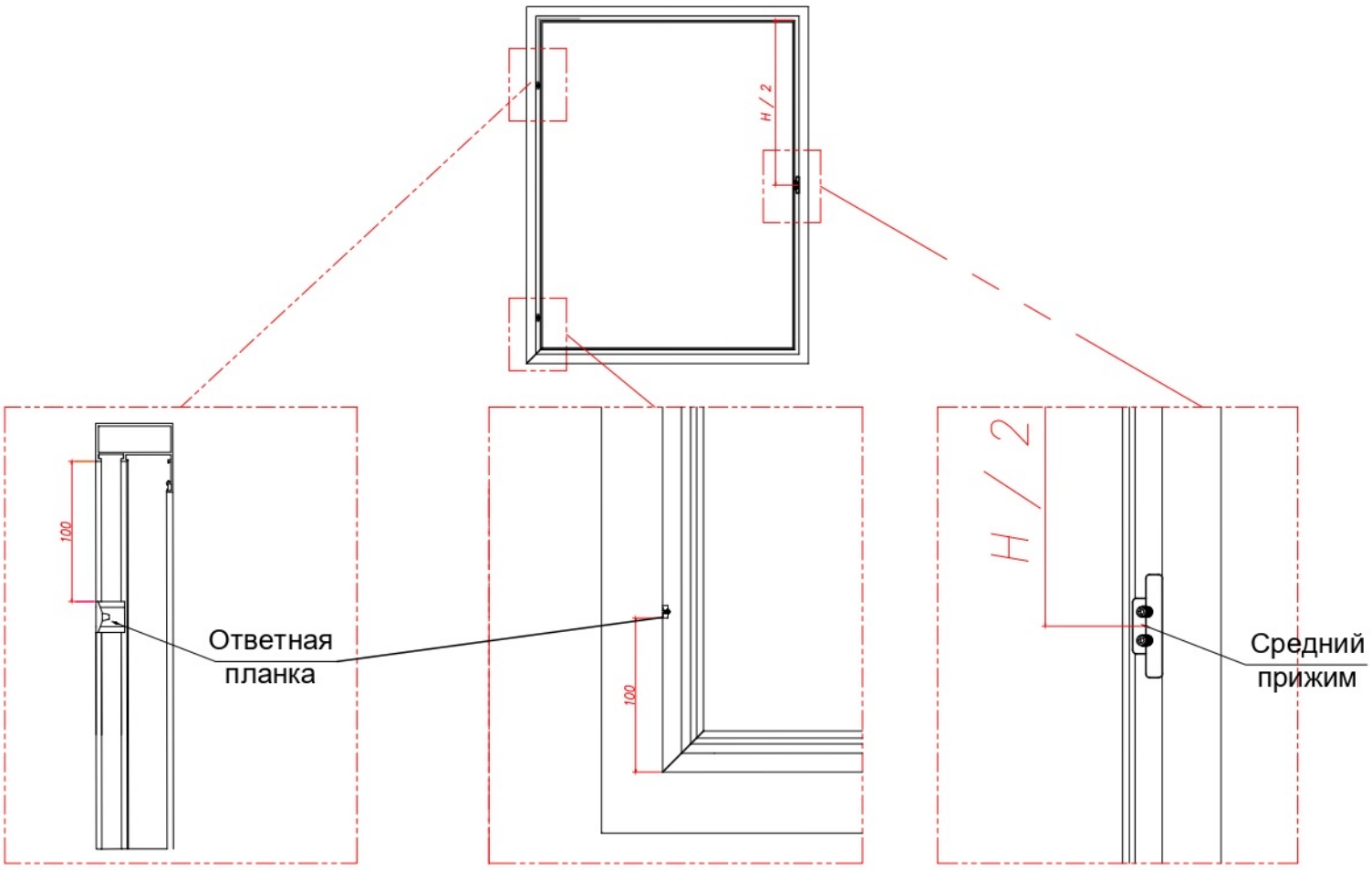

3 Установка петлевой группы

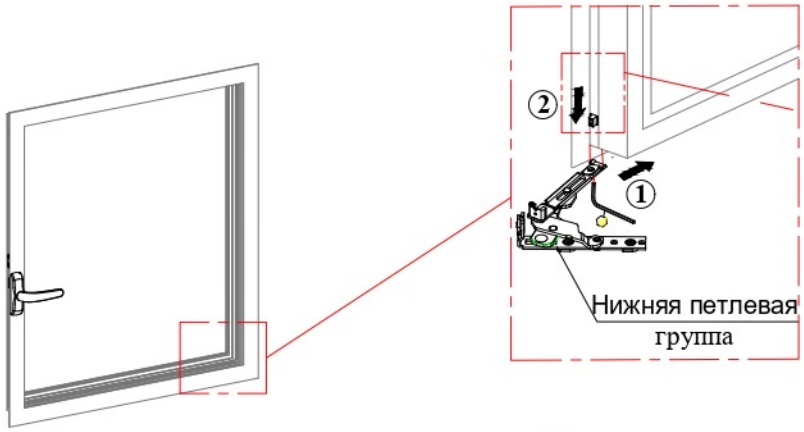

Регулировка по высоте +/- 2 мм

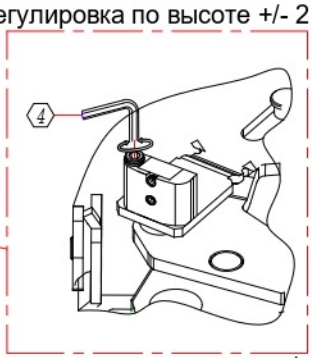

Регулировка по горизонту +/- 2 мм

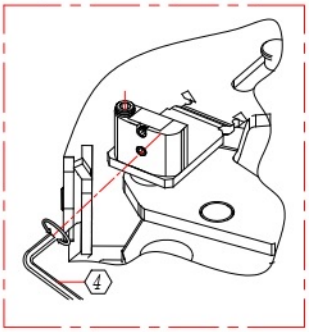

Вставить нижнюю петлю поз. ① в фурнитурный паз .

Сдвинуть фиксатор поз. ② и закрепить винтом.

Аналогично установить верхнюю петлевую группу.

4 Навешивание створки на раму:

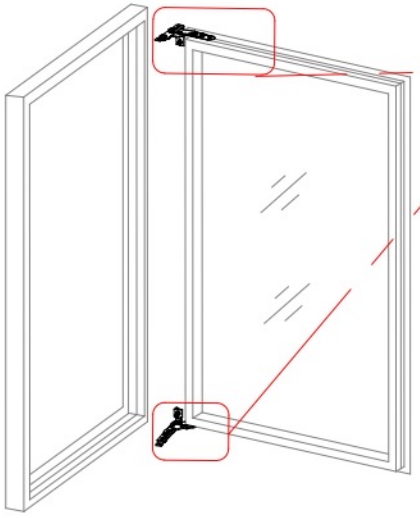

Навешивание оконной створки. Вставьте рамную часть в паз и с помощью шестигранного ключа диаметром 4 мм поверните прижимную пластину по часовой стрелке и закрепите по очереди нижнюю и верхнюю петлевые группы. Для дополнительной фиксации, необходимо закрепить рамные части петель саморезами.

Позиционирование петли:
линия разметки должна быть заподлицо с головкой паза

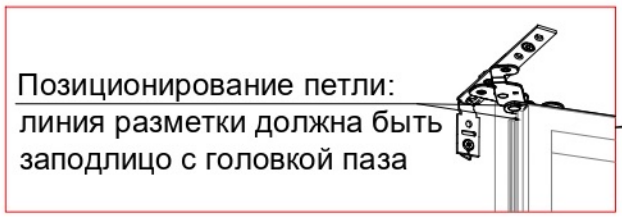

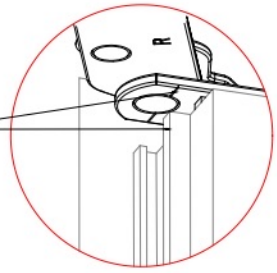

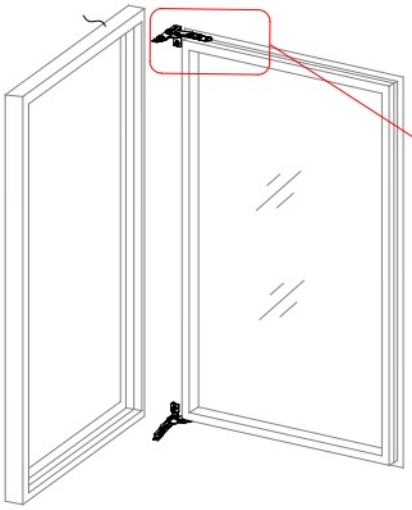

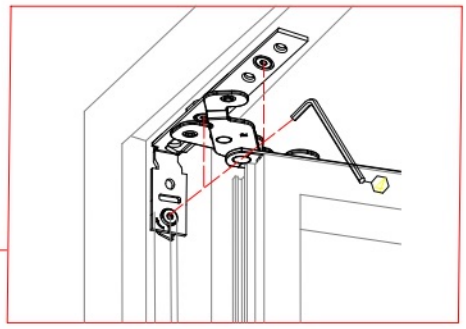

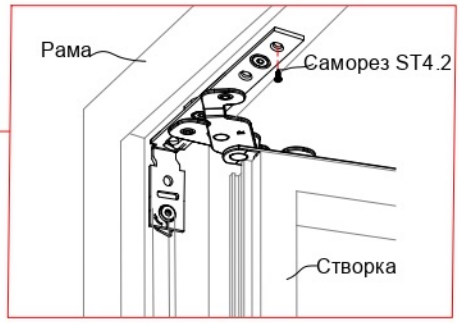

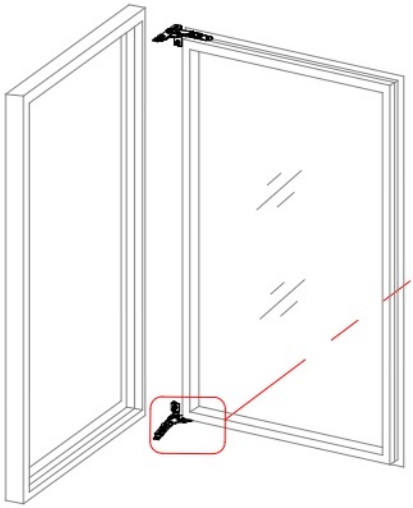

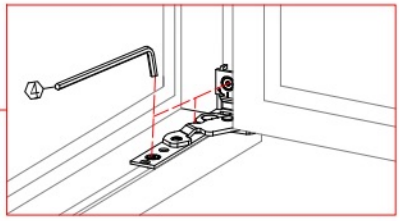

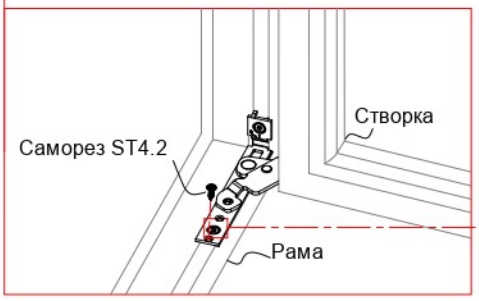

Регулировка
по горизонтали ±1.5mm

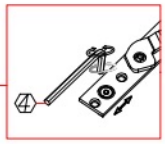

5 Установка ограничителя открывания створки 90°.

Установка ограничителя открывания створки на 90° производится на навешанной створке на раму.

1. Открыть створку в поворотном положении на угол менее 90°.
2. В указанное отверстие на нижней петле на раме установить ограничительный винт М4*12.
   Ограничительный винт М4*12 поставляется в комплекте и устанавливается пробивной частью в раму.

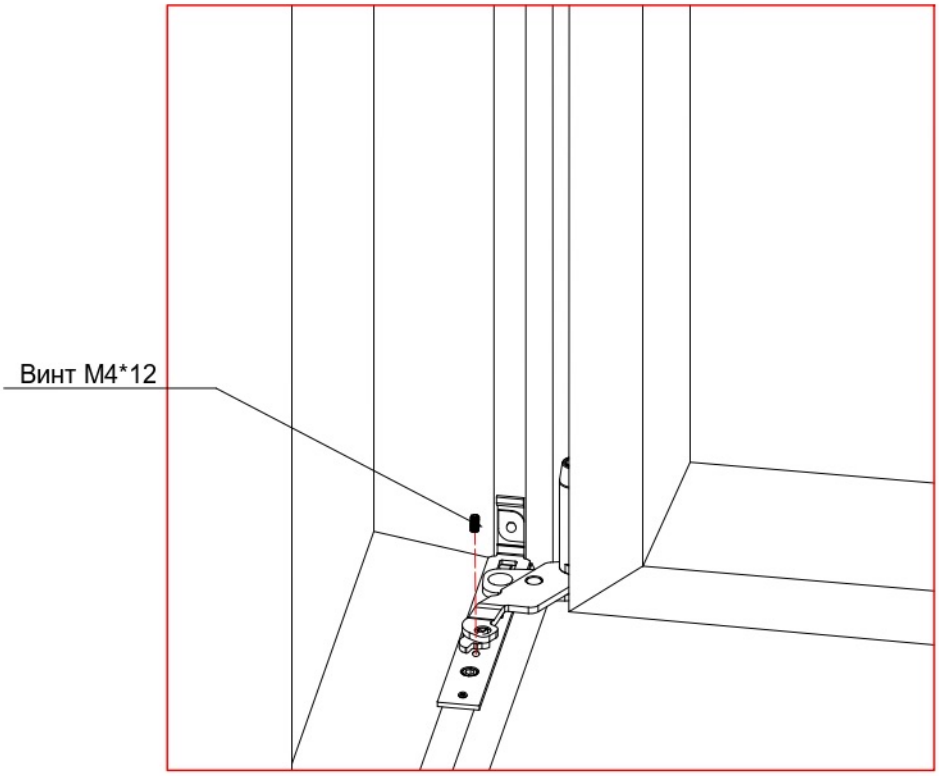

3. В указанное отверстие на ножницах также установить ограничительный винт М4*12.

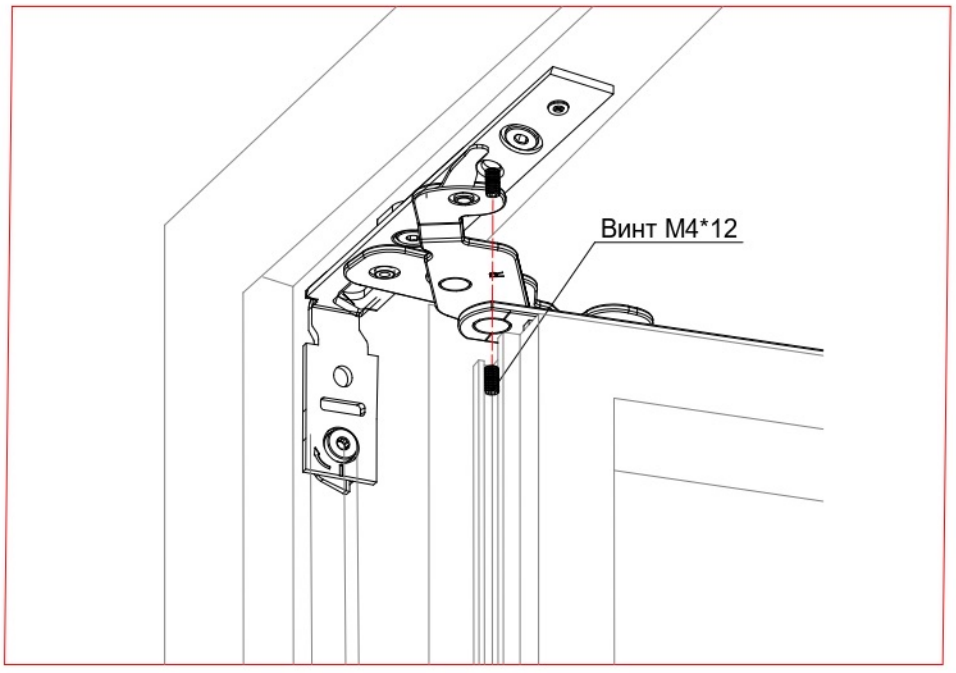

6 Установка разгружателя петель.

При установке разгружателя необходимо установить дополнительный ограничитель открывания, а также с помощью фиксаторов на петле и ножницах установить режим открывания створки на 90°.

Установка разгружателя петель позволяет увеличить максимально допустимый вес створки до 160 кг.

Состав комплекта разгружателя петель.



1. Установка рамного элемента.

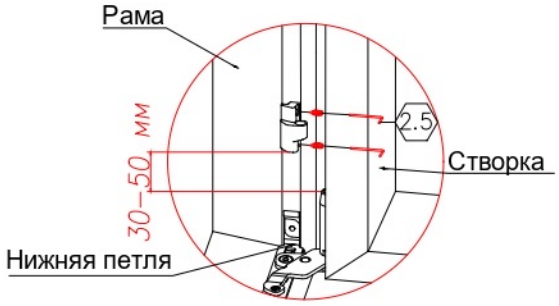

2. Установить ось и створочный элемент.
Откройте створку на 90 °, чтобы установить ось, а затем в соответствии с положением оси установите створочный элемент.

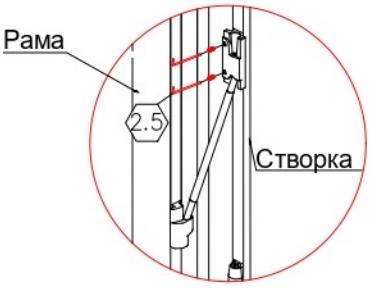

3. Настройка разгружателя.
Настройка должна производиться при установленном стеклопакете с нагруженной створкой.
Настройка происходит путем регулировки регулировочного винта М6, при открывании окна на 90° до полного закрывания ось постепенно поднимается из свободного состояния и в конечном итоге плавно разгружает створку.

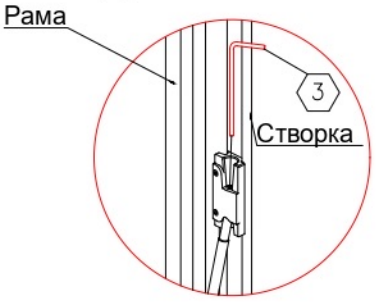

Визуализация после установки

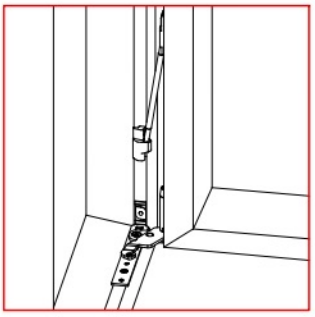

перейти на сайт