ALVN

ALVantage Now

ФУРНИТУРА ДЛЯ ТЁПЛЫХ АЛЮМИНЕВЫХ ОКОН

Надежные решения
для современной
архитектуры

ALVN.RU



ALVN-1100

ФУРНИТУРА ДЛЯ АЛЮМИНИЕВЫХ ОКОН СО СКРЫТОЛЕЖАЩЕЙ ПЕТЛЕВОЙ ГРУППОЙ

Минималистичный внешний вид, максимальная архитектурная свобода и надежность в каждой детали.

ALVN

Технические характеристики

Тип	Поворотно-откидная
Макс. ширина створки	1200 мм
Макс. высота створки	2700 мм
Угол открывания	90° или 180°
Макс. нагрузка	120 кг
Ресурс	> 50.000 циклов

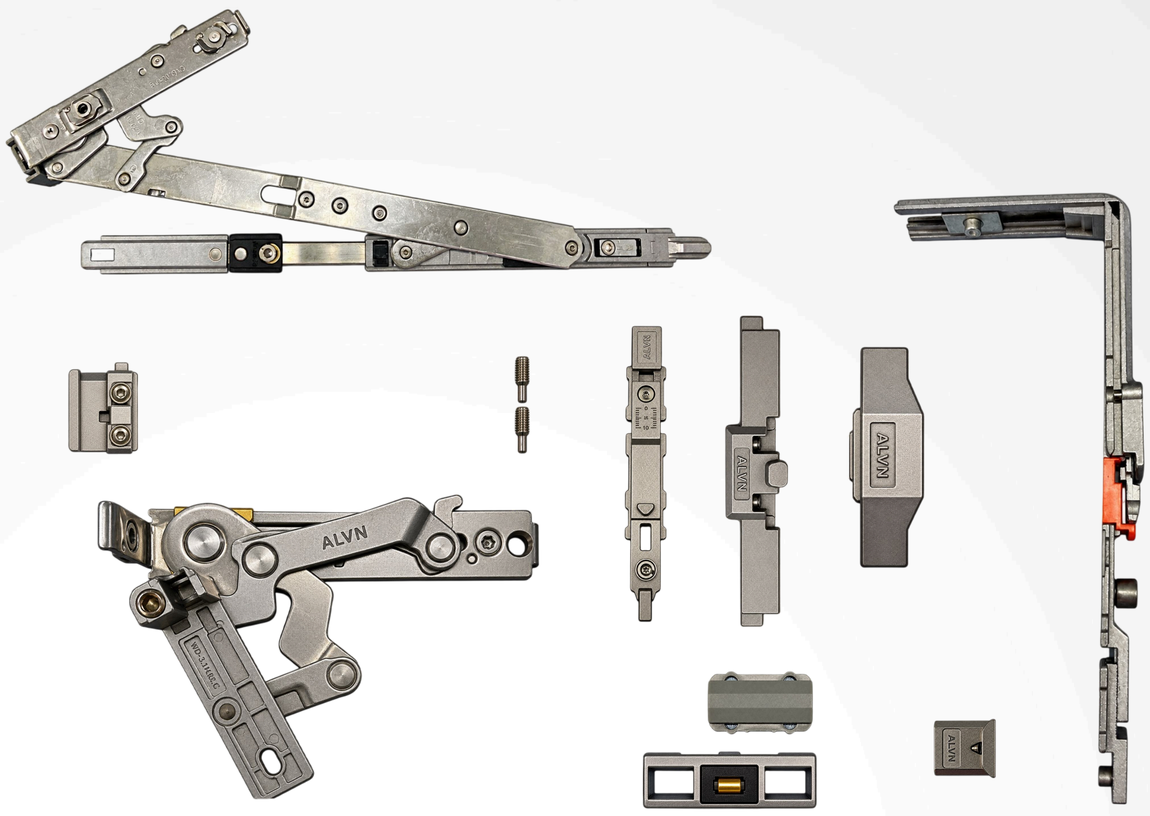

Опциональные артикулы



ALVZAP
Комплект удлинение по горизонтали



ALVPLR
Регулируемая ответная планка



ALVRE
Редуктор для безрозеточной ручки



ALVRU
Вилочная ручка



ALVBR
Безрозеточная ручка



ALVNIN
Вилочная ручка с узкой розеткой



ALVN-1200

ФУРНИТУРА ДЛЯ АЛЮМИНИЕВЫХ ОКОН С НАКЛАДНОЙ ПЕТЛЕВОЙ ГРУППОЙ

Продуманная конструкция, безупречная функциональность и надёжность в каждом движении створки

ALVN ALVantage Now

Технические характеристики

Тип	Поворотно-откидная
Макс. ширина створки	1200 мм
Макс. высота створки	2400 мм
Угол открывания	180°
Макс. нагрузка	90 кг
Ресурс	> 50.000 циклов

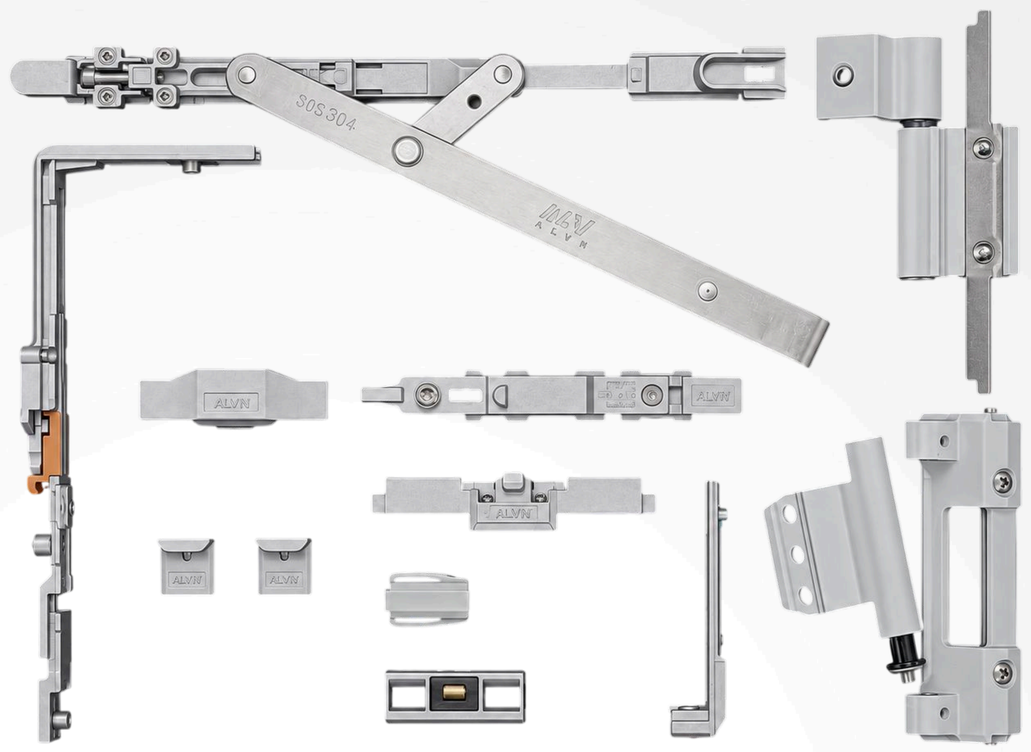

Опциональные артикулы



ALVZAP
Комплект удлинение по горизонтали



ALVPLR
Регулируемая ответная планка



ALVRE
Редуктор для безрозеточной ручки



ALVRU
Вилочная ручка



ALVBR
Безрозеточная ручка



ALVNIN
Вилочная ручка с узкой розеткой

05



ALVN-1300TF

ФУРНИТУРА TILT FIRST ДЛЯ АЛЮМИНИЕВЫХ ОКОН СО СКРЫТОЛЕЖАЩЕЙ ПЕТЛЕВОЙ ГРУППОЙ

Инновационная последовательность открывания, комфортное проветривание и надёжность в каждой детали

ALVN ALVantage Now

Технические характеристики

Тип	Поворотно-откидная
Макс. ширина створки	1200 мм
Макс. высота створки	2700 мм
Угол открывания	90° или 180°
Макс. нагрузка	120 кг
Ресурс	> 50.000 циклов

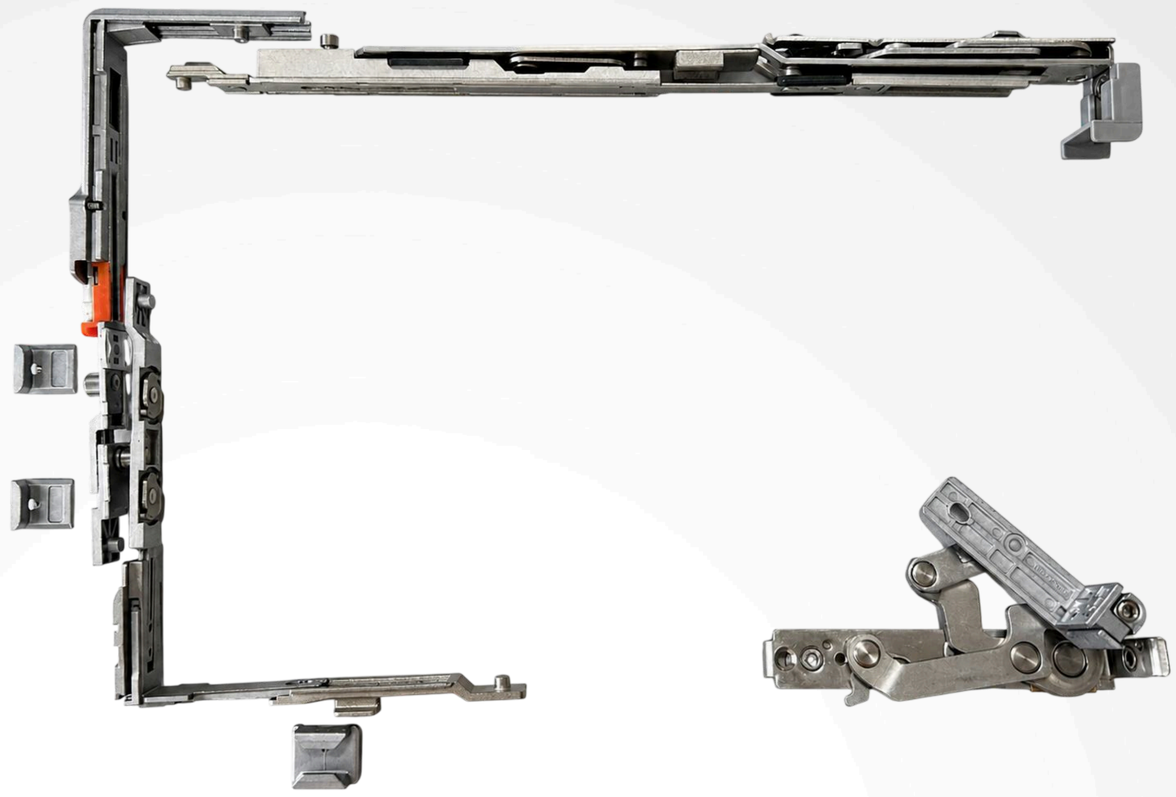

Опциональные артикулы



ALVZAP
Комплект удлинение по горизонтали



ALVPLR
Регулируемая ответная планка



ALVRE
Редуктор для безрозеточной ручки



ALVRU
Вилочная ручка



ALVBR
Безрозеточная ручка



ALVNIN
Вилочная ручка с узкой розеткой



ALVN-1400

ФУРНИТУРА ДЛЯ ПОДЪЕМНО-СДВИЖНОЙ СИСТЕМЫ

Инновационная плавность открывания, самый легкий поворот ручки в мире, надёжность в каждой детали,

ALVN

Технические характеристики

Тип	Подъемно-сдвижная
Макс. ширина створки	3235 мм
Макс. высота створки	3600 мм
Доп. комплект кареток	Есть
Макс. нагрузка	600 кг
Ресурс	> 30.000 циклов

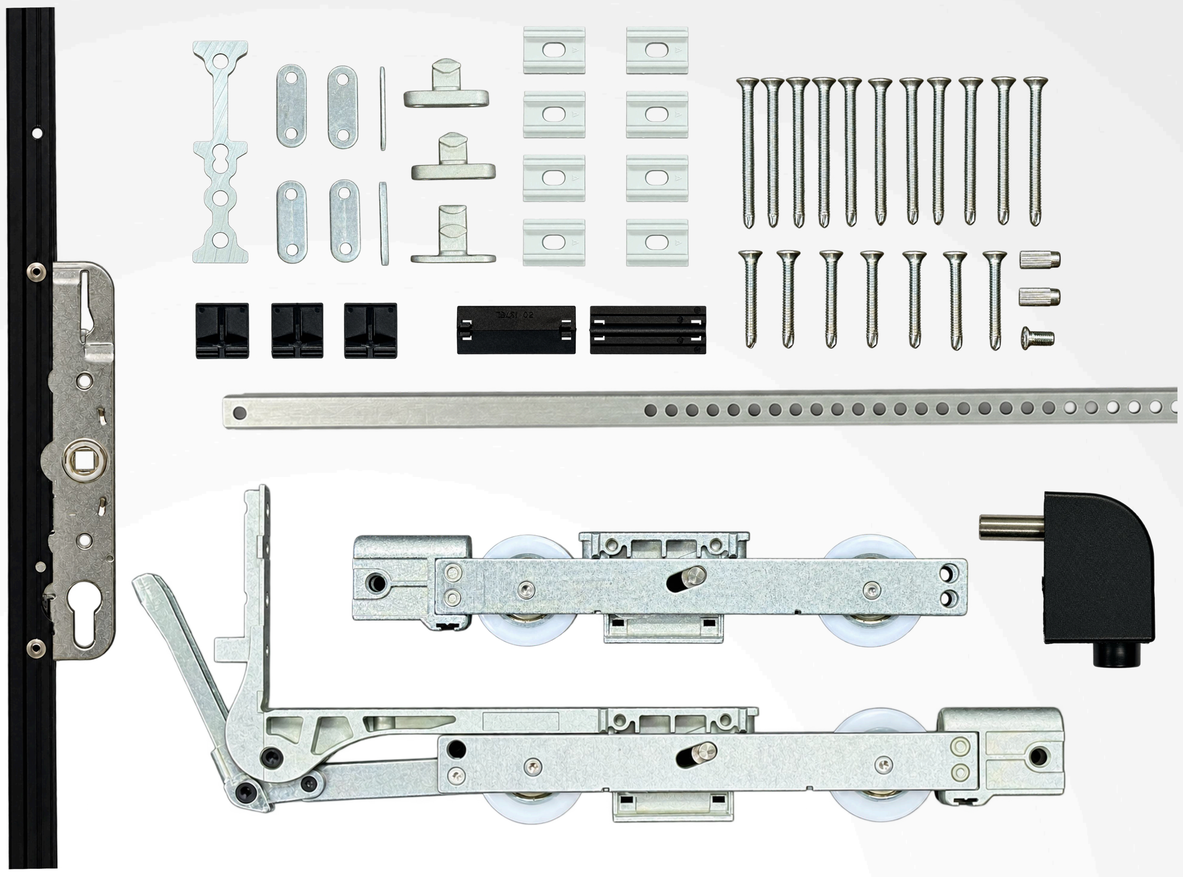

Опциональные артикулы



ALVSPR
Пружина компенсационная



ALVBF
Демпфер Soft-Lift

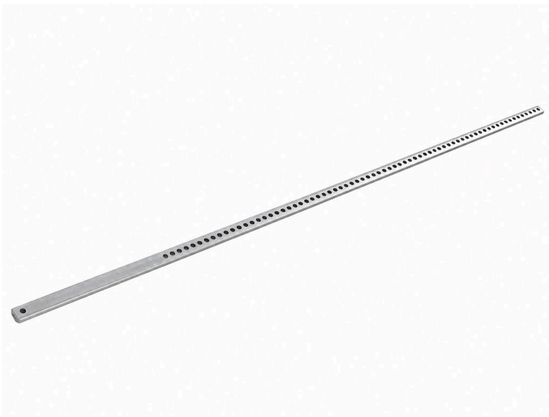

ALVCR
Соединительная штанга

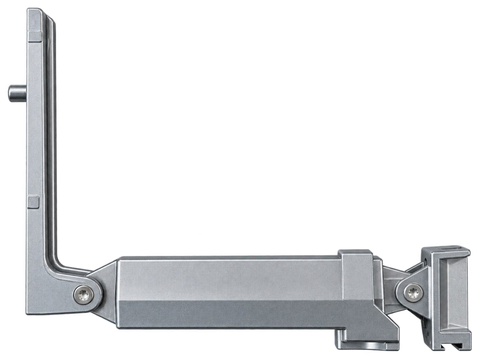

ALVSFL
Приподниматель позиционирующий



ALV1H
Ручка односторонняя



ALV2H
Ручка двухсторонняя

09



ALVN-1500

НАКЛАДНАЯ ФУРНИТУРА С ФУРНИТУРНЫМ ПАЗОМ PROVEDAL

Предназначена для легких оконных и балконных систем, где важны надежность, компактность и удобство ежедневной эксплуатации.

ALVN

Технические характеристики

Тип	Поворотно-откидная
Макс. ширина створки	1200 мм
Макс. высота створки	2400 мм
Угол открывания	90° или 180°
Макс. нагрузка	90 кг
Ресурс	> 50.000 циклов







Опциональные артикулы



ALVPO
Ответная планка



ALVPU
Угловой переключатель



ALVNIN
Вилочная ручка с узкой розеткой





ALVN-1600

СКРЫТАЯ ВЕРХНЕПОДВЕСНАЯ ФУРНИТУРА ДЛЯ ДЛЯ АЛЮМИНИЕВОГО ПРОФИЛЯ

Уникальное решение для наружнего открывания

ALVN

Технические характеристики

Тип	Верхнеподвесная
Макс. ширина створки	1600 мм
Макс. высота створки	2000 мм
Угол открывания	15° или 25°
Макс. нагрузка	160 кг
Ресурс	> 50.000 циклов







ALVN620

Ручка изогнутая

13

СКРЫТАЯ ПАРАЛЛЕЛЬНО-ОТСТАВНАЯ ФУРНИТУРА ДЛЯ АЛЮМИНИЕВОГО ПРОФИЛЯ

ALVN-1700

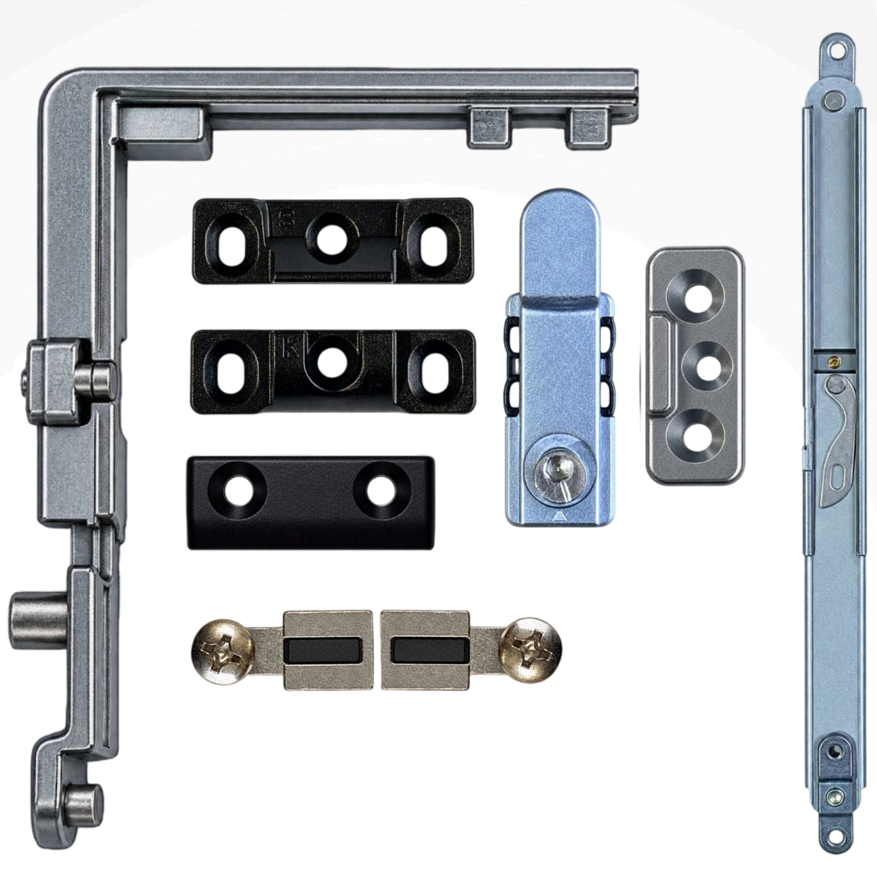



Дверная группа



Артикулы



HIDDOOR

Скрытая дверная петля

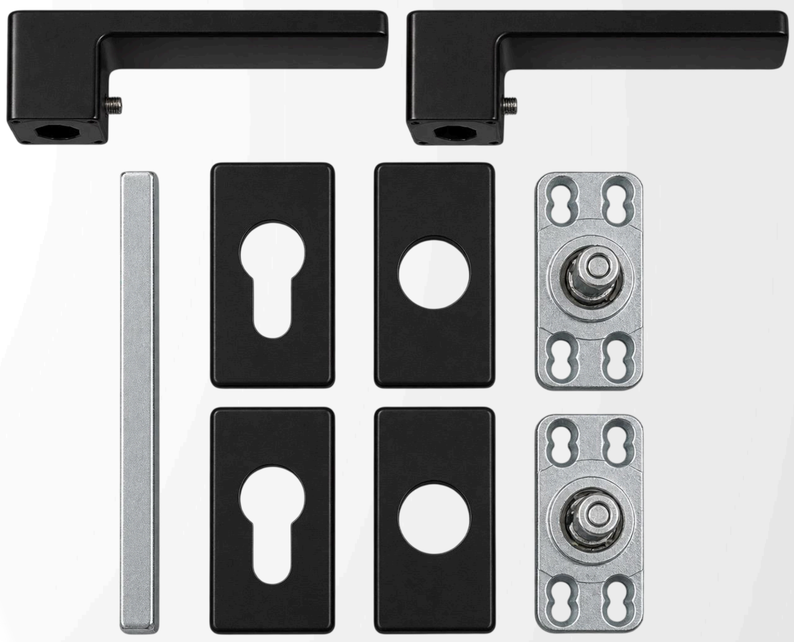

ALVGAR

Дверной нажимной гарнитур с накладками на цилиндр

ALVN

ALVantage Now

alvn.ru