Премиальная фурнитура для алюминиевых окон

ALVN

ALVantage Now

Telegram канал

перейти на сайт

О бренде

ALVN — уверенный, современный и профессиональный бренд. Мы говорим простым и понятным языком, избегая излишней сложности, и всегда ориентируемся на потребности клиента.

Мы предлагаем продукты, которые объединяют качество, надежность и современный подход, чтобы наши клиенты были уверены в своем выборе.

Бренд для людей, которые ценят качество, долговечность и практичность. Мы создаем продукты, способные стать надежной частью повседневной жизни и оправдать доверие покупателей.

далее представлен наш ассортимент*

ALVN-1100

скрытолежащая фурнитура для алюминиевых окон

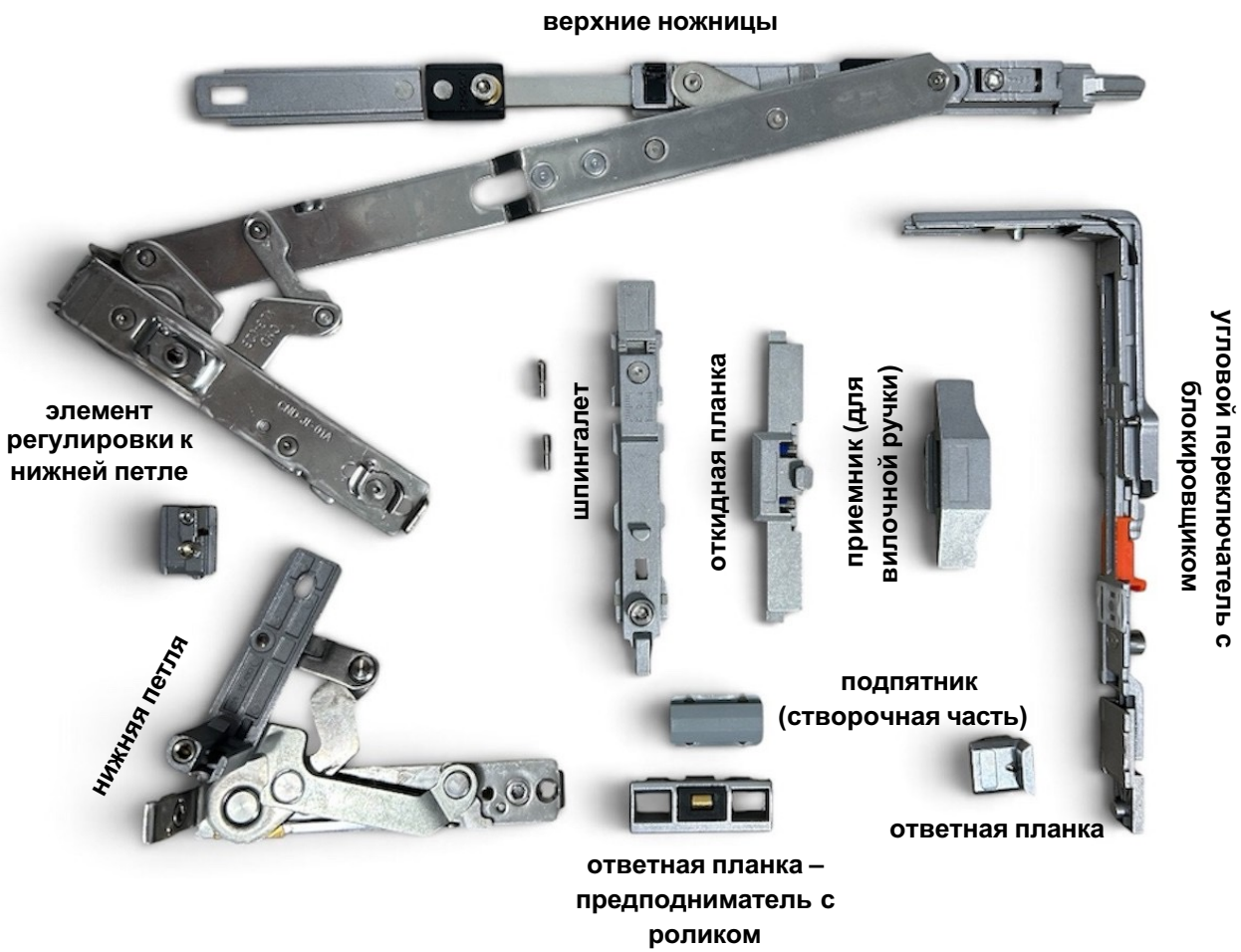

Описание

Система ALVN-1100 предназначена для поворотного и поворотно-откидного открывания алюминиевых окон. Механизмы размещаются между рамой и створкой и не видны при закрытом окне. В базовый комплект входят верхние ножницы, нижняя петля, запорные элементы, угловой переключатель с блокировщиком, шпингалет, приёмник для вилочной ручки и роликовый подъемник створки.

Для проектов с повышенными требованиями к внешнему виду предусмотрено безрозеточное исполнение ручки в сочетании с врезным редуктором, который имеет собственное крепление к створке. Система также допускает установку обычной редукторной ручки с квадратным штифтом сечением 7 × 7 мм. Дополнительные опции позволяют адаптировать комплект под конкретную конструкцию. В частности, применение разгружателя петель увеличивает допустимую массу створки до 160 кг.

В зависимости от задачи можно выбрать открывание створки на 90° или 180° без замены артикулов петель и ножниц. Комплектацию подбирают по ширине, высоте и массе створки с учётом диаграммы применимости системы.

Принцип открывания

При повороте ручки усилие через систему тяг передаётся на запорные элементы. В зависимости от положения ручки они освобождают створку для поворотного открывания или откидывания верхней части в режим проветривания. Верхние ножницы и нижняя петля направляют движение створки в выбранном режиме.

При закрывании роликовый подъемник плавно приподнимает створку, помогая вернуть её в правильное положение и снизить риск провисания. Запорные элементы затем фиксируют створку по периметру. Вращающаяся цапфа обеспечивает мягкое запирание, а регулировка натяжения тяг позволяет компенсировать люфт в соединениях фурнитуры.

ALVN-1200

накладная фурнитура для алюминиевых окон

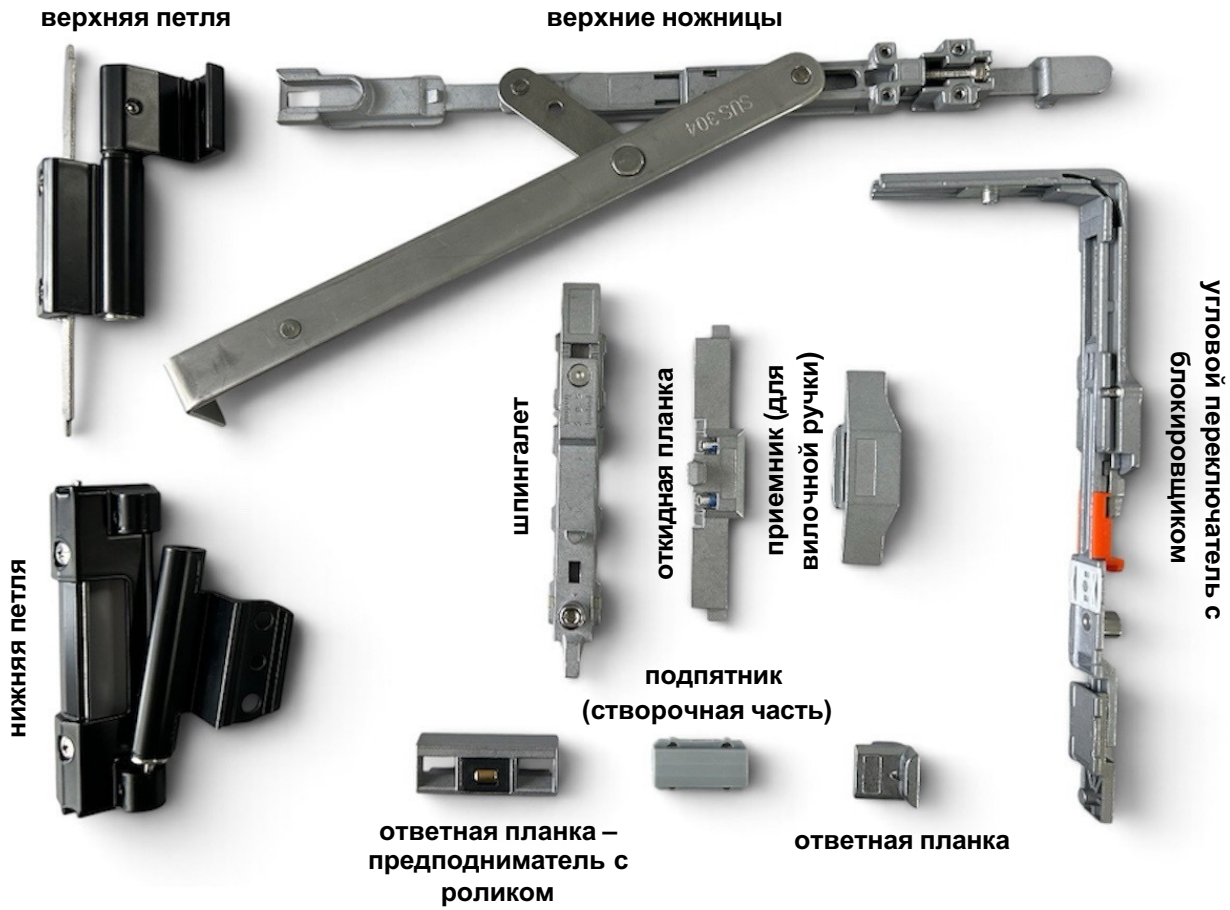

Описание

Система ALVN-1200 предназначена для поворотного и поворотно-откидного открывания алюминиевых окон. Её основные механизмы размещаются на профиле и остаются доступными для монтажа, регулировки и обслуживания.

В состав системы входят приводной механизм, тяги и запорные элементы. Монтажные шаблоны и фиксирующие детали помогают точно установить компоненты. Как и в системе ALVN-1100 , предусмотрена регулировка натяжения тяг, позволяющая настроить работу соединений. Положение створки также можно регулировать.

Система ALVN-1200 подходит для светопрозрачных конструкций со стандартными требованиями к теплоизоляции, когда важно уложиться в ограниченный бюджет. В зависимости от комплектации можно использовать вилочные, безрозеточные или стандартные оконные ручки.

Принцип открывания

В базовом исполнении система поддерживает два режима открывания: откидывание створки для проветривания при переводе ручки вверх и поворотное открывание на 180°.

Дополнительно фурнитуру можно оснастить устройством микропроветривания.

ALVN-TF 1300

фурнитура Tilt First для алюминиевых окон



Описание

Система ALVN-TF 1300 обеспечивает работу створки по алгоритму *Tilt First*: при переводе ручки в горизонтальное положение створка сначала откидывается для проветривания. Поворотное открывание становится доступным при переводе ручки вверх, после прохождения промежуточной блокировки.

Блокировка помогает ограничить доступ к режиму полного открывания, в том числе в проектах с повышенными требованиями к безопасности детей. В зависимости от задачи алгоритм Tilt First можно включить или отключить. Если проектом предусмотрен запрет на распахивание створки, поворотный режим можно полностью заблокировать. Такое решение может применяться, в частности, при остеклении высотных зданий.

В системе можно предусмотреть угол поворотного открывания 90° или 180° — в зависимости от проекта. Доступны разные варианты ручек, как и для систем 1100 и 1200: вилочные, безрозеточные с редуктором и стандартные редукторные.

Для увеличения допустимой нагрузки на створку можно установить специальные разгружатели петель. При их применении угол поворотного открывания необходимо ограничить до 90°.

Принцип открывания

При повороте ручки на 90° створка сначала переходит в режим проветривания: её верхняя часть отклоняется внутрь помещения. Чтобы перейти к полному поворотному открыванию, ручку необходимо дополнительно повернуть в предусмотренное положение.

При закрывании усилие через фурнитурную тягу передаётся запорным элементам. Вращающаяся цапфа способствует плавному запиранию, а пластиковый направляющий элемент помогает избежать люфта механизма.

ALVN-HS 1400

подъемно-сдвижная система для алюминиевых окон

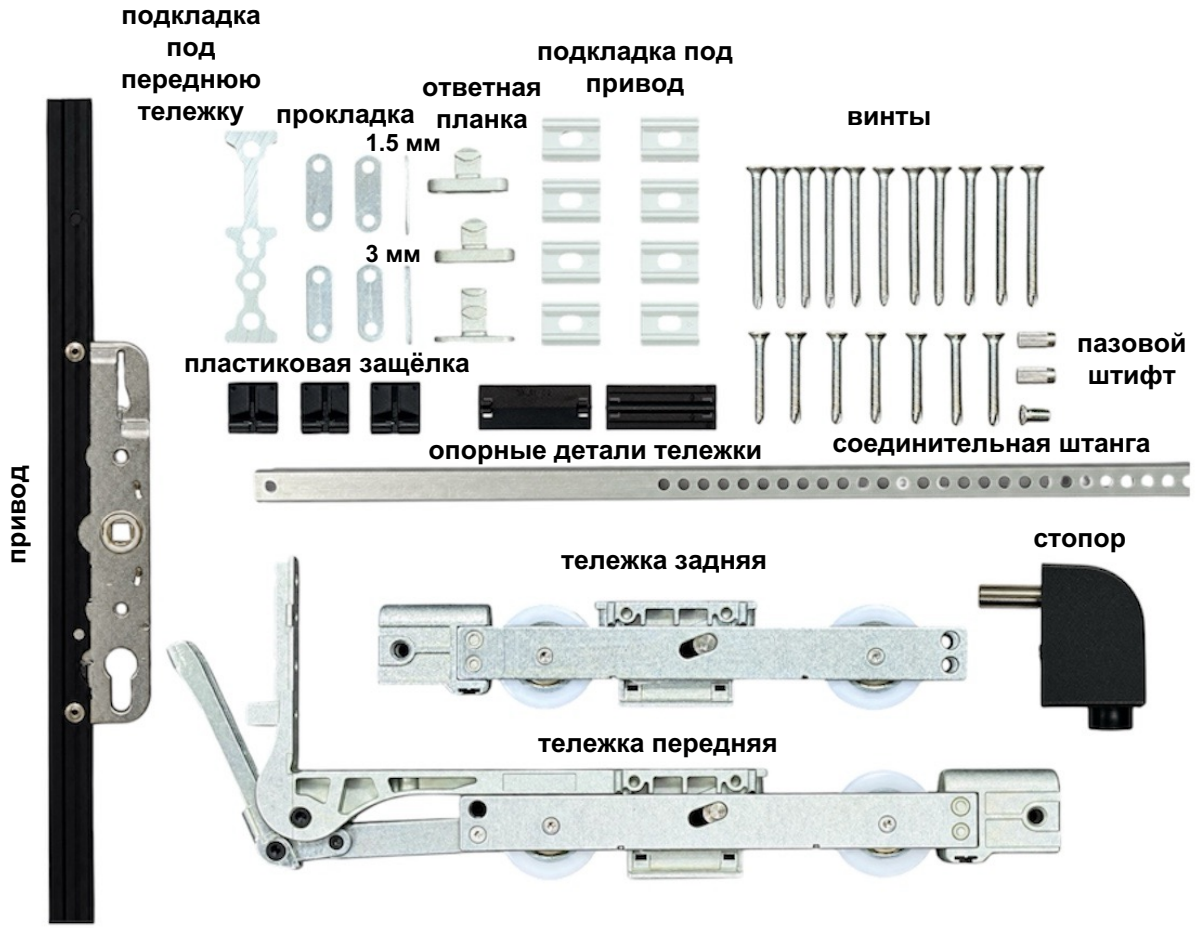

Описание

Подъемно-сдвижная система ALVN-HS 1400 предназначена для крупноформатных алюминиевых конструкций. Она позволяет изготавливать створки шириной от 720 до 3235 мм, высотой до 3600 мм и массой до 300 кг в стандартном исполнении. При использовании тандемных кареток допустимая масса створки увеличивается до 600 кг.

Базовая комплектация объединена в один артикул. Это упрощает подбор, заказ и отгрузку фурнитуры, а также подготовку комплекта на производстве.
Для отдельных проектов предусмотрены дополнительные опции: газовый лифт, удлинитель основного привода для створок высотой свыше 3000 мм и вспомогательные элементы, облегчающие подъём створок массой более 400 кг.

Принцип открывания

Для открывания ручку поворачивают вниз. Привод активирует подъемные каретки: створка слегка приподнимается, освобождается от прижима к уплотнению и легко перемещается в сторону по направляющей.

Чтобы закрыть конструкцию, створку возвращают в исходное положение и переводят ручку вверх, в положение «Закрыто». Каретки опускают створку, после чего она плотно прилегает к уплотнению и фиксируется.

ALVN-1500

накладная фурнитура для алюминиевых окон с фурнитурным пазом Provedal (холодная серия)

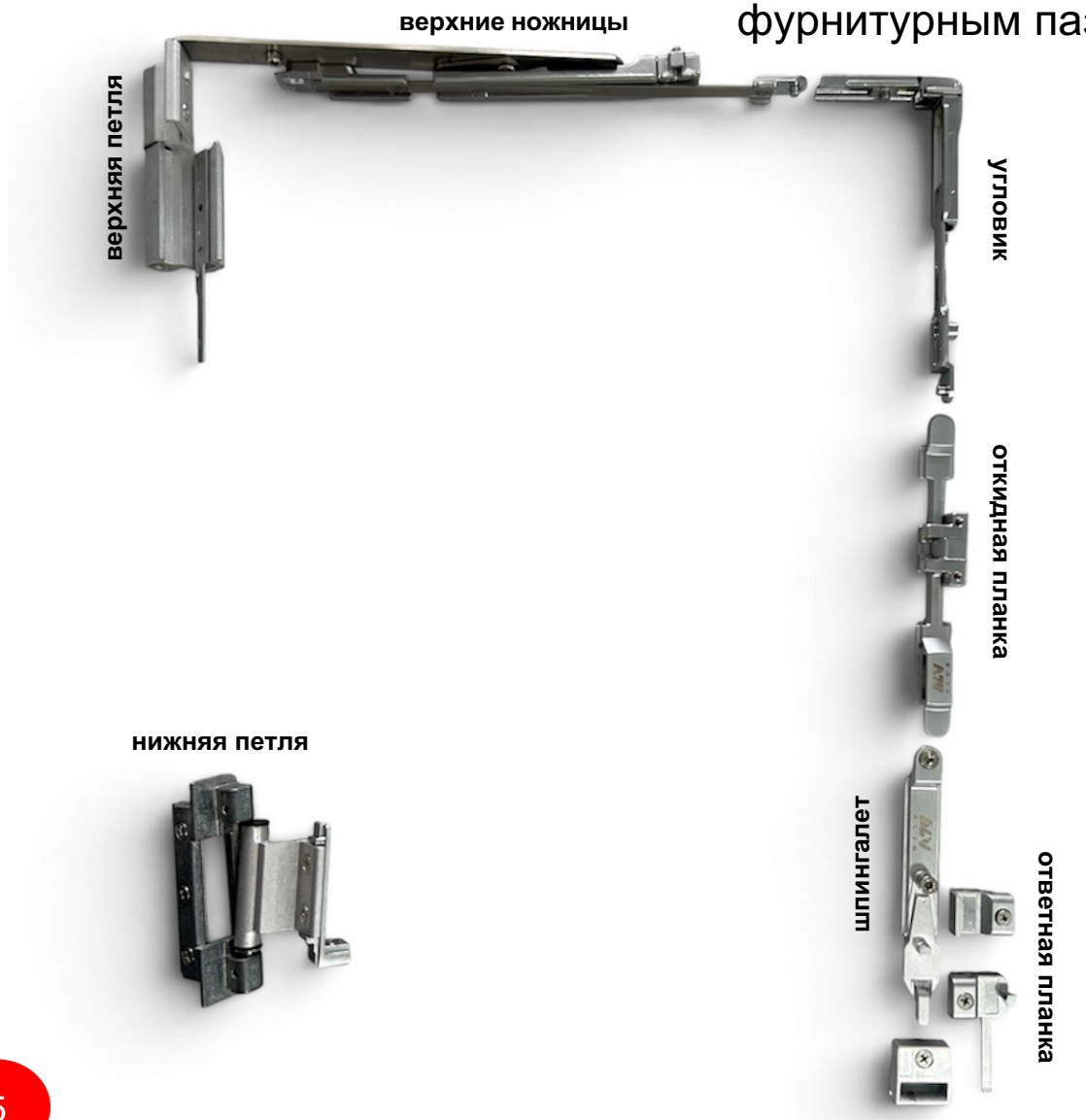

Описание

Система предназначена для холодных алюминиевых конструкций и поддерживает два привычных режима открывания: откидывание для проветривания и поворотное открывание створки. Для таких конструкций предусмотрено исполнение без скрытых и более сложных механизмов; в базовой комплектации используется вилочная ручка.

Количество и расположение точек прижима можно выбрать под требования проекта. Базовый вариант предусматривает стандартный комплект без дополнительного прижима со стороны петель. Расширенный вариант дополняется точками прижима на петлевой стороне для более плотного прилегания створки.

Принцип открывания

Распашная створка поворачивается на петлях вокруг вертикальной оси. При повороте ручки запорные элементы выходят из зацепления с ответными частями, после чего створку можно открыть. Для закрывания её возвращают к раме и переводят ручку в положение запирания.

Откидной режим обеспечивает удобное проветривание помещения без необходимости полностью распахивать окно.

Работу механизма обеспечивают поворотно-откидные ножницы, откидная планка, угловые передачи и запорные элементы. Все компоненты работают совместно, обеспечивая фиксацию створки и переключение режимов открывания с помощью оконной ручки.

ALVN-1600

Верхнеподвесное окно

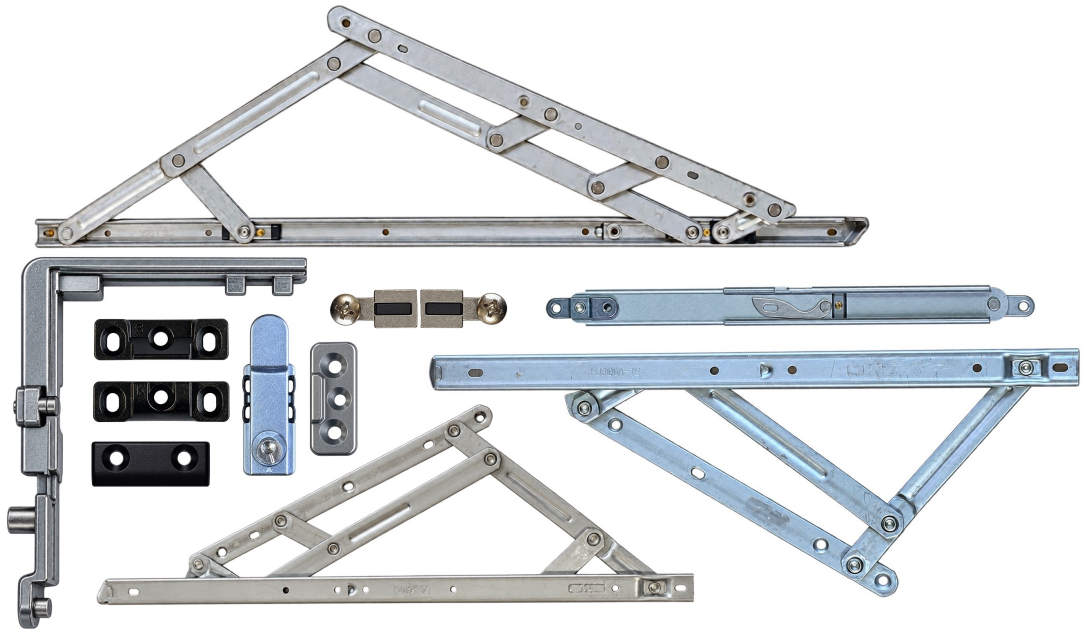

Описание

Верхнеподвесное окно позволяет проветривать помещение, сохраняя свободное пространство перед окном. Запирание по нескольким сторонам обеспечивает прижим створки к раме, а регулируемые эксцентриковые элементы позволяют точно настроить её прилегание. Усилие открывания и закрывания можно изменять регулировкой трения в ножницах. В представленной в каталоге комплектации также предусмотрен страховочный элемент для дополнительной защиты от падения створки.

Принцип открывания

Верхнеподвесное окно открывается наружу: нижняя часть створки отходит от рамы, образуя проём для проветривания. Створка удерживается боковыми фрикционными ножницами, которые направляют её движение. Сопротивление механизма при открывании и закрывании регулируется винтами.

Управление осуществляется ручкой, связанной с системой запорных тяг. При закрывании несколько точек запирания обеспечивают прижим створки к раме. Ограничители задают допустимое раскрытие и помогают удерживать створку в открытом положении.

ALVN-1700

Ножницы для параллельно-отставной створки



Описание

Ножницы для параллельно-отставной створки обеспечивают её выдвижение наружу с сохранением параллельности плоскости рамы. При открывании створка отходит от рамы всем периметром, образуя вентиляционный зазор по четырём сторонам. Рычажный механизм ножниц поддерживает створку и направляет её движение при открывании и закрывании.

Принцип открывания

После разблокировки фурнитуры рычаги ножниц раскрываются и направляют движение створки относительно рамы. Ограничитель задаёт рабочее положение, а ножницы удерживают створку и контролируют усилие при открывании и закрывании.

Сопротивление движению регулируется винтами на механизме. Это позволяет настроить плавность хода с учётом размеров и массы створки.

ALVN-1800

скрытые дверные петли



Описание

Скрытая петля полностью интегрируется в конструкцию и при закрытой двери остаётся незаметной. Благодаря отсутствию видимых элементов фурнитуры профиль выглядит цельно и аккуратно, а основное внимание остаётся на дизайне, отделке и архитектуре двери.

Петля предназначена для использования в профильных системах, распространённых в России и странах СНГ. Технический принцип будет знаком производителям, которые уже работали с аналогичными решениями европейского производства. При подборе необходимо учитывать особенности конкретного профиля, размеры и конструкцию двери.

Скрытый монтаж позволяет сохранить лаконичный внешний вид входной группы без выступающих деталей. Это особенно актуально для современных архитектурных проектов и премиальных дверей, где фурнитура должна выполнять свою функцию, не нарушая общую эстетику.

Дверной нажимной гарнитур с накладками на цилиндр



Описание

В ассортименте появилась новая модель дверного нажимного гарнитура, выполненная в современном лаконичном стиле. Чёткие геометрические формы и угловатые линии придают фурнитуре выразительный внешний вид и хорошо сочетаются с современными дверными профильными системами.

Особое внимание уделено конструкции гарнитура - усиленное крепление к профилю обеспечивает надёжную фиксацию и рассчитано на интенсивную эксплуатацию.

Дополнительное преимущество модели - накладки на цилиндр уже входят в комплект. Они выполнены в едином стиле с нажимным гарнитуром, благодаря чему вся фурнитура на двери выглядит гармонично и завершённо. Толщина накладок составляет 8 мм.

Гарнитур доступен в стандартных вариантах исполнения: белый, чёрный и неокрашенный.

Новая модель сочетает современную эстетику, продуманную конструкцию и практичность - решение для дверей, где одинаково важны внешний вид, надёжность и внимание к деталям.

Премиальная фурнитура для алюминиевых окон

ALVN

ALVantage Now

Будем рады сотрудничеству!

Комплексный подход к продаже фурнитуры для алюминиевых светопрозрачных конструкций

Telegram канал

перейти на сайт

Адрес: 142006, Московская область
г. Домодедово, мкр. Востряково
ул. Донбасская, д. 52/1, офис 04
Сайт: https://alvn.ru
E-mail: info@aluvision.ru
Тел.:+7 (495) 970-43-14
+7 (926) 028-09-28